B6x2 NGS

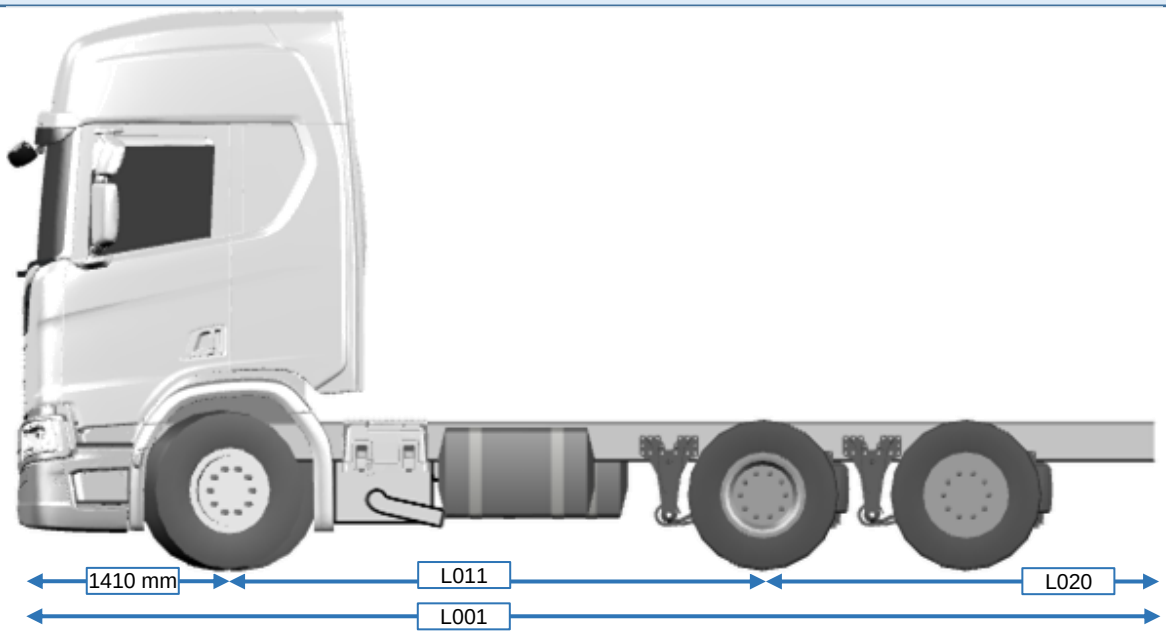

CAPACITE sur ESSIEU [kg]	A l'avant									A l'arrière				Total max.		
Technique		6700	7100	7500	8000	8500	9000	10000		19000	21000			31000		
Légale		6700	7100	7500	8000	8500	9000	10000		19000	20000			26000		

DIMENSIONS [mm]		31	33	35	37	39	41	43	45	47	49	51	53	55	57	59	61
L011	Empattement	3150	3350	3550	3750	3950	4150	4350	4550	4750	4950	5150	5350	5550	5750	5950	6150
L020	Possibilité de spécifier précisément la longueur du porte à faux arrière tous les 10 mm																
R Rayon braquage pare-chocs		8293	8579	8865	9150	9435	9720	10004	10288	10572	10856	11139	11423	11706	11989	12272	12554

Mesuré avec pneumatiques 315/70 R22,5

POIDS [kg]	31	33	35	37	39	41	43	45	47	49	51	53	55	57	59	61
450 B6x2NA (CR20N)																
A l'avant	5290	5290	5300	5310	5220	5235	5280	5280	5305	5315	5325	5340	5360	5385	5395	5475
A l'arrière	2825	2840	2845	2850	3050	3050	3080	3085	3085	3085	3095	3090	3110	3110	3115	3270
Total	8115	8130	8145	8160	8270	8285	8360	8365	8390	8400	8420	8430	8470	8495	8510	8745

Poids selon Scania +/- 1,5%. Poids du châssis en exécution standard comprenant outils, 200L de carburant et 47L d'AdBlue sans chauffeur et roue de secours

CHANGEMENTS DE POIDS [kg] comparé au standard

	comp. à	Avant	Arrière	Total
410/450/500 13L	450	0	0	0
520/580/730 16L	450	450	20	470
CR20H	CR20N	10	0	10
CS20N	CR20N	85	-5	80
CS20H	CR20N	95	-5	90
Susp. à lame 2x30	3x29	-50	0	-50
Susp. à lame 2x32	3x29	-45	0	-45
Susp. à lame 4x28	3x29	30	0	30
NB	NA	-115	95	-20
LA	NA	10	0	10
LB	NA	-125	95	-30
Déflecteur toit 5cm	sans	20	0	20
Déf. toit 25cm	sans	30	0	30
Déf. latéral 12cm	sans	15	0	15
Déf. latéral 45cm	sans	35	0	35
Déf. latéral 53cm	sans	40	0	40

	comp. à	Avant	Arrière	Total
Scania Retarder R3500	R4100LH	-10	0	-10
Scania Retarder R4100 Construction	R4100LH	-10	0	-10
Sans Retarder	R4100LH	-70	-35	-105
Jantes en aluminium avant+arrière	Acier	-30	-90	-120
Roue secours 315/70 R22,5 sans sup.	Sans	60	100	160
Batteries 225 Ah	180Ah	25	5	30
Dual battery	180Ah	20	5	25
Sortie d'échapement à gauche	à l'arrière	15	5	20

Masse du carburant: *0,85kg par 1 litre de diesel*

Pour plus d'informations sur les cabines, consulter l'aperçu les concernant.

SCANIA

B6x2 NGS

EMPATTEMENT						
3150	3350	3550	3750	3950	4150	4350
4550	4750	4950	5150	5350	5550	5750
5950	6150					

MOTEUR

Livrables de 410cv jusqu'à 730 cv, avec moteur standard le DC 13 115, 410 cv. Veuillez consulter l'aperçu des moteurs pour les autres moteurs

SILENCIEUX Côté droit du châssis
Sortie d'échappement à droite
Sortie d'échappement à gauche
Sortie d'échappement vers l'arrière

EMBRAYAGE Disque simple, commande autoréglable

PTO'S Pour les PTO livrables, voir aperçu prises de force

BOÎTE DE VITESSES

Standard GRS905R, 14 vitesses avec Opticruise et refroidisseur d'huile en option. Pour plus d'information sur les boites de vitesses veuillez consulter l'aperçu les concernant.

DIFFERENTIEL		bloc. diff
R660	reduction simple	
R665	reduction simple	
R753	reduction simple	
R780	reduction simple	
R885	reduction simple	
RP835	reduction moyeux (avec Air 2 AD400SAP)	Obligat.

HAUTEUR DE CHASSIS
Abaissée (L)
Normal (N)

ESSIEU AVANT		hauteur de châssis	
Suspension à lames		**L**	**N**
6.7	2x30	-	AM420S
	2x32	AM660S	AM420S
7.1	2x32	AM660S	AM420S
7.5	2x32	-	AM420S
	3x29	AM660S	AM420S
8.0	3x29	AM660S	AM622S
8.5	3x29	AM660S	AM622S
9.0	3x29	AM660S	AM622S
	4x28	-	AM622S
10.0	4x28	-	AM622S

Suspension pneumatique		L	N
7.1	Pneumatique	Air Low AM660S	Air Low AM640S
			Air Normal AM660S
7.5	Pneumatique	Air Low AM660S	Air Low AM640S
			Air Normal AM660S
8.0	Pneumatique	Air Low AM660S	Air Low AM640S
			Air Normal AM660S
9.0	Pneumatique	Air Low AM660S	Air Low AM640S
			Air Normal AM660S

TANDEM		hauteur de châssis	
Suspension pneumatique		**L ou N**	
19	11.5+7.5	Air 2 AD400SA	A400SA
		Air 2 AD400SA	A600SA
21	12.7+8.3	Air 2 AD400SA	A600SA
		Air 2 AD400SAP	A600SA

Essieu moteur	reduction simple	AD400SA
	reduction moyeux	AD400SAP

Essieu suiveur relevable	Monte simple	A400SA
	Monte jumellée	A600SA

CADRE					qualité cadre	
Susp.	**Moteur**	**Empat.**	**ess. AV**	**Tandem**	**1**	**2**
A ou B	D13	3150-5350	<7500	≤19000	F950	F957
		3150-5950	≥7500	≤19000	F950	F957
	D16	3150-4750	<7500	≤19000	F950	F957
		3150-5350	≥7500	≤19000	F950	F957
	-	-	-	-	F957	F957

SUSPENSION DE ROUES		Avant		Arrière
		lames	**pneu.**	**pneu.**
Stabilisateur normal		OUI	NON	NON
Stabilisateur renforcé		OUI	OUI	NON
Amortisseurs	Confort	OUI	OUI	OUI
	Dur	OUI		
Stabilisateur intégré		NON	NON	OUI

SYSTÈME DE DIRECTION
Assistance hydraulique de direction 1 circuits
Assistance hydraulique de direction 2 circuits

SYSTÈME DE FREINAGE		disques
EBS	Electronic Brake System	OUI
ABS	Anti Blokkeer Systeem	OUI
Frein à main sur 2 essieux		OUI
Frein moteur sur échappement		OUI
Frein de remorque		OUI
Scania retarder 3500Nm		OUI
Scania retarder 4100Nm		OUI

ÉQUIPEMENT ELECTRIQUE	
Batteries	180 Ah
Batteries	225 Ah ou plus tard 230 Ah
Batteries	2x50 Ah + 2x85 Ah
Alternateur	100 A
Alternateur	130 A
Alternateur	150 A

Disclaimer: Les poids et dimensions sont à titre indicatif.
Pour plus d'informations, consulter le site pour carrossier Scania:
https://truckbodybuilder.scania.com
Ou contactez le département Presales via l'adresse mail ci-dessous:
bnl.presales.support@scania.com

SCANIA