B6x2/4 NGS

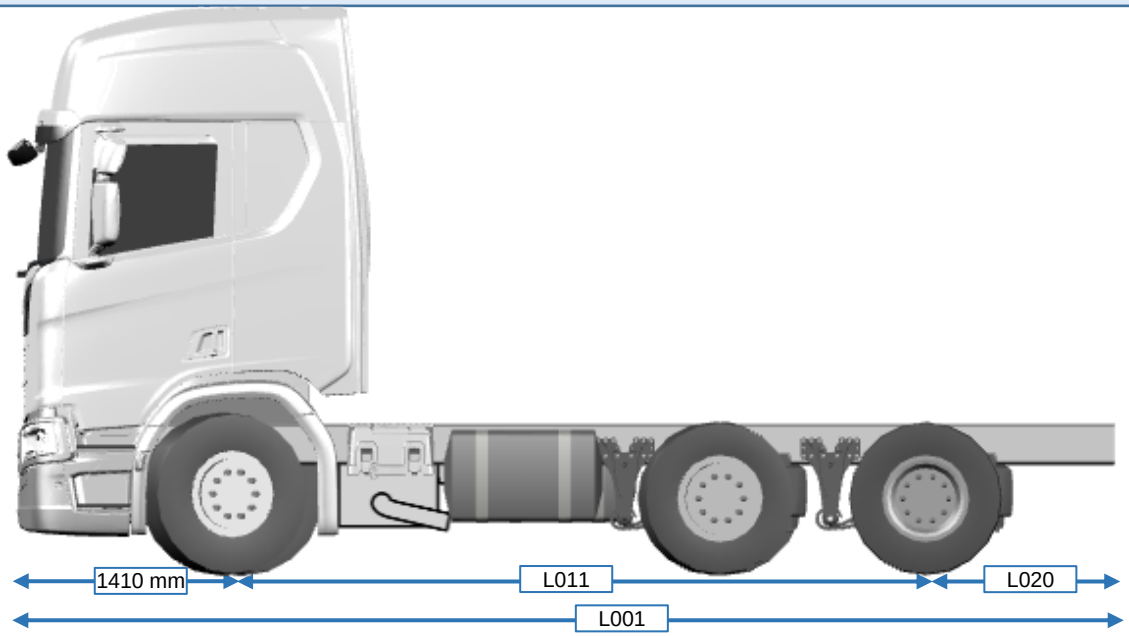

CAPACITE sur ESSIEU [kg]	A l'avant					A l'arrière	Total max.
Technique	7100	7500	8000	9000	10000	19000	29000
Légale	7100	7500	8000	9000	10000	19000	26000

DIMENSIONS [mm]		45	47	49	51	53	55
L011	Empattement	4550	4750	4950	5150	5350	5550
L020	Possibilité de spécifier précisément la longueur du porte à faux arrière tous les 10 mm						
R Rayon braquage pare-chocs		9063	9359	9654	9950	10245	10541

Mesuré avec pneumatiques 315/70 R22,5

POIDS [kg]	45	47	49	51	53	55
450 B6x2/4NA (CR20N)						
A l'avant	5095	5110	5122	5130	5320	5350
A l'arrière	3095	3095	3088	3100	3330	3315
Total	8190	8205	8210	8230	8650	8665

Poids selon Scania +/- 1,5%. Poids du châssis en exécution standard comprenant outils, 200L de carburant et 47L d'AdBlue sans chauffeur et roue de secours

CHANGEMENTS DE POIDS [kg] comparé au standard

	comp. à	Avant	Arrière	Total
410/450/500 13L	450	0	0	0
520/580/730 16L	450	460	30	490
CR20H	CR20N	10	0	10
CS20N	CR20N	85	-5	80
CS20H	CR20N	95	-5	90
Susp. à lame 2x30	3x29	-50	0	-50
Susp. à lame 2x32	3x29	-45	0	-45
Susp. à lame 4x28	3x29	30	0	30
NB	NA	30	5	35
Déflecteur toit 5cm	sans	15	0	15
Déf. toit 25cm	sans	30	0	30
Déf. latéral 12cm	sans	15	0	15
Déf. latéral 45cm	sans	35	0	35
Déf. latéral 53cm	sans	40	0	40

	comp. à	Avant	Arrière	Total
Scania Retarder R3500	R4100LH	-10	0	-10
Scania Retarder R4100 Construction	R4100LH	-10	0	-10
Sans Retarder	R4100LH	-70	-35	-105
Jantes en aluminium avant+arrière	Acier	-30	-90	-120
Roue secours 315/70 R22,5 sans sup.	Sans	35	110	145
Batteries 225 Ah	180Ah	25	5	30
Dual battery	180Ah	20	5	25
Sortie d'échapement à gauche	à l'arrière	15	5	20
Masse du carburant:	*0,85kg par 1 litre de diesel*			

Pour plus d'informations sur les cabines, consulter l'aperçu les concernant.

B6x2/4 NGS

EMPATTEMENT					
4550	4750	4950	5150	5350	5550

MOTEUR

Livrables de 410cv jusqu'à 730 cv, avec moteur standard le DC 13 115, 410 cv. Veuillez consulter l'aperçu des moteurs pour les autres moteurs

SILENCIEUX Côté droit du châssis
Sortie d'échappement à droite
Sortie d'échappement à gauche
Sortie d'échappement vers l'arrière

EMBRAYAGE Disque simple, commande autoréglable

PTO'S Pour les PTO livrables, voir aperçu prises de force

BOÎTE DE VITESSES

Standard GRS905R, 14 vitesses avec Opticruise et refroidisseur d'huile en option. Pour plus d'information sur les boites de vitesses veuillez consulter l'aperçu les concernant.

DIFFERENTIEL		bloc. diff
R660	reduction simple	
R665	reduction simple	
R753	reduction simple	
R780	reduction simple	
R885	reduction simple	

HAUTEUR DE CHASSIS
Normal (N)

ESSIEU AVANT		hauteur de châssis
Suspension à lames		**N**
6.7	2x30	AM420S
7.1	2x32	AM420S
7.5	2x32	AM420S
	3x29	AM420S
8.0	3x29	AM622S
8.5	3x29	AM622S
9.0	3x29	AM622S
10.0	4x28	AM622S

Suspension pneumatique		N
7.1	Pneumatique	Air Low AM640S
		Air Normal AM660S
7.5	Pneumatique	Air Low AM640S
		Air Normal AM660S
8.0	Pneumatique	Air Low AM640S
		Air Normal AM660S
9.0	Pneumatique	Air Low AM640S
		Air Normal AM660S

TANDEM		hauteur de châssis	
Suspension pneumatique		**N**	
19	7.5+11.5	AM622S	AD400SA

Essieu porteur rel.	Monte simple	AM622S
Essieu moteur	reduction simple	AD400SA

CADRE			
Susp.	**Empat.**	**qualité cadre**	**type**
A ou B	4550-5550	1 of 2	F950

SUSPENSION DE ROUES		Avant		Tandem
		lames	pneu.	pneu.
Stabilisateur normal		OUI	NON	NON
Stabilisateur renforcé		OUI	OUI	NON
Amortisseurs	Confort	OUI	OUI	OUI
	Dur	OUI		
Stabilisateur intégré		NON	NON	OUI

SYSTÈME DE DIRECTION
Assistance hydraulique de direction 1 circuits
Assistance hydraulique de direction 2 circuits

SYSTÈME DE FREINAGE		disques
EBS	Electronic Brake System	OUI
ABS	Anti Blokkeer Systeem	OUI
Frein à main sur 2 essieux		OUI
Frein moteur sur échappement		OUI
Frein de remorque		OUI
Scania retarder 3500Nm		OUI
Scania retarder 4100Nm		OUI

ÉQUIPEMENT ELECTRIQUE	
Batteries	180 Ah
Batteries	225 Ah ou plus tard 230 Ah
Batteries	2x50 Ah + 2x85 Ah
Alternateur	100 A
Alternateur	130 A
Alternateur	150 A

Disclaimer: Les poids et dimensions sont à titre indicatif.
Pour plus d'informations, consulter le site pour carrossier Scania:
https://truckbodybuilder.scania.com
Ou contactez le département Presales via l'adresse mail ci-dessous:
bnl.presales.support@scania.com

SCANIA