Porteur 6x4 Construction

Euro 6

Suspensions arrière parabolique et trapézoïdale en tandem arrière 1350 mm

FT : CB13/5030/1506-1

P 370 / 410 / 450 CB6X4HHZ

Type CE : N331

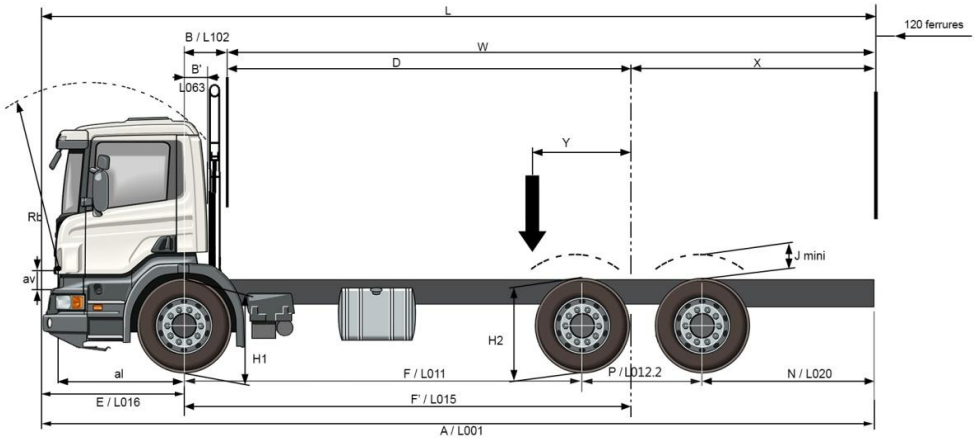

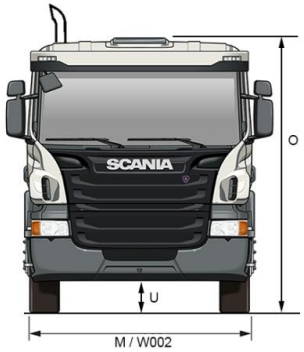

	CABINES	CP14												CP19N											
DIMENSIONS	**EMPATTEMENTS**	**31**	**33**	**37**	**■ 39**	**41**	**43**	**45**	**47**	**49**	**51**	**53**	**55**	**31**	**33**	**37**	**39**	**41**	**43**	**45**	**47**	**49**	**51**	**53**	**55**
	A / L001	7900	8220	8860	9180	9500	9820	10140	10460	10780	11020	11340	11660	7900	8220	8860	9180	9500	9820	10140	10460	10780	11020	11340	11660
	B / L102	**710**												**1120**											
	B' / L063	255												805											
	D	3065	3265	3665	3865	4065	4265	4465	4665	4865	5065	5265	5465	2655	2855	3255	3455	3655	3855	4055	4255	4455	4655	4855	5055
	E / L016	1590									1510			1590									1510		
	F / L011	**3100**	**3300**	**3700**	**3900**	**4100**	**4300**	**4500**	**4700**	**4900**	**5100**	**5300**	**5500**	**3100**	**3300**	**3700**	**3900**	**4100**	**4300**	**4500**	**4700**	**4900**	**5100**	**5300**	**5500**
	F' / L015	3775	3975	4375	4575	4775	4975	5175	5375	5575	5775	5975	6175	3775	3975	4375	4575	4775	4975	5175	5375	5575	5775	5975	6175
	H1 à vide/en charge	**8 t 3x29 AM900 : 1157 / 1078 -** 7,5 t 2x32 AM900 : 1115 / 1047 - 7,5 t 3x29 AM900 : 1157 / 1093 - 9 t 3x29 AM900 : 1128 / 1050 - 9 t 4x28 AM900 : 1144 / 1078																							
	H2 à vide/en charge	**21 t 2x38+2x45 2xAD1300P** ou 2xAD1300 : **1144 / 1077** - 21 t 4x41 2xAD1300P ou 2xAD1300 : 1146 / 1081 - 21 t 10x20/90 2xAD1300 : 1151 / 1066																							
	J (1)	**2xAD1300P** ou 2xAD1300 **: 158**																							
	L maxi (2)	8310	8650	9330	9670	10010	10350	10690	11030	11370	11630	11880	11880	8020	8420	9220	9620	10010	10350	10690	11030	11370	11630	11880	11880
	M avant / M arrière	**13 R 22,5** ou 385/65 R 22,5 : **2476 / 2503**																							
	N / L020	1860	1980	2220	2340	2460	2580	2700	2820	2940	3060	3180	3300	1860	1980	2220	2340	2460	2580	2700	2820	2940	3060	3180	3300
	O à vide	**8 t 3x29 AM900 : 3027** - 7,5 t 2x32 AM900 : 2985												**8 t 3x29 AM900 : 3267** - 7,5 t 2x32 AM900 : 3225											
	O à vide	7,5 t 3x29 AM900 : 3027 - 9 t 3x29 AM900 : 2998 - 9 t 4x28 AM900 : 3014												7,5 t 3x29 AM900 : 3267 - 9 t 3x29 AM900 : 3238 - 9 t 4x28 AM900 : 3254											
	P / L012.2	1350																							
	U avant	**13 R 22,5 : 394** - 385/65 R 22,5 : 373																							
	U arrière	**2xAD1300P avec 13R22,5 : 337** - 2xAD1300 avec 13R22,5 : 263																							
	W mini 8 t (2)	**4878**	**5214**	**5898**	**6232**	**6590**	**6916**	**7254**	**7596**	**7928**	**8228**	**8562**	**8908**	**4102**	**4442**	**5132**	**5466**	**5828**	**6156**	**6498**	**6844**	**7176**	**7478**	**7816**	**8164**
	W maxi (2)	**6010**	**6350**	**7030**	**7370**	**7710**	**8050**	**8390**	**8730**	**9070**	**9410**	**9660**	**9660**	**5310**	**5710**	**6510**	**6910**	**7300**	**7640**	**7980**	**8320**	**8660**	**9000**	**9250**	**9250**
	W mini 7,5 t (2)	5098	5448	6158	6504	6874	7212	7564	7920	8262	8574	8922	9280	4326	4678	5394	5742	6116	6456	6810	7170	7516	7830	8180	8542
	W mini 9 t (2)	4434	4746	5378	5688	6020	6320	6634	6950	7256	7532	7842	8160	3805	4005	4606	4918	5254	5556	5872	6190	6498	6776	7090	7410
	X mini 8 t (2)	**1813**	**1949**	**2233**	**2367**	**2525**	**2651**	**2789**	**2931**	**3063**	**3163**	**3297**	**3443**	**1447**	**1587**	**1877**	**2011**	**2173**	**2301**	**2443**	**2589**	**2721**	**2823**	**2961**	**3109**
	X maxi (2)	**2945**	**3085**	**3365**	**3505**	**3645**	**3785**	**3925**	**4065**	**4205**	**4345**	**4395**	**4195**	**2655**	**2855**	**3255**	**3455**	**3645**	**3785**	**3925**	**4065**	**4205**	**4345**	**4395**	**4195**
	X mini 7,5 t (2)	2033	2183	2493	2639	2809	2947	3099	3255	3397	3509	3657	3815	1671	1823	2139	2287	2461	2601	2755	2915	3061	3175	3325	3487
	X mini 9 t (2)	1369	1481	1713	1823	1955	2055	2169	2285	2391	2467	2577	2695	1150	1150	1351	1463	1599	1701	1817	1935	2043	2121	2235	2355
	rb / av / al (3)	2172 / 170 / 1300												2620 / 170 / 1300											
	Pneumatiques	**13 R 22,5** - 385/65 R 22,5																							
MASSES	Poids à vide (4) essieu AV	5007	5023	5082	5085	5137	5127	5137	5160	5157	5104	5111	5134	5136	5152	5211	5214	5266	5256	5266	5289	5286	5233	5240	5263
	Poids à vide (4) essieux AR	3781	3813	3915	3945	3945	3999	4016	4056	4086	4126	4146	4176	3819	3851	3953	3983	3983	4037	4054	4094	4124	4164	4184	4214
	TOTAL	**8788**	**8836**	**8997**	**9030**	**9082**	**9126**	**9153**	**9216**	**9243**	**9230**	**9257**	**9310**	**8955**	**9003**	**9164**	**9197**	**9249**	**9293**	**9320**	**9383**	**9410**	**9397**	**9424**	**9477**
	Poids mini sur essieu AV	3750																							
	Poids mini sur essieux AR	3400																							
PTAC/PTRA	PTAC	**26 000**																							
	PTRA Solo	**29 500**																							
	PTRA Remorquant	44 000 (5) 40 000 35000																							
	Charge maxi essieux AV	7500 / **8000** / 9000																							
	Charge maxi essieux AR	**21000** (10 500 + 10 500)																							

POIDS	COMPOSANTS	Kg	COMPOSANTS	Kg	COMPOSANTS	Kg	COMPOSANTS	Kg
	GRS905 / GRSO905	10	Jante aluminium (par roue)	-15	Barre stabilisatrice renforcée	11	Sans barre stabilisatrice AR	-53
	Opticruise	-3	7,5 t 2x32 AM900 ou 3x29 AM900	-42 / 0	Sans barre stabilisatrice AV	-33	Retarder Scania	150
	Sans PTO EG	-19	9 t 3x29 + pneus 385/65 et jantes 11,75	6	21 t 4x41 2xAD1300 + pont RB662	-97	Echappement non vertical	-35
	PTO EK	47	9 t 4x28 + pneus 385/65 et jantes 11,75	35	21 t 10x20/90 2xAD1300 + RB662	-31		

1) Valeur J calculée pour un débattement maximum des roues. Consulter le manuel de superstructures pour la hauteur minimum du cadre auxiliaire requis.
2) De cette longueur, des ferrures d'un poids négligeable peuvent dépasser de 120 mm (dans la limite de 12 m autorisée).
Pour les charges non uniformément réparties, le porte à faux AR peut être majoré jusqu'à une valeur correspondant à 70 % de l'empattement ou raccourci (mini 1150 mm) en respectant les charges maxi admissibles par essieu (dans la limite du PTAC), soit en diminuant le PTAC en cas de surcharge sur un des essieux
2) Rb = Rayon de basculement de la cabine. av = Axe de basculement de la cabine par rapport au dessus du longeron. al = Axe basculement de la cabine par rapport à l'axe de l'essieu AV.
3) Poids théorique en ordre de marche (avec plein de gazole) sans roue de secours, sans conducteur, sans passager (150 kg sur total AV) et sans option. (Tolérance +/- 2.5%)
Ces poids peuvent augmenter en fonction des options d'équipement. IL EST FORTEMENT CONSEILLE AUX CARROSSIERS DE PESER LES VEHICULES AVANT TOUTE ETUDE DE CARROSSERIE OU DE SUPERSTRUCTURE.
4) 45 000 kg si ensemble routier avec 6 essieux
PTRA R433-1 : standard : 45 000 kg. Moteurs : 410 ch = maxi 60 000 kg – 450 ch = maxi 65 000 kg – 490 ch = maxi 70 000 kg
NOTA : Avec le retarder hydraulique SCANIA, le PTAC et le PTRA sont majorés de 150 kg reportés uniquement sur l'essieu arrière.
L'exécution des carrosseries doit être effectuée exclusivement à partir de plans de carrosserie adressés sur simple demande et conformément aux directives de carrossage SCANIA FRANCE

Dans le souci d'adapter en permanence ses produits aux besoins des utilisateurs et à l'évolution des techniques, SCANIA FRANCE se réserve le droit de modifier sans préavis les spécifications des véhicules présentés.

Les équipements optionnels ne sont donnés qu'à titre indicatif. Leur compatibilité avec chaque modèle doit impérativement être préalablement vérifiée par le réseau Scania.

► Standard ● Option

Porteur 6x4 Construction

Euro 6

Suspensions arrière parabolique et trapézoïdale en tandem arrière 1350 mm

FT : CB13/5030/1506-1

P 370 / 410 / 450 CB6X4HHZ

Type CE : N331

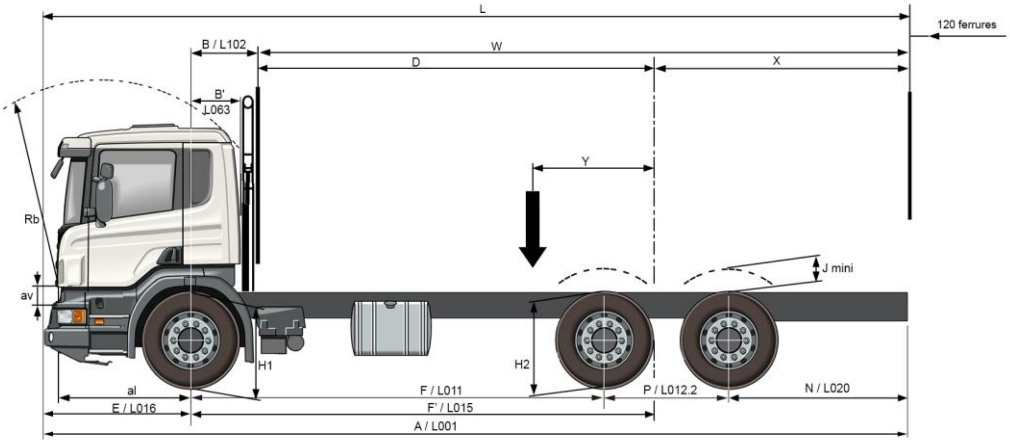

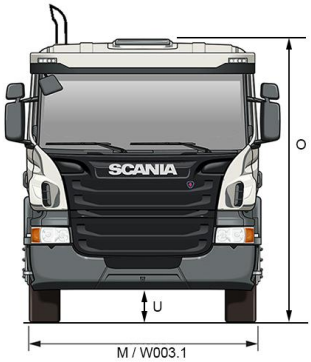

DIMENSIONS	**CABINES**	**CP16**											
	EMPATTEMENTS	**31**	**33**	**37**	**39**	**41**	**43**	**45**	**47**	**49**	**51**	**53**	**55**
	A / L001	7900	8220	8860	9180	9500	9820	10140	10460	10780	11020	11340	11660
	B / L102	**830**											
	B' / L063	535											
	D	2945	3145	3545	3745	3945	4145	4345	4545	4745	4945	5145	5345
	E / L016	1590									1510		
	F / L011	**3100**	**3300**	**3700**	**3900**	**4100**	**4300**	**4500**	**4700**	**4900**	**5100**	**5300**	**5500**
	F' / L015	3775	3975	4375	4575	4775	4975	5175	5375	5575	5775	5975	6175
	H1 à vide/en charge	**8 t 3x29 AM900 : 1157/1078 -** 7,5 t 2x32 AM900 : 1115/1047 - 7,5 t 3x29 AM900 : 1157/1093 - 9 t 3x29 AM900 : 1128/1050 - 9 t 4x28 AM900 : 1144/1078											
	H2 à vide/en charge	**21 t 2x38+2x45 2xAD1300P** ou 2xAD1300 **: 1144 / 1077** - 21 t 4x41 2xAD1300P ou 2xAD1300 : 1146 / 1081 - 21 t 10x20/90 2xAD1300 : 1151 / 1066											
	J (1)	**2xAD1300P** ou 2xAD1300 **: 158**											
	L maxi (2)	8310	8650	9330	9670	10010	10350	10690	11030	11370	11630	11880	11880
	M avant / M arrière	**13 R 22,5** ou 385/65 R 22,5 : **2476 / 2503**											
	N / L020	1860	1980	2220	2340	2460	2580	2700	2820	2940	3060	3180	3300
	O à vide	**8 t 3x29 AM900 : 3027** - 7,5 t 2x32 AM900 : 2985											
	O à vide	7,5 t 3x29 AM900 : 3027 - 9 t 3x29 AM900 : 2998 - 9 t 4x28 AM900 : 3014											
	P / L012.2	1350											
	U avant	**13 R 22,5 : 394 -** 385/65 R 22,5 : 373											
	U arrière	**2xAD1300P avec 13R22,5 : 337 -** 2xAD1300 avec 13R22,5 : 263											
	W mini 8 t (2)	**4640**	**4978**	**5662**	**5996**	**6354**	**6680**	**7018**	**7362**	**7692**	**7992**	**8328**	**8674**
	W maxi (2)	**5890**	**6230**	**6910**	**7250**	**7590**	**7930**	**8270**	**8610**	**8950**	**9290**	**9540**	**9540**
	W mini 7,5 t (2)	4862	5212	5922	6268	6640	6978	7330	7686	8030	8340	8690	9048
	W mini 9 t (2)	4198	4510	5142	5450	5784	6084	6398	6714	7020	7296	7606	7924
	X mini 8 t (2)	**1695**	**1833**	**2117**	**2251**	**2409**	**2535**	**2673**	**2817**	**2947**	**3047**	**3183**	**3329**
	X maxi (2)	**2945**	**3085**	**3365**	**3505**	**3645**	**3785**	**3925**	**4065**	**4205**	**4345**	**4395**	**4195**
	X mini 7,5 t (2)	1917	2067	2377	2523	2695	2833	2985	3141	3285	3395	3545	3703
	X mini 9 t (2)	1253	1365	1597	1705	1839	1939	2053	2169	2275	2351	2461	2579
	rb / av / al (3)	2370 / 170 / 1300											
	Pneumatiques	**13 R 22,5** - 385/65 R 22,5											

MASSES	Poids à vide (4) essieu AV	5022	5038	5097	5100	5152	5142	5152	5175	5172	5119	5126	5149
	Poids à vide (4) essieux AR	3808	3840	3942	3972	3972	4026	4043	4083	4113	4153	4173	4203
	TOTAL	**8830**	**8878**	**9039**	**9072**	**9124**	**9168**	**9195**	**9258**	**9285**	**9272**	**9299**	**9352**
	Poids mini sur essieu AV	3750											
	Poids mini sur essieux AR	3400											

PTAC/PTRA	PTAC	**26 000**
	PTRA Solo	**29 500**
	PTRA Remorquant	44 000 (5) 40 000 35000
	Charge maxi essieux AV	7500 / **8000** / 9000
	Charge maxi essieux AR	**21000** (10 500 + 10 500)

	COMPOSANTS	Kg	COMPOSANTS	Kg	COMPOSANTS	Kg
POIDS	GRS905 / GRSO905	10	7,5 t 2x32 AM900 ou 3x29 AM900	-42 / 0	21 t 4x41 2xAD1300 + pont RB662	-97
	Opticruise	-3	9 t 3x29 + pneus 385/65 et jantes 11,75	6	21 t 10x20/90 2xAD1300 + RB662	-31
	Sans PTO EG	-19	9 t 4x28 + pneus 385/65 et jantes 11,75	35	Retarder Scania	150
	PTO EK	47	Barre stabilisatrice renforcée	11	Echappement non vertical	-35
	Jante aluminium (par roue)	-15	Sans barre stabilisatrice AV	-33		

1) Valeur J calculée pour un débattement maximum des roues. Consulter le manuel de superstructures pour la hauteur minimum du cadre auxiliaire requis.
2) De cette longueur, des ferrures d'un poids négligeable peuvent dépasser de 120 mm (dans la limite de 12 m autorisée).
Pour les charges non uniformément réparties, le porte à faux AR peut être majoré jusqu'à une valeur correspondant à 70 % de l'empattement ou raccourci
(mini 1150 mm) en respectant les charges maxi admissibles par essieu (dans la limite du PTAC), soit en diminuant le PTAC en cas de surcharge sur un des essieux
3) Rb = Rayon de basculement de la cabine. av = Axe de basculement de la cabine par rapport au dessus du longeron. al = Axe basculement de la cabine par rapport à l'axe de l'essieu AV.
4) Poids théorique en ordre de marche (avec plein de gazole) sans roue de secours, sans conducteur, sans passager (150 kg sur total AV) et sans option. (Tolérance +/- 2.5%)
Ces poids peuvent augmenter en fonction des options d'équipement. IL EST FORTEMENT CONSEILLE AUX CARROSSIERS DE PESER LES VEHICULES AVANT TOUTE ETUDE DE CARROSSERIE OU DE SUPERSTRUCTURE.
4) 45 000 kg si ensemble routier avec 6 essieux
PTRA R433-1 : standard : 45 000 kg. Moteurs : 410 ch = maxi 60 000 kg – 450 ch = maxi 65 000 kg – 490 ch = maxi 70 000 kg
NOTA : Avec le retarder hydraulique SCANIA, le PTAC et le PTRA sont majorés de 150 kg reportés uniquement sur l'essieu arrière.
L'exécution des carrosseries doit être effectuée exclusivement à partir de plans de carrosserie adressés sur simple demande et conformément aux directives de carrossage SCANIA FRANCE

Dans le souci d'adapter en permanence ses produits aux besoins des utilisateurs et à l'évolution des techniques, SCANIA FRANCE se réserve le droit de modifier sans préavis les spécifications des véhicules présentés.

Les équipements optionnels ne sont donnés qu'à titre indicatif. Leur compatibilité avec chaque modèle doit impérativement être préalablement vérifiée par le réseau Scania.

► Standard ● Option

papiers
Avec Ecofolio tous les papiers se recyclent.

SCANIA France - 2 Boulevard de l'industrie - Z.I. d'écouflant - B.P. 30106 49001 ANGERS Cedex 01 - Consulter notre site internet : www.scania.fr

Porteur 6x4 Construction

Euro 6

Suspensions arrière parabolique et trapézoïdale en tandem arrière 1445 mm FT : CB13/5030/1506-1

P 370 / 410 / 450 CB6X4HHZ

Type CE : N331

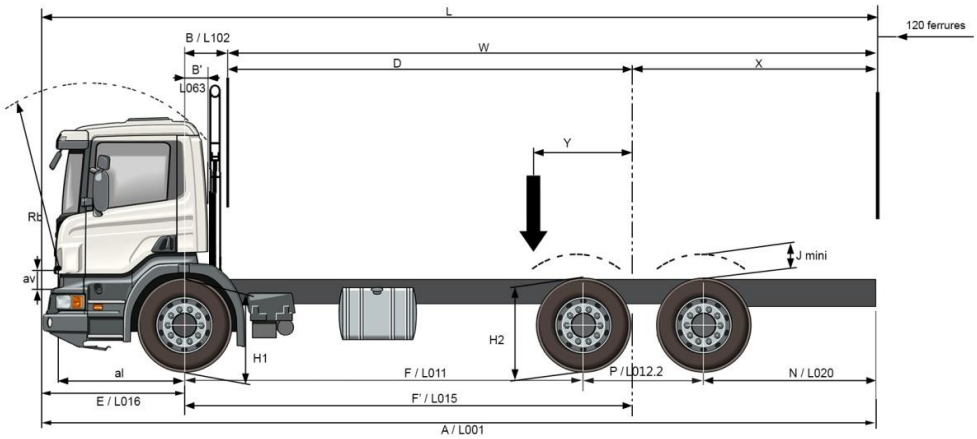

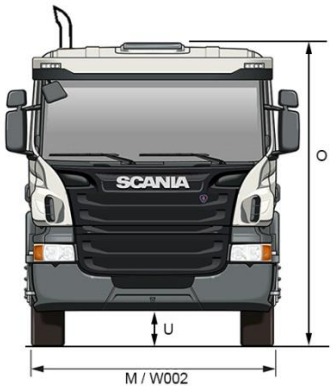

	CABINES	CP14											CP19N										
	EMPATTEMENTS	**31**	**33**	**■ 39**	**41**	**43**	**45**	**47**	**49**	**51**	**53**	**55**	**31**	**33**	**39**	**41**	**43**	**45**	**47**	**49**	**51**	**53**	**55**
DIMENSIONS	A	7995	8315	9275	9595	9915	10115	10555	10875	11115	11435	11735	7995	8315	9275	9595	9915	10115	10555	10875	11115	11435	11735
	B	**710**											**1120**										
	B'	255											805										
	D	3113	3313	3913	4113	4313	4513	4713	4913	5113	5313	5513	2703	2903	3503	3703	3903	4103	4303	4503	4703	4903	5103
	E	1590								1510			1590								1510		
	F	**3100**	**3300**	**3900**	**4100**	**4300**	**4500**	**4700**	**4900**	**5100**	**5300**	**5500**	**3100**	**3300**	**3900**	**4100**	**4300**	**4500**	**4700**	**4900**	**5100**	**5300**	**5500**
	F'	3823	4023	4623	4823	5023	5223	5423	5623	5823	6023	6223	3823	4023	4623	4823	5023	5223	5423	5623	5823	6023	6223
	H1 à vide/en charge	**8 t 3x29 AM900 : 1157 / 1078** - 7,5 t 2x32 AM900 : 1115 / 1047 - 7,5 t 3x29 AM900 : 1157 / 1093 - 9 t 3x29 AM900 : 1128 / 1050 - 9 t 4x28 AM900 : 1144 / 1078																					
	H2 à vide/en charge	**21 t 8x30/90 2xAD1501P : 1234 / 1187 -** 21 t 12x20/90 AD1501P : 1151 / 1066 - 21 t 2x41+2x48 AD1501P : 1136 / 1070 - 21 t 5x48/90 2xAD1501P : 1125 / 1070																					
	J (1)	195																					
	L maxi (2)	8388	8728	9748	10088	10428	10768	11108	11448	11708	11878	11878	8136	8536	9736	10088	10428	10768	11108	11448	11708	11878	11878
	M avant / M arrière	**13 R 22,5** ou 385/65 R 22,5 : **2476 / 2503**																					
	N	1860	1980	2340	2460	2580	2580	2820	2940	3060	3180	3280	1860	1980	2340	2460	2580	2580	2820	2940	3060	3180	3280
	O à vide	**8 t 3x29 AM900 : 3027** - 7,5 t 2x32 AM900 : 2985											**8 t 3x29 AM900 : 3267** - 7,5 t 2x32 AM900 : 3225										
	O à vide	7,5 t 3x29 AM900 : 3027 - 9 t 3x29 AM900 : 2998 - 9 t 4x28 AM900 : 3014											7,5 t 3x29 AM900 : 3267 - 9 t 3x29 AM900 : 3238 - 9 t 4x28 AM900 : 3254										
	P	1445																					
	U avant	**13 R 22,5 : 394** - 385/65 R 22,5 : 373																					
	U arrière	**2xAD1501P : 312**																					
	W mini 8 t (2)	**5216**	**5554**	**6564**	**6924**	**7248**	**7586**	**7928**	**8256**	**8554**	**8888**	**9230**	**4282**	**4620**	**5642**	**6000**	**6326**	**6666**	**7010**	**7342**	**7642**	**7978**	**8324**
	W maxi (2) *	**6188**	**6528**	**7548**	**7888**	**8228**	**8568**	**8908**	**9248**	**9588**	**9758**	**9758**	**5446**	**5846**	**7046**	**7398**	**7738**	**8078**	**8418**	**8758**	**9098**	**9268**	**9268**
	W mini 7,5 t (2)	5446	5798	6846	7220	7558	7908	8262	8606	8914	9262	9618	4514	4864	5926	6298	6638	6992	7348	7694	8004	8354	8714
	W mini 9 t (2)	4756	5068	6000	6332	6630	6942	7256	7560	7832	8140	8456	3918	4130	5072	5404	5704	6018	6334	6640	6914	7224	7542
	X mini 8 t (2)	**1958**	**2096**	**2506**	**2666**	**2790**	**2928**	**3070**	**3198**	**3296**	**3430**	**3572**	**1514**	**1652**	**2074**	**2232**	**2358**	**2498**	**2642**	**2774**	**2874**	**3010**	**3156**
	X maxi (2)	**2975**	**3115**	**3535**	**3675**	**3815**	**3955**	**4095**	**4235**	**4375**	**4345**	**4145**	**2723**	**2923**	**3523**	**3675**	**3815**	**3955**	**4095**	**4235**	**4375**	**4345**	**4145**
	X mini 7,5 t (2)	2188	2340	2788	2962	3100	3250	3404	3548	3656	3804	3960	1746	1896	2358	2530	2670	2824	2980	3126	3236	3386	3546
	X mini 9 t (2)	1498	1610	1942	2074	2172	2284	2398	2502	2574	2682	2798	1150	1162	1504	1636	1736	1850	1966	2072	2146	2256	2374
	rb / av / al (3)	2172 / 170 / 1300											2620 / 170 / 1300										
	Pneumatiques	**13 R 22,5**																					
MASSES	Poids à vide (4) essieu AV	5010	5040	5089	5153	5144	5155	5177	5175	5122	5129	5151	5139	5154	5218	5267	5258	5269	5291	5289	5236	5243	5265
	Poids à vide (4) essieux AR	4210	4270	4373	4403	4456	4472	4513	4542	4582	4602	4633	4248	4281	4411	4414	4467	4483	4524	4553	4593	4613	4644
	TOTAL	**9220**	**9310**	**9462**	**9556**	**9600**	**9627**	**9690**	**9717**	**9704**	**9731**	**9784**	**9387**	**9435**	**9629**	**9681**	**9725**	**9752**	**9815**	**9842**	**9829**	**9856**	**9909**
	Poids mini sur essieu AV	3750																					
	Poids mini sur essieux AR	3400																					
PTAC/PTRA	PTAC	**26 000**																					
	PTRA Solo	**29 500**																					
	PTRA Remorquant	44 000 (5) 40 000 35000																					
	Charge maxi essieux AV	7500 / **8000** / 9000																					
	Charge maxi essieux AR	**21000** (10 500 + 10 500)																					

POIDS	COMPOSANTS	Kg	COMPOSANTS	Kg	COMPOSANTS	Kg	COMPOSANTS	Kg
	GRS905 / GRSO905	10	Jante aluminium (par roue)	-15	Barre stabilisatrice renforcée	11	Sans barre stabilisatrice AR	-53
	Opticruise	-3	7,5 t 2x32 AM900 ou 3x29 AM900	-42 / 0	Sans barre stabilisatrice AV	-33	Retarder Scania	150
	Sans PTO EG	-19	9 t 3x29 + pneus 385/65 + jantes 11,75	6	21 t 12x20/90 2xAD1501P + RBP835	-24	Echappement non vertical	-33
	PTO EK	47	9 t 4x28 + pneus 385/65 + jantes 11,75	35	21 t 5x48/90 2xAD1501P + RBP835	0		

1) Valeur J calculée pour un débattement maximum des roues. Consulter le manuel de superstructures pour la hauteur minimum du cadre auxiliaire requis.
2) De cette longueur, des ferrures d'un poids négligeable peuvent dépasser de 120 mm (dans la limite de 12 m autorisée).
Pour les charges non uniformément réparties, le porte à faux AR peut être majoré jusqu'à une valeur correspondant à 70 % de l'empattement ou raccourci (mini 1150 mm) en respectant les charges maxi admissibles par essieu (dans la limite du PTAC), soit en diminuant le PTAC en cas de surcharge sur un des essieux
3) Rb = Rayon de basculement de la cabine. av = Axe de basculement de la cabine par rapport au dessus du longeron. al = Axe basculement de la cabine par rapport à l'axe de l'essieu AV.
4) Poids théorique en ordre de marche (avec plein de gazole) sans roue de secours, sans conducteur, sans passager (150 kg sur total AV) et sans option. (Tolérance +/- 2.5%)
Ces poids peuvent augmenter en fonction des options d'équipement. IL EST FORTEMENT CONSEILLE AUX CARROSSIERS DE PESER LES VEHICULES AVANT TOUTE ETUDE DE CARROSSERIE OU DE SUPERSTRUCTURE.
5) 45 000 kg si ensemble routier avec 6 essieux
PTRA R433-1 : standard : 45 000 kg. Moteurs : 410 ch = maxi 60 000 kg – 450 ch = maxi 65 000 kg – 490 ch = maxi 70 000 kg
NOTA : Avec le retarder hydraulique SCANIA, le PTAC et le PTRA sont majorés de 150 kg reportés uniquement sur l'essieu arrière.
L'exécution des carrosseries doit être effectuée exclusivement à partir de plans de carrosserie adressés sur simple demande et conformément aux directives de carrossage SCANIA FRANCE

Dans le souci d'adapter en permanence ses produits aux besoins des utilisateurs et à l'évolution des techniques, SCANIA FRANCE se réserve le droit de modifier sans préavis les spécifications des véhicules présentés.

Les équipements optionnels ne sont donnés qu'à titre indicatif. Leur compatibilité avec chaque modèle doit impérativement être préalablement vérifiée par le réseau Scania.

► Standard ● Option

papiers
Avec Ecofolio tous les papiers se recyclent.

SCANIA France - 2 Boulevard de l'industrie - Z.I. d'écouflant - B.P. 30106 49001 ANGERS Cedex 01 - Consulter notre site internet : www.scania.fr

Porteur 6x4 Construction

Euro 6

Suspensions arrière parabolique et trapézoïdale en tandem arrière 1445 mm FT : CB13/5030/1506-1

P 370 / 410 / 450 CB6X4HHZ

Type CE : N331

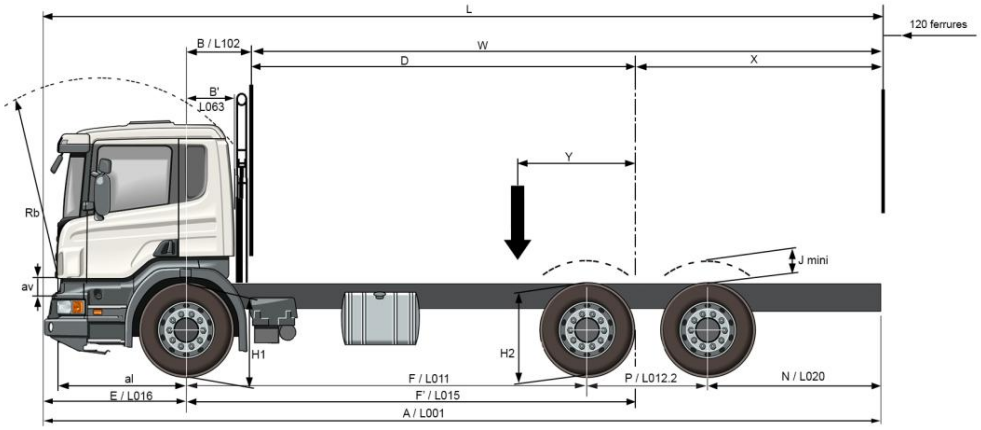

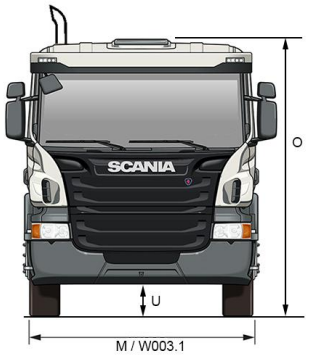

DIMENSIONS	**CABINES**	**CP16**										
	EMPATTEMENTS	**31**	**33**	**■ 39**	**41**	**43**	**45**	**47**	**49**	**51**	**53**	**55**
	A	7995	8315	9275	9595	9915	10115	10555	10875	11195	11515	11815
	B	**830**										
	B'	535										
	D	2993	3193	3793	3993	4193	4393	4593	4793	4993	5193	5393
	E	1590								1510		
	F	**3100**	**3300**	**3900**	**4100**	**4300**	**4500**	**4700**	**4900**	**5100**	**5300**	**5500**
	F'	3823	4023	4623	4823	5023	5223	5423	5623	5823	6023	6223
	H1 à vide/en charge	**8 t 3x29 AM900 : 1157/1078** - 7,5 t 2x32 AM900 : 1115/1047 - 7,5 t 3x29 AM900 : 1157/1093 - 9 t 3x29 AM900 : 1128/1050 - 4x28 AM900 : 1144/1078										
	H2 à vide/en charge	**21 t 8x30/90 2xAD1501P : 1234 / 1187** - 21 t 12x20/90 AD1501P : 1151 / 1066 - 21 t 2x41+2x48 AD1501P : 1136 / 1070 - 21 t 5x48/90 2xAD1501P : 1125 / 1070										
	J (1)	195										
	L maxi (2)	8361	8728	9748	10088	10428	10768	11108	11448	11708	11878	11878
	M avant / M arrière	**13 R 22,5** ou 385/65 R 22,5 : **2476 / 2503**										
	N	1860	1980	2340	2460	2580	2580	2820	2940	3060	3180	3280
	O à vide	**8 t 3x29 AM900 : 3027** - 7,5 t 2x32 AM900 : 2985										
	O à vide	7,5 t 3x29 AM900 : 3027 - 9 t 3x29 AM900 : 2998 - 9 t 4x28 AM900 : 3014										
	P	1445										
	U avant	**13 R 22,5 : 394** - 385/65 R 22,5 : 373										
	U arrière	**2xAD1501P : 312**										
	W mini 8 t (2)	**4690**	**5024**	**6038**	**6394**	**6718**	**7056**	**7398**	**7726**	**8024**	**8358**	**8700**
	W maxi (2) *	**5896**	**6263**	**7283**	**7623**	**7963**	**8303**	**8643**	**8983**	**9323**	**9493**	**9493**
	W mini 7,5 t (2)	4920	5268	6320	6690	7028	7378	7732	8076	8384	8732	9088
	W mini 9 t (2)	4228	4538	5472	5802	6100	6412	6726	7030	7302	7610	7926
	X mini 8 t (2)	**1697**	**1831**	**2245**	**2401**	**2525**	**2663**	**2805**	**2933**	**3031**	**3165**	**3307**
	X maxi (2) *	**2948**	**3115**	**3535**	**3675**	**3815**	**3955**	**4095**	**4235**	**4375**	**4345**	**4145**
	X mini 7,5 t (2)	1927	2075	2527	2697	2835	2985	3139	3283	3391	3539	3695
	X mini 9 t (2)	1235	1345	1679	1809	1907	2019	2133	2237	2309	2417	2533
	rb / av / al (3)	2370 / 170 / 1300										
	Pneumatiques	**13 R 22,5**										
MASSES	Poids à vide (4) essieu AV	5025	5040	5104	5153	5144	5155	5177	5175	5122	5129	5151
	Poids à vide (4) essieux AR	4237	4270	4400	4403	4456	4472	4513	4542	4582	4602	4633
	TOTAL	**9262**	**9310**	**9504**	**9556**	**9600**	**9627**	**9690**	**9717**	**9704**	**9731**	**9784**
	Poids mini sur essieu AV	3750										
	Poids mini sur essieux AR	3400										
PTAC/PTRA	PTAC	**26 000**										
	PTRA Solo	**29 500**										
	PTRA Remorquant	44 000 (5) 40 000 35000										
	Charge maxi essieux AV	7500 / **8000** / 9000										
	Charge maxi essieux AR	**21000** (10 500 + 10 500)										

POIDS	COMPOSANTS	Kg	COMPOSANTS	Kg	COMPOSANTS	Kg
	Opticruise	-3	9 t 3x29 + pneus 385/65 + jantes 11,75	6	21 t 5x48/90 2xAD1501P + RBP835	0
	Sans PTO EG	-19	9 t 4x28 + pneus 385/65 + jantes 11,75	35	Sans barre stabilisatrice AR	-53
	PTO EK	47	Barre stabilisatrice renforcée	11	Retarder Scania	150
	Jante aluminium (par roue)	-15	Sans barre stabilisatrice AV	-33	Echappement non vertical	-33
	7,5 t 2x32 AM900 ou 3x29 AM900	-42 / 0	21 t 12x20/90 2xAD1501P + RBP835	-24		

1) Valeur J calculée pour un débattement maximum des roues. Consulter le manuel de superstructures pour la hauteur minimum du cadre auxiliaire requis.
2) De cette longueur, des ferrures d'un poids négligeable peuvent dépasser de 120 mm (dans la limite de 12 m autorisée).
Pour les charges non uniformément réparties, le porte à faux AR peut être majoré jusqu'à une valeur correspondant à 70 % de l'empattement ou raccourci (mini 1150 mm) en respectant les charges maxi admissibles par essieu (dans la limite du PTAC), soit en diminuant le PTAC en cas de surcharge sur un des essieux
3) Rb = Rayon de basculement de la cabine. av = Axe de basculement de la cabine par rapport au dessus du longeron. al = Axe basculement de la cabine par rapport à l'axe de l'essieu AV.
4) Poids théorique en ordre de marche (avec plein de gazole) sans roue de secours, sans conducteur, sans passager (150 kg sur total AV) et sans option. (Tolérance +/- 2.5%)
Ces poids peuvent augmenter en fonction des options d'équipement. IL EST FORTEMENT CONSEILLE AUX CARROSSIERS DE PESER LES VEHICULES AVANT TOUTE ETUDE DE CARROSSERIE OU DE SUPERSTRUCTURE.
5) 45 000 kg si ensemble routier avec 6 essieux
PTRA R433-1 : standard : 45 000 kg. Moteurs : 410 ch = maxi 60 000 kg – 450 ch = maxi 65 000 kg – 490 ch = maxi 70 000 kg
NOTA : Avec le retarder hydraulique SCANIA, le PTAC et le PTRA sont majorés de 150 kg reportés uniquement sur l'essieu arrière.
L'exécution des carrosseries doit être effectuée exclusivement à partir de plans de carrosserie adressés sur simple demande et conformément aux directives de carrossage SCANIA FRANCE

Dans le souci d'adapter en permanence ses produits aux besoins des utilisateurs et à l'évolution des techniques, SCANIA FRANCE se réserve le droit de modifier sans préavis les spécifications des véhicules présentés.

Les équipements optionnels ne sont donnés qu'à titre indicatif. Leur compatibilité avec chaque modèle doit impérativement être préalablement vérifiée par le réseau Scania.

► Standard ● Option

papiers
Avec Ecofolio tous les papiers se recyclent.

SCANIA France - 2 Boulevard de l'industrie - Z.I. d'écouflant - B.P. 30106 49001 ANGERS Cedex 01 - Consulter notre site internet : www.scania.fr

CHAINE CINEMATIQUE

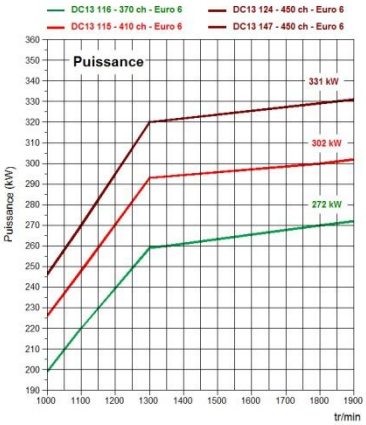

Moteur

Voir les caractéristiques techniques de « Moteurs » pour pour description détaillée

Type moteur

►DC13 116 370 XPI - EGR SCR euro 6
- *DC13 115 410 XPI - SCR Euro 6*
- *DC13 147 450 XPI - SCR Euro 6*
- *DC13 124 450 XPI - EGR-SCR euro 6*

PTO moteur

- *ED120 flasquable*
- ►préparation

Préparation électrique PTO ED

- *1 circuit*
- *2 circuits*

Boîte de vitesses

Voir les caractéristiques techniques de « Boite de vitesses » pour description détaillée

Boîte de vitesses

►GR905
- *GRS895*
- *GRS905*
- *GRSO905*

Refroidisseur d'huile pour BV

►refroidisseur d'huile pour BV

Opticruise

- *Opticruise intégral avec commande d'embrayage automatique* (incompatible avec GR905)
- *Opticruise avec commande d'embrayage manuelle (incompatible avec GR905)*

Opticruise - mode performance

- *économie - standard - puissance*
- *Autres modes*

Régulateur de vitesse avec anticipation active

- *régulateur de vitesse avec anticipation active*

Ecocruise

- *Ecocruise*

Mise au point mort automatique

- *préparation*

Embrayage

Protection usure d'embrayage

- *protection usure d'embrayage*

Alerte usure d'embrayage

- *alerte usure d'embrayage*

Prises de mouvement (PTO)

Voir les caractéristiques techniques de « PTO » pour description détaillée

PTO arrière boîte de vitesses

►EG650 flasquable
- *EG6-*

PTO latérale boîte de vitesses

- *EG5-*

PTO indépendante de l'embrayage

- *EK-*

Pont arrière

Voir les caractéristiques techniques de « Ponts » pour description détaillée

Pont arrière

► RBP735 + RP735, réducteurs dans les moyeux,.
Rapport : ►3,67 ●*4,05* ●*4,35* ●*4,66* ●*5,14*
- *R662, sans réducteur dans les moyeux*
Rapport : ●*3,07* ●*3,42* ●*3,80* ●*4,22 ou* ●*4,88 (PTRA maxi : 70 t)*
- *RBP835+RP835, réducteurs dans les moyeux (recommandé avec GRSO905)*
Rapport ●*3,96* ●*4,38* ●*4,72* ●*5,36* ●*5,68 ou* ●*7,18 (uniquement avec tandem AR 1445)*

► Blocage de différentiel

Circonférence pneumatique : ►13R22,5 : 3,428 m

Régime moteur (tr/min) pour GRS895/GRS905 et GR905 à 89 km/h avec RBP735 :

	Pneumatiques 13 R 22,5
►3,67 :1	1588
• 4,05 :1	1752
• 4,35 :1	1882
• 4,66 :1	2016
• 5,14 :1	2224

Régime moteur (tr/min) pour GRSO905 à 89 km/h avec RBP835 :

	Pneumatiques 13 R 22,5
• 3,96 :1	1371
• 4,38 :1	1516
• 4,72 :1	1634
• 5,36 :1	1855

Dans le souci d'adapter en permanence ses produits aux besoins des utilisateurs et à l'évolution des techniques, SCANIA FRANCE se réserve le droit de modifier sans préavis les spécifications des véhicules présentés.

Les équipements optionnels ne sont donnés qu'à titre indicatif. Leur compatibilité avec chaque modèle doit impérativement être préalablement vérifiée par le réseau Scania.

► Standard ● Option

papiers
Avec Ecofolio tous les papiers se recyclent.

GENERALITES CHASSIS

Direction

Système de direction

►1-circuit
- *2-circuits*

Système de direction selon empattements et essieu AV Maxi :

	Empattements (essieu 1 à 2)		
Essieu Avant Maxi technique	**≤ 5100**	**5300 à 5700**	**5900**
≤ 7500 kg	1-circuit (*)	1-circuit (*)	1-circuit (*)
8000 kg	1-circuit (*)	1-circuit (*)	**2-circuits**
8500 kg	1-circuit (*)	1-circuit (*)	**2-circuits**
9000 kg	1-circuit (*)	**2-circuits**	**2-circuits**

** Le système de direction à 2 circuits reste possible en option*

Effort de direction selon directive 92/62EC

►selon directive 92/62EC

Rayons de braquage

Empattements	31	33	37	39	41	43
Rayon de braquage (m) à l'extérieur de la roue	8,3	8,6	9,1	9,4	9,7	9,9
Rayon de braquage (m) hors tout	9	9,3	9,8	10	10,3	10,6

Empattements	45	47	49	51	53	55
Rayon de braquage (m) à l'extérieur de la roue	10,2	10,5	10,8	11,2	11,5	11,8
Rayon de braquage (m) hors tout	10,8	11,2	11,5	11,9	12,2	12,5

CHASSIS

Suspensions et charges

Charge technique essieu avant et suspension avant

►8 t 3x29 AM900 parabolique (8,5 t technique) (essieu droit)
- *7,5 t 2x32 AM900 parabolique (essieu droit)*
- *7,5 t 3x29 AM900 parabolique (essieu droit)*
- *9 t 3x29 AM900 parabolique (essieu droit) (avec pneumatiques 385/65 R 22,5)*
- *9 t 4x28 AM900 parabolique (essieu droit) (avec pneumatiques 385/65 R 22,5)*

Barre stabilisatrice, avant

►normale
- *renforçée*
- *sans barre stabilisatrice avant (non recommandé)*

Charge tandem arrière et suspension arrière

►21 t (10,5 + 10,5) suspension parabolique 2x38+2x45 type 2xAD1300P si pont AR RBP735 ou 2xAD1300 si pont AR RB662 ou type 2xAD1501P si pont AR RBP835 (empattement tandem AR : 1350 mm)
- *21 t (10,5 t + 10,5 t) suspension parabolique 4x41 type 2xAD1300P si pont AR RBP735 ou 2xAD1300 si pont AR RB662 ou type 2xAD1501P si pont AR RBP835 (empattement tandem AR : 1350 mm)*
- *21 t (10,5 t + 10,5 t) suspension trapézoïdale 10X20/90 type 2xAD1300 (uniquement avec pont AR RB662) (empattement tandem AR : 1350 mm)*
- *21 t (10,5 t + 10,5 t) suspension trapézoïdale 8X30/90 type 2xAD1501P (uniquement avec pont AR RBP835) Sous couvert de l'article R433-1, possibilité 26 t (13t + 13t) ou possibilité 27 t (13,5t + 13,5t) (empattement tandem AR : 1445 mm)*
- *21 t (10,5 t + 10,5 t) suspension trapézoïdale 12X20/90 type 2xAD1501P (uniquement avec pont AR RBP835) Sous couvert de l'article R433-1, possibilité 26 t (13t + 13t) (empattement AR : 1445 mm)*
- *21 t (10,5 t + 10,5 t) suspension parabolique 2x41+2x48 type 2xAD1501P (uniquement avec pont AR RBP835) Sous couvert de l'article R433-1, possibilité 26 t (13t + 13t) (empattement tandem AR : 1445 mm)*
- *21 t (10,5 t + 10,5 t) suspension parabolique 5X48/90 type 2xAD1501P (uniquement avec pont AR RBP835) Sous couvert de l'article R433-1, possibilité 26 t (13t + 13t) ou possibilité 27 t (13,5t + 13,5t) (empattement tandem AR : 1445 mm)*

Barre stabilisatrice, arrière

► barre stabilisatrice arrière
- *sans barre stabilisatrice*

Réservoirs

Réservoir gasoil droit

►300 L acier
- 200 L acier (pour empattements 3100 et 3300 mm)
- *autres contenances, côté gauche ou droit*

Position réservoir gasoil

►haute
- *normale*
- *basse*

Bouchon de gasoil à clé

►1 pièce

Protection anti-refoulement du carburant

► protection anti-refoulement du carburant

Réchauffeur de gasoil

►réchauffeur de gasoil

Réservoirs AdBlue côté droit

► 47 dm3
- *80 dm3*
- *105 dm3*

Système de freinage

Système de gestion d'air (APS)

► air
- *air haute capacité*

Type de frein des roues

►à tambour

Contrôle de frein

► électronique (EBS)
- *pneumatique*

Blocage de frein de parc

- *blocage de frein de parc*

Démarrage en pente

- *démarrage en pente*

Dans le souci d'adapter en permanence ses produits aux besoins des utilisateurs et à l'évolution des techniques, SCANIA FRANCE se réserve le droit de modifier sans préavis les spécifications des véhicules présentés.

Les équipements optionnels ne sont donnés qu'à titre indicatif. Leur compatibilité avec chaque modèle doit impérativement être préalablement vérifiée par le réseau Scania.

► Standard ● Option

papiers Avec Ecofolio tous les papiers se recyclent.

ESP
► ESP déconnectable
● *ESP non déconnectable*

Tambour essieu arrière 10 pouces
● *tambour essieu arrière 10 pouces (uniquement avec pont RB662 ou RBP835)*

Système antivibration des freins
● *système antivibration des freins*

Cylindre à ressorts 1er essieu avant
► cylindre à ressorts 1er essieu avant

Cylindre à ressorts 2ème essieu arrière
● *cylindre à ressorts 2ème essieu arrière*

Commande de frein sur échappement
►manuelle
● *automatique*
● *manuelle + automatique*

Ralentisseur (Retarder)
● *ralentisseur Scania R3500*
● *ralentisseur Scania R4100*
● *ralentisseur Scania R4100D*

Accouplement frein de remorque
● *accouplement frein de remorque*

Type de flexible de frein
● *ISO*

Electricité

Batteries
►180 Ah
● *140 Ah*
● *225 Ah*
● *double système*

Position batteries
► côté gauche

Alternateur
►100A
● *150A*

Coupe-batteries
► service
● *sécurité*

Commande coupe-batteries
● *électrique au tableau de bord*
● *extérieur côté gauche*
► électrique au tableau de bord + extérieur à gauche

Eclairage châssis

Feux latéraux
● *montage définitif*
● *sans feux latéraux*
►montage temporaire

Position des feux arrière
►sur support
● *sur barre anti-encastrement arrière*

Longueur câbles feux arrière
►prolongé 600 mm
● *prolongé 1200 mm*
● *sans prolongation*

Protection des feux arrière
● *protection des feux arrière*

Ailes

Ailes arrière
● *ailes arrière*

Calottes d'ailes
● *hautes*
● *moyennes*

Largeur des garde-boue avant
► normale
● *élargie*

Bavettes avant
► bavettes avant

Bavettes selon directive EU109/2011
● *bavettes selon directive EU109/2011*

Anti-projections
● *anti-projections*

Système anti-projections
● *avant et arrière*
● *avant*

Prise d'air et échappement

Prise d'aspiration
►avant
● *arrière haute*

Type de silencieux
►compact

Echappement
● *à droite*
● *central*
►vertical
● *à gauche*

Pare-chaleur du silencieux
►pare-chaleur du silencieux

Pare-chocs

Kit Off Road
► Kit Off Road (jusqu'à l'empattement 4900 mm)
● *sans kit Off Road*

Pare-chocs acier avançé
► pare-chocs acier avançé

Type de pare-chocs acier
► Off Road 130 mm
● *50 mm*

Dispositif remorquage
► Position centrale
● *sans dispositif remorquage*

Marchepieds rabattable dans pare-chocs
► marchepieds rabattable dans pare-chocs
● *sans marchepieds rabattable dans pare-chocs*

Système anti-encastrement avant (FUP)
● *avec conformité hauteur selon directive CE*
● *avec conformité hauteur et choix hauteur pare-chocs*
● *avec angle d'attaque limité*
► sans système anti-encastrement avant (FUP)

Support plaque immatriculation
► support plaque immatriculation

Dans le souci d'adapter en permanence ses produits aux besoins des utilisateurs et à l'évolution des techniques, SCANIA FRANCE se réserve le droit de modifier sans préavis les spécifications des véhicules présentés.

Les équipements optionnels ne sont donnés qu'à titre indicatif. Leur compatibilité avec chaque modèle doit impérativement être préalablement vérifiée par le réseau Scania.

► Standard ● Option

papiers
Avec Ecofolio tous les papiers se recyclent.

Equipements additionnels châssis

Châssis

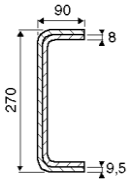

►Cadre type F958
Epaisseur (ep) : 9,5 mm + 1 fourreau intérieur de 8 mm
Largeur extérieure du châssis assemblé, à l'arrière : 770 mm

Protections latérales
- *protections latérales*

Marchepieds gauche
- *double*

Marchepied avant rétractable
► marchepied avant rétractable

Atténuation du bruit
► 80 dB(A) selon EEC 70/157

Plaque immatriculation arrière
► sur support

PNEUMATIQUES ET ACCESSOIRES

Pneumatiques

Pneumatiques essieu avant
►Michelin 13R22.5
- *autres marques ou dimensions*

Pneumatiques 1er essieu arrière
►Michelin 13R22.5
- *autres marques ou dimensions*

Pneumatiques 2ème essieu arrière/directeur
►Michelin 13R22.5
- *autres marques ou dimensions*

Pneumatique roue de secours
►Michelin 13R22.5
- *autres marques ou dimensions*

Jantes
►9.00x22.5 acier
- *jantes aluminium mates*
- *jantes aluminium polies*

Accessoires

Porte-roue de secours
(incompatible avec pneus 13 R 22,5 et 385/65 R 22,5)
- *à gauche*
- *à droite*

Enjoliveurs de roue
- *acier peint*
- *acier inox*

Cales de roue
- *1 pièce*
- *2 pièces*

Cric
►cric
- *sans cric*

ADAPTATION SPECIFIQUE

Fonctions électriques carrosserie

Boîtier électronique BCI
- *boîtier électronique BCI*

Hayon élévateur
- *préparation connexion derrière cabine*

Feu de travail arrière châssis
- *préparation côté gauche*
- *préparation côté droit*
- *preparation des 2 côtés*

Démarrage moteur à distance
- *préparation*

Faisceau de câbles pour ajout 4 interrupteurs (non fournis)
- *faisceau de câbles pour ajout 4 interrupteurs (non fournis)*

Faisceau de câble carrosserie
►7+7+7

Câble pour carrosserie châssis
►2 M
- *7 M*
- *12 M*

Câble pour équipement toît
- *câble pour équipement toît*

Informations carrosseries tableau de bord
►informations carrosseries tableau de bord

Boîtier de connexion batteries
- *boîtier de connexion batteries*

Alimentation électrique supplémentaire
- *60A*

Préparation électrique pour boite de coupure
- *préparation électrique pour boite de coupure*

BWA

Montage de la traverse de remorquage
► montage de la traverse de remorquage
- *sans montage de la traverse de remorquage*

Type de traverse de remorquage
►centre DB5A
- *DB7A semi-abaissée*
- *DB7A abaissée*
- *centre DB7A*
- *DB7A surbaissée*

Traverse de fermeture
- *traverse de fermeture*

Type de traverse de fermeture
- *profil en U*
- *profil carré*

Barre anti-encastrement arrière
► barre anti-encastrement arrière
- *sans barre anti-encastrement arrière*

Type barre anti-encastrement arrière
- *en U*
► ronde
- *carrée*

Chape de remorquage
- *chape de remorquage*

Dans le souci d'adapter en permanence ses produits aux besoins des utilisateurs et à l'évolution des techniques, SCANIA FRANCE se réserve le droit de modifier sans préavis les spécifications des véhicules présentés.

Les équipements optionnels ne sont donnés qu'à titre indicatif. Leur compatibilité avec chaque modèle doit impérativement être préalablement vérifiée par le réseau Scania.

► Standard ● Option

papiers
Avec Ecofolio tous les papiers se recyclent.

Supports avant
- *perçage (type A)*
- ► flexible (type B)
- *VDA (type C)*
- *sans supports avant*

Supports central
- *perçage (type A)*
- *VDA (type C)*
- ► rigide (type D)
- *rigide (type E)*
- *sans supports central*

Supports arrière
- *perçage (type A)*
- ► rigide (type F)
- *soudés (type G)*
- *sans supports arrière*

CABINE

Voir « fiche technique Cabines » pour description détaillée et options.

Type

Type de cabine
- ►CP14
- *CP19N*
- *CP16*
- *CP19 pavillon abaissé*

PEINTURES

Couleurs et bandes décoratives

Couleur du châssis
- ► gris standard Scania
- *autres teintes*

Couleur Cabine
- ► blanc Ivoire (standard Scania)
- *autres teintes*

Couleur de calandre
- *couleur cabine*
- *gris argent*
- ► noir mat Off Road

Equipements extérieur cabine

Equipements extérieur

Hauteur de pavillon
- *normale*
- ►abaissée

Suspension

Suspension cabine
- *4 points air*
- ►4 points mécanique
- *2 points mécanique*

Eclairage

Grille de protection phares
- ► grille de protection phares

Phares antibrouillard avant
- *phares antibrouillard avant*
- *préparation*

Feux longues portée
- *feux longue portée*
- *préparation*

Equipements intérieur cabine

Sièges et couchettes

Siège chauffeur
- ►médium
- *basique*
- *Premium*

Amortisseur réglable siège chauffeur
- ►amortisseur réglable siège chauffeur
- *sans amortisseur réglable siège chauffeur*

Siège passager
- *basique*
- *Premium*
- *médium*
- ►rabattable

Amortisseur réglable siège passager
- *amortisseur réglable siège passager*

Instrumentation

Chronotachygraphe
- ► Stoneridge
- *Stoneridge*
- *Continental*

Alarme sortie de voie - LDW
- *alarme sortie de voie - LDW*

Système de freinage d'urgence avancé - AEB
- *système de freinage d'urgence avancé - AEB*

Communication

Radio
- *lecteur CD*
- *lecteur CD*
- ►radio Premium

Boîtier électronique
- ►C200

Bluetooth Scania
- ►Bluetooth Scania
- *sans Bluetooth Scania*

Navigateur GPS poids lourds
- ►Europe de l'ouest
- *sans navigateur GPS poids lourds*

Dans le souci d'adapter en permanence ses produits aux besoins des utilisateurs et à l'évolution des techniques, SCANIA FRANCE se réserve le droit de modifier sans préavis les spécifications des véhicules présentés.

Les équipements optionnels ne sont donnés qu'à titre indicatif. Leur compatibilité avec chaque modèle doit impérativement être préalablement vérifiée par le réseau Scania.

► Standard ● Option

papiers
Avec Ecofolio tous les papiers se recyclent.