Porteur 8x4 Construction

Euro 6

FT : CB13/8030/1602-1

Suspensions arrière parabolique et trapézoïdale en tandem arrière 1350 mm

P 370 / 410 / 450 CB8X4HHZ

Type CE : N341

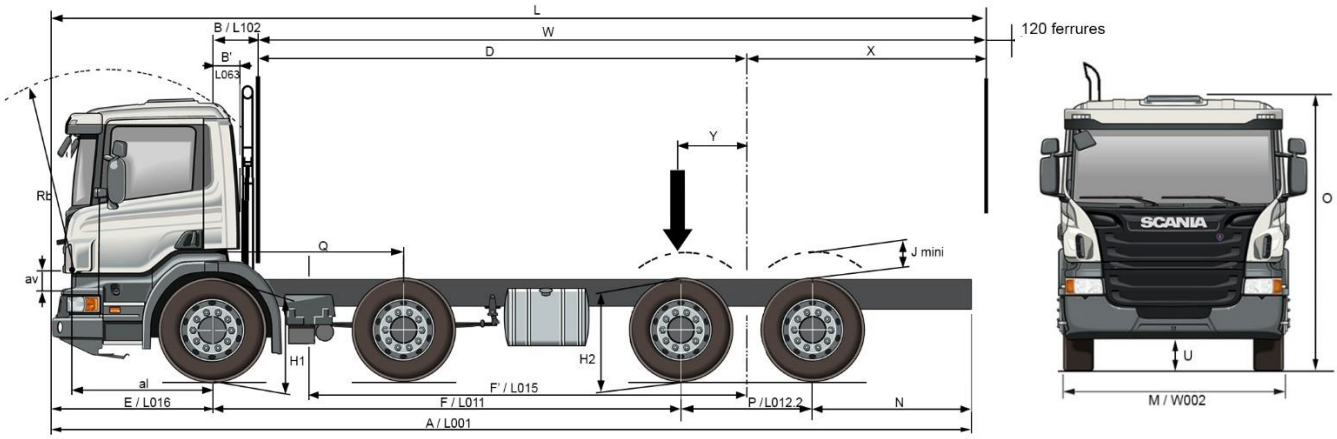

	CABINES	CP14								CP19							
	EMPATTEMENTS	**41**	**■ 43**	**45**	**47**	**49**	**51**	**53**	**55**	**41**	**43**	**45**	**47**	**49**	**51**	**53**	**55**
DIMENSIONS	A / L001	9100	9400	9700	10000	10300	10600	10890	11090	9100	9500	9800	10100	10400	10690	10890	11090
	B / L102	**710**	**710**	**710**	**710**	**710**	**710**	**710**	**710**	**1120**	**1120**	**1120**	**1120**	**1120**	**1120**	**1120**	**1120**
	B' / L063	**255**								**805**							
	D	4065	4265	4465	4665	4865	5065	5265	5465	3655	3855	4055	4255	4455	4655	4855	5055
	E / L016	1590															
	F / L011	**4100**	**4300**	**4500**	**4700**	**4900**	**5100**	**5300**	**5500**	**4100**	**4300**	**4500**	**4700**	**4900**	**5100**	**5300**	**5500**
	F' / L015	3805	4005	4205	4405	4605	4805	5005	5205	3805	4005	4205	4405	4605	4805	5005	5205
	H1 à vide/en charge	**2x7,1 t 2x32 AM900 : 1143 / 1058** - 2x7,5 t 3x29 AM900 : 1182 / 1098															
	H1 à vide/en charge	2x8,5 t 3x29 AM900 : 1153 / 1062 - 2x9 t 3x29 AM900 : 1153 / 1055 - 2x9 t 4x28 AM900 : 1163 / 1081															
	H2 à vide/en charge	**21 t 2x38+2x45 2xAD1300P ou 2xAD1303 : 1146 / 1077** - 21 t 4x41 2xAD1300P ou 2xAD1303 : 1142 / 1077 - 21 t 10x20/90 2xAD1303 : 1151 / 1065															
	J (1)	195															
	L maxi (2)	8221	8527	8845	9161	10433	10749	11075	11391	8671	8979	9299	9617	9921	10239	10565	10883
	M avant / M arrière	2476 / 2503															
	N / L020	2060	2160	2260	2360	2460	2560	2650	2650	2060	2260	2360	2460	2560	2650	2650	2650
	O à vide	**2x7,1 t 2x32 : 3013** - 2x7,5 t 3x29 : 3052								**2x7,1 t 2x32 : 3253** - 2x7,5 t 3x29 : 3292							
	O à vide	2x8,5 t ou 2x9 t 3x29 : 3023 - 2x9 t 4x28 : 3033								2x8,5 t ou 2x9 t 3x29 : 3263 - 2x9 t 4x28 : 3273							
	P / L012.2	1350															
	Q	1940															
	U avant	**7,1** ou 7,5 t AM900 **: 394** - 9 t ou 8,5 t AM900 : 373															
	U arrière	**2xAD1300P : 337** - 2xAD1303 : 263															
	W mini 2x7,1 t (2)	**5926**	**6172**	**6430**	**6684**	**6928**	**7186**	**7450**	**7704**	**4848**	**5094**	**5354**	**5612**	**5856**	**6114**	**6380**	**6636**
	W maxi (2)	**7036**	**7342**	**7660**	**7976**	**8278**	**8594**	**8920**	**9236**	**5966**	**6274**	**6594**	**6912**	**7216**	**7534**	**7860**	**8178**
	W mini 2x7,5 t (2)	5648	5880	6122	6362	6590	6832	7082	7320	4813	5013	5213	5413	5613	5813	6013	6250
	W mini 2x8,5 t (2)	5363	5563	5763	5963	6163	6363	6563	6763	4813	5013	5213	5413	5613	5813	6013	6213
	W mini 2x9 t (2)	5363	5563	5763	5963	6163	6363	6563	6763	4813	5013	5213	5413	5613	5813	6013	6213
	X mini 2x7,1 t (2)	**1713**	**1759**	**1817**	**1871**	**1915**	**1973**	**2037**	**2091**	**1185**	**1231**	**1291**	**1349**	**1393**	**1451**	**1517**	**1573**
	X maxi (2)	**2823**	**2929**	**3047**	**3163**	**3265**	**3381**	**3507**	**3623**	**2303**	**2411**	**2531**	**2649**	**2753**	**2871**	**2997**	**3115**
	X mini 2x7,5 t (2)	1435	1467	1509	1549	1577	1619	1669	1707	1150	1150	1150	1150	1150	1150	1150	1187
	X mini 2x8,5 t (2)	1150	1150	1150	1150	1150	1150	1150	1150	1150	1150	1150	1150	1150	1150	1150	1150
	X mini 2x9 t (2)	1150	1150	1150	1150	1150	1150	1150	1150	1150	1150	1150	1150	1150	1150	1150	1150
	rb / av / al (3)	2172 / 170 / 1300								2620 / 170 / 1300							
	Pneumatiques	**13 R 22,5** / 385/65R22,5															
MASSES	Poids à vide (4) essieux AV	6840	6793	6781	6761	6711	6692	6704	6694	6955	6908	6896	6876	6826	6807	6819	6809
	Poids à vide (4) essieux AR	3087	3170	3228	3274	3341	3353	3378	3428	3119	3222	3260	3306	3373	3385	3410	3460
	TOTAL	**9927**	**9963**	**10009**	**10035**	**10052**	**10045**	**10082**	**10122**	**10074**	**10130**	**10156**	**10182**	**10199**	**10192**	**10229**	**10269**
	Poids mini sur essieux AV	5970															
	Poids mini sur essieux AR	3370															
PTAC/PTRA	PTAC	**32 000**															
	PTRA Solo	**35 500**															
	PTRA Remorquant	44 000 (5) 40 000															
	Charge maxi essieux AV	**14 200** / 15 000 / 16 000 / 18 000															
	Charge maxi essieux AR	**21 000 (10 500 + 10 500)**															

POIDS	COMPOSANTS	Kg	COMPOSANTS	Kg	COMPOSANTS	Kg
	PTO EK	47	2x9 t 4x28 AM900 + pneus 385/65 + jantes	176	Déflecteurs 5 éléments CP14/CP19	42 / 47
	Autre PTO EG	de -15 à +1	Sans barre stabilisatrice AV	-44	Déflecteurs de toit uniquement	28
	Jante aluminium 9,00x22,5 (par roue)	-15	21 t 10x20/90 2xAD1300 + RB662	-100	Sans échappement vertical	-49
	2x7,5 t 3x29 AM900	100	Sans barre stabilisatrice AR	-54	Sans barre anti-encastrement AR	-50
	2x8,5 t 3x29 AM900 + pneus 385/65 +	114	Retarder Scania	150	Sans barre anti-encastrement AV	-17
	2x9 t 3x29 AM900 + pneus 385/65 + ja	114	ADR	40		

1) Valeur J calculée pour un débattement maximum des roues. Consulter le manuel de superstructures pour la hauteur minimum du cadre auxiliaire requis.
2) De cette longueur, des ferrures d'un poids négligeable peuvent dépasser de 120 mm (dans la limite de 12 m autorisée).
Pour les charges non uniformément réparties, le porte à faux AR peut être majoré jusqu'à une valeur correspondant à 70 % de l'empattement ou raccourci (mini 1150 mm) en respectant les charges maxi admissibles par essieu (dans la limite du PTAC), soit en diminuant le PTAC en cas de surcharge sur un des essieux.
3) Rb = Rayon de basculement de la cabine. av = Axe de basculement de la cabine par rapport au-dessus du longeron. al = Axe basculement de la cabine par rapport à l'axe de l'essieu AV.
4) Poids théorique en ordre de marche (avec le plein de gazole) sans roue de secours, sans conducteur, sans passager (150 kg sur total AV) et sans option. (Tolérance +/- 2.5%)
5) 45000 kg si ensemble routier avec 6 essieux. - PTRA R433-1 : Moteurs : 370 ch = maxi 50 000 kg - 410 ch = maxi 60 000 kg - 450 ch = maxi 65 000 kg
NOTA : Avec le retarder hydraulique SCANIA, le PTAC et le PTRA sont majorés de 150 kg reportés sur l'essieu arrière.
Ces poids peuvent augmenter en fonction des options d'équipement. IL EST FORTEMENT CONSEILLE AUX CARROSSIERS DE PESER LES VEHICULES AVANT TOUTE ETUDE DE CARROSSERIE OU DE SUPERSTRUCTURE.
L'exécution des carrosseries doit être effectuée exclusivement à partir de plans de carrosserie adressés sur simple demande et conformément aux directives de carrossage SCANIA FRANCE

Dans le souci d'adapter en permanence ses produits aux besoins des utilisateurs et à l'évolution des techniques, SCANIA FRANCE se réserve le droit de modifier sans préavis les spécifications des véhicules présentés.

Les équipements optionnels ne sont donnés qu'à titre indicatif. Leur compatibilité avec chaque modèle doit impérativement être préalablement vérifiée par le réseau Scania

► Standard ● Option

Porteur 8x4 Construction

Euro 6

Suspensions arrière parabolique et trapézoïdale en tandem arrière 1350 mm

FT : CB13/8030/1602-1

P 370 / 410 / 450 CB8X4HHZ

Type CE : N341

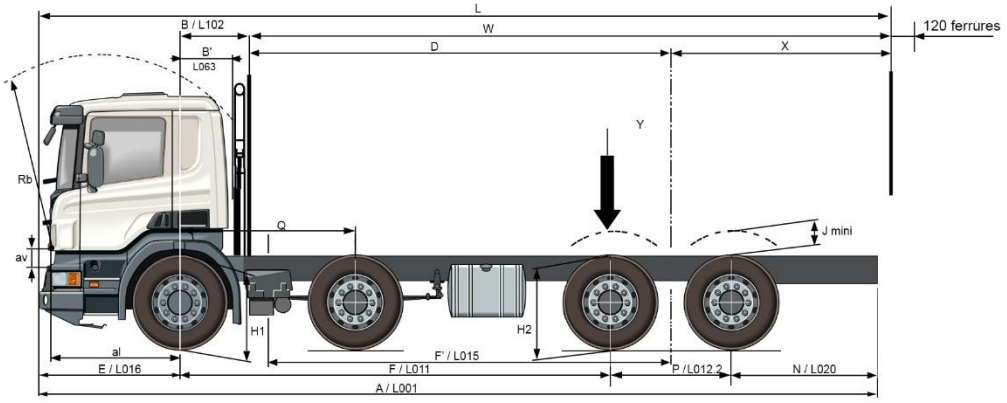

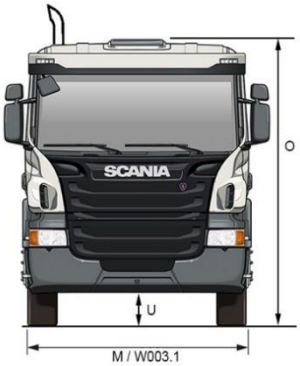

	CABINES	CP16							
DIMENSIONS	**EMPATTEMENTS**	**41**	**■ 43**	**45**	**47**	**49**	**51**	**53**	**55**
	A / L001	9100	9400	9700	10000	10300	10600	10890	11090
	B / L102	**830**	**830**	**830**	**830**	**830**	**830**	**830**	**830**
	B' / L063	**535**							
	D	3945	4145	4345	4545	4745	4945	5145	5345
	E / L016	1590							
	F / L011	**4100**	**4300**	**4500**	**4700**	**4900**	**5100**	**5300**	**5500**
	F' / L015	3805	4005	4205	4405	4605	4805	5005	5205
	H1 à vide/en charge	**2x7,1 t 2x32 AM900 : 1143 / 1058 - 2x7,5 t 3x29 AM900 : 1182 / 1098**							
	H1 à vide/en charge	2x8,5 t 3x29 AM900 : 1153 / 1062 - 2x9 t 3x29 AM900 : 1153 / 1055 - 2x9 t 4x28 AM900 : 1163 / 1081							
	H2 à vide/en charge	**21 t 2x38+2x45 2xAD1300P ou 2xAD1303 : 1146 / 1077** - 21 t 4x41 2xAD1300P ou 2xAD1303 : 1142 / 1077							
	H2 à vide/en charge	21 t 10x20/90 2xAD1303 : 1151 / 1065							
	J (1)	195							
	L maxi (2)	8221	8527	8847	9163	10435	10751	11077	11393
	M avant / M arrière	2476 / 2503							
	N / L020	2060	2160	2260	2360	2460	2560	2650	2650
	O à vide	**2x7,1 t 2x32 : 3013 - 2x7,5 t 3x29 : 3052**							
	O à vide	2x8,5 t ou 2x9 t 3x29 : 3023 - 2x9 t 4x28 : 3033							
	P / L012.2	1350							
	Q	1940							
	U avant	**7,1** ou 7,5 t AM900 **: 394** - 9 t ou 8,5 t AM900 : 373							
	U arrière	**2xAD1300P : 337** - 2xAD1303 : 263							
	W mini 2x7,1 t (2)	**5924**	**6170**	**6428**	**6684**	**6926**	**7184**	**7450**	**7704**
	W maxi (2)	**7036**	**7342**	**7662**	**7978**	**8280**	**8596**	**8922**	**9238**
	W mini 2x7,5 t (2)	5646	5876	6120	6360	6588	6832	7080	7318
	W mini 2x8,5 t (2)	5363	5563	5763	5963	6163	6363	6563	6763
	W mini 2x9 t (2)	5363	5563	5763	5963	6163	6363	6563	6763
	X mini 2x7,1 t (2)	**1711**	**1757**	**1815**	**1871**	**1913**	**1971**	**2037**	**2091**
	X maxi (2)	**2823**	**2929**	**3049**	**3165**	**3267**	**3383**	**3509**	**3625**
	X mini 2x7,5 t (2)	1433	1463	1507	1547	1575	1619	1667	1705
	X mini 2x8,5 t (2)	1150	1150	1150	1150	1150	1150	1150	1150
	X mini 2x9 t (2)	1150	1150	1150	1150	1150	1150	1150	1150
	rb / av / al (3)	2370 / 170 / 1300							
	Pneumatiques	**13 R 22,5 / 385/65R22,5**							

MASSES	Poids à vide (4) essieux AV	6850	6803	6791	6771	6721	6702	6714	6704
	Poids à vide (4) essieux AR	3112	3215	3253	3299	3366	3378	3403	3453
	TOTAL	**9962**	**10018**	**10044**	**10070**	**10087**	**10080**	**10117**	**10157**
	Poids mini sur essieux AV	5970							
	Poids mini sur essieux AR	3370							

PTAC/PTRA	PTAC	**32 000**
	PTRA Solo	**35 500**
	PTRA Remorquant	44 000 (5) 40 000
	Charge maxi essieux AV	14 200 / **15 000** / 16 000 / 18 000
	Charge maxi essieux AR	**21 000 (10 500 + 10 500)**

	COMPOSANTS	Kg	COMPOSANTS	Kg	COMPOSANTS	Kg
POIDS	PTO EK	47	2x9 t 4x28 AM900 + pneus 385/65 + jantes	176	Sans barre anti-encast. AV	-17
	Autre PTO EG	de -15 à +1	Sans barre stabilisatrice AV	-44	ADR	40
	Jante aluminium 9,00x22,5 (par roue)	-15	21 t 10x20/90 2xAD1300 + RB662	-100	Déflecteurs 5 éléments	42
	2x7,5 t 3x29 AM900	100	Sans barre stabilisatrice AR	-54	Déflecteurs de toit uniquement	28
	2x8,5 t 3x29 AM900 + 385/65R22,5+jan	114	Retarder Scania	150	Sans échappement vertical	-49
	2x9 t 3x29 AM900 + pneus 385/65 + jar	116	Sans barre anti-encastrement AR	-50		

1) Valeur J calculée pour un débattement maximum des roues. Consulter le manuel de superstructures pour la hauteur minimum du cadre auxiliaire requis.
2) De cette longueur, des ferrures d'un poids négligeable peuvent dépasser de 120 mm (dans la limite de 12 m autorisée).
Pour les charges non uniformément réparties, le porte à faux AR peut être majoré jusqu'à une valeur correspondant à 70 % de l'empattement ou raccourci (mini 1150 mm) en respectant les charges maxi admissibles par essieu (dans la limite du PTAC), soit en diminuant le PTAC en cas de surcharge sur un des essieux.
3) Rb = Rayon de basculement de la cabine. av = Axe de basculement de la cabine par rapport au dessus du longeron. al = Axe basculement de la cabine par rapport à l'axe de l'essieu AV.
4) Poids théorique en ordre de marche (avec le plein de gazole) sans roue de secours, sans conducteur, sans passager (150 kg sur total AV) et sans option. (Tolérance +/- 2.5%)
5) 45000 kg si ensemble routier avec 6 essieux. - PTRA R433-1 : Moteurs : 370 ch = maxi 50 000 kg - 410 ch = maxi 60 000 kg - 450 ch = maxi 65 000 kg
NOTA : Avec le retarder hydraulique SCANIA, le PTAC et le PTRA sont majorés de 150 kg reportés sur l'essieu arrière.
Ces poids peuvent augmenter en fonction des options d'équipement. IL EST FORTEMENT CONSEILLE AUX CARROSSIERS DE PESER LES VEHICULES AVANT TOUTE ETUDE DE CARROSSERIE OU DE SUPERSTRUCTURE.
L'exécution des carrosseries doit être effectuée exclusivement à partir de plans de carrosserie adressés sur simple demande et conformément aux directives de carrossage SCANIA FRANCE

Dans le souci d'adapter en permanence ses produits aux besoins des utilisateurs et à l'évolution des techniques, SCANIA FRANCE se réserve le droit de modifier sans préavis les spécifications des véhicules présentés

Les équipements optionnels ne sont donnés qu'à titre indicatif. Leur compatibilité avec chaque modèle doit impérativement être préalablement vérifiée par le réseau Scania

► Standard ● Option

Porteur 8x4 Construction

Euro 6

Suspensions arrière parabolique et trapézoïdale en tandem arrière 1445 mm

FT : CB13/8030/1602-1

P 370 / 410 / 450 CB8X4HHZ

Type CE : N341

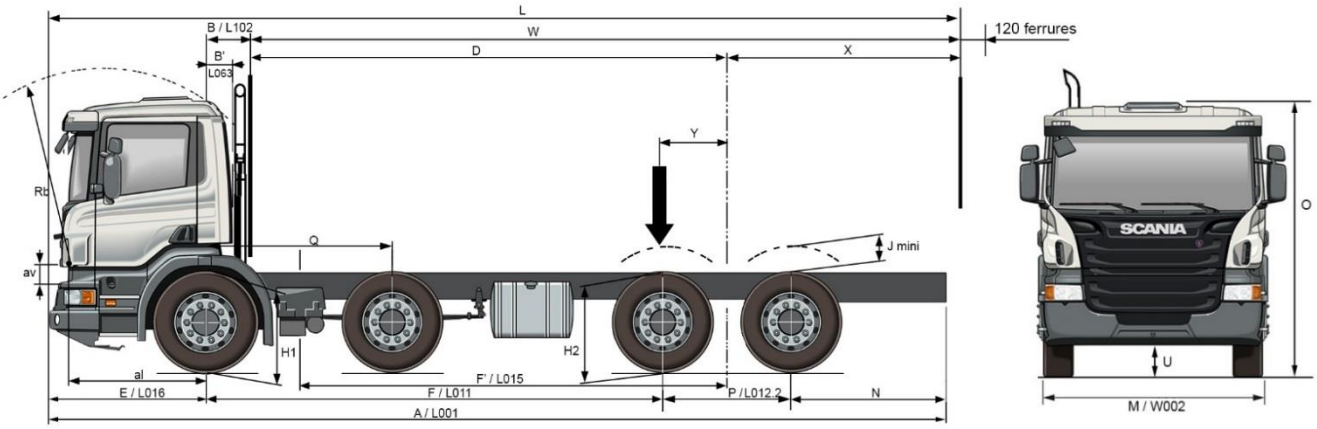

	CABINES	CP14								CP19							
DIMENSIONS	**EMPATTEMENTS**	**41**	**■43**	**45**	**47**	**49**	**51**	**53**	**55**	**41**	**43**	**45**	**47**	**49**	**51**	**53**	**55**
	A	9100	9400	9700	10000	10300	10600	10890	11090	9100	9400	9700	10000	10300	10600	10890	11090
	B	**710**								**1120**							
	B'	**255**								**805**							
	D	4113	4313	4513	4713	4913	5113	5313	5513	3703	3903	4103	4303	4503	4703	4903	5103
	E	1590															
	EMPATTEMENTS	**4100**	**4300**	**4500**	**4700**	**4900**	**5100**	**5300**	**5500**	**4100**	**4300**	**4500**	**4700**	**4900**	**5100**	**5300**	**5500**
	F'	3853	4053	4253	4453	4653	4853	5053	5253	3853	4053	4253	4453	4653	4853	5053	5253
	H1 à vide/en charge	**2x7,1 t 2x32 AM900 : 1144 / 1058** - 2x7,5 t 3x29 AM900 : 1183 / 1098															
	H1 à vide/en charge	2x8,5 t 3x29 AM900 : 1154 / 1062 - 2x9 t 3x29 AM900 : 1154 / 1055 - 2x9 t 4x28 AM900 : 1164 / 1081															
	H2 à vide/en charge	**21 t 8x30/90 2xAD1501P : 1138 / 1090** - 21 t 12x20/90 2xAD1501P : 1151 / 1075 - 21 t 5x48/90 2xAD1501P : 1125 / 1083															
	J (1)	195															
	L maxi (2)	8271	8575	8893	9205	10477	10791	11117	11431	8721	9027	9347	9663	9965	10281	10609	10983
	M avant / M arrière	2476 / 2503															
	N	1965	2065	2165	2265	2365	2465	2555	2555	1965	2065	2165	2265	2365	2465	2555	2555
	O à vide	**2x7,1 t 2x32 : 3014** - 2x7,5 t 3x29 : 3053								**2x7,1 t 2x32 : 3254** - 2x7,5 t 3x29 : 3293							
	O à vide	2x8,5 t ou 2x9 t 3x29 : 3024 - 2x9 t 4x28 : 3534								2x8,5 t ou 2x9 t 3x29 : 3264 - 2x9 t 4x28 : 3274							
	P	1445															
	Q	1940															
	U avant	**7,1 t** ou 7,5 t **AM900 : 394** - 9 t ou 8,5 t AM900 : 373															
	U arrière	**2xAD1501P : 312** - 2xAD1300 : 263															
	W mini 2x7,1 t (2)	**5944**	**6186**	**6444**	**6696**	**6936**	**7192**	**7454**	**7706**	**4868**	**5110**	**5370**	**5622**	**5864**	**6120**	**6386**	**6758**
	W maxi (2)	**7086**	**7390**	**7708**	**8020**	**8322**	**8636**	**8962**	**9276**	**6016**	**6322**	**6642**	**6958**	**7260**	**7576**	**7904**	**8338**
	W mini 2x7,5 t (2)	5658	5884	6126	6364	6590	6830	7078	7312	4858	5058	5258	5458	5658	5858	6058	6362
	W mini 2x8,5 t (2)	5408	5608	5808	6008	6208	6408	6608	6808	4858	5058	5258	5458	5658	5858	6058	6318
	W mini 2x9 t (2)	5408	5608	5808	6008	6208	6408	6608	6808	4858	5058	5258	5458	5658	5858	6058	6318
	X mini 2x7,1 t (2)	**1686**	**1728**	**1786**	**1838**	**1878**	**1934**	**1996**	**2048**	**1160**	**1202**	**1262**	**1314**	**1356**	**1412**	**1478**	**1590**
	X maxi (2)	**2828**	**2932**	**3050**	**3162**	**3264**	**3378**	**3504**	**3618**	**2308**	**2414**	**2534**	**2650**	**2752**	**2868**	**2996**	**3170**
	X mini 2x7,5 t (2)	1400	1426	1468	1506	1532	1572	1620	1654	1150	1150	1150	1150	1150	1150	1150	1194
	X mini 2x8,5 t (2)	1150	1150	1150	1150	1150	1150	1150	1150	1150	1150	1150	1150	1150	1150	1150	1150
	X mini 2x9 t (2)	1150	1150	1150	1150	1150	1150	1150	1150	1150	1150	1150	1150	1150	1150	1150	1150
	rb / av / al (3)	2172 / 170 / 1300								2620 / 170 / 1300							
	Pneumatiques	**13 R 22,5** / 385/65R22,5															
MASSES	Poids à vide (4) essieux AV	6838	6791	6780	6758	6711	6690	6704	6693	6953	6906	6895	6873	6826	6805	6819	6808
	Poids à vide (4) essieux AR	3437	3540	3577	3625	3689	3703	3726	3777	3469	3572	3609	3657	3721	3735	3758	3809
	TOTAL	**10275**	**10331**	**10357**	**10383**	**10400**	**10393**	**10430**	**10470**	**10422**	**10478**	**10504**	**10530**	**10547**	**10540**	**10577**	**10617**
	Poids mini sur essieux AV	5970															
	Poids mini sur essieux AR	3370															
PTAC/PTRA	PTAC	**32 000**															
	PTRA Solo	**35 500**															
	PTRA Remorquant	44 000 (5) 40 000															
	Charge maxi essieux AV	14 200 / **15 000** / 16 000 / 18 000															
	Charge maxi essieux AR	**21 000 (10 500 + 10 500)**															

POIDS	COMPOSANTS	Kg	COMPOSANTS	Kg	COMPOSANTS	Kg
	PTO EK	47	21 t 5x48/90 2xAD1501P + RBP835	0	Déflecteurs de toit uniquement	28
	Autre PTO EG	de -15 à +1	21 t 12x20/90 2xAD1501P + RBP835	-19	Sans échappement vertical	-49
	Jante aluminium 9,00x22,5 (par roue)	-15	Sans barre stabilisatrice AR	-54	Sans barre anti-encastrement AR	-50
	2x7,5 t 2x32 AM900	0	Retarder Scania	150	Sans barre anti-encastrement AV	-17
	2x8,5 t ou 2x9 t 3x29 AM900 + pneus	114	ADR	40		
	Sans barre stabilisatrice AV	-44	Déflecteurs 5 éléments CP14/CP19	42 / 47		

1) Valeur J calculée pour un débattement maximum des roues. Consulter le manuel de superstructures pour la hauteur minimum du cadre auxiliaire requis.
2) De cette longueur, des ferrures d'un poids négligeable peuvent dépasser de 120 mm (dans la limite de 12 m autorisée).
Pour les charges non uniformément réparties, le porte à faux AR peut être majoré jusqu'à une valeur correspondant à 70 % de l'empattement ou raccourci (mini 1150 mm) en respectant les charges maxi admissibles par essieu (dans la limite du PTAC), soit en diminuant le PTAC en cas de surcharge sur un des essieux.
3) Rb = Rayon de basculement de la cabine. av = Axe de basculement de la cabine par rapport au-dessus du longeron. al = Axe basculement de la cabine par rapport à l'axe de l'essieu AV.
4) Poids théorique en ordre de marche (avec le plein de gazole) sans roue de secours, sans conducteur, sans passager (150 kg sur total AV) et sans option. (Tolérance +/- 2.5%)
5) 45000 kg si ensemble routier avec 6 essieux. - PTRA R433-1 : Moteurs : 370 ch = maxi 50 000 kg - 410 ch = maxi 60 000 kg - 450 ch = maxi 65 000 kg
NOTA : Avec le retarder hydraulique SCANIA, le PTAC et le PTRA sont majorés de 150 kg reportés sur l'essieu arrière.
Ces poids peuvent augmenter en fonction des options d'équipement. IL EST FORTEMENT CONSEILLE AUX CARROSSIERS DE PESER LES VEHICULES AVANT TOUTE ETUDE DE CARROSSERIE OU DE SUPERSTRUCTURE.
L'exécution des carrosseries doit être effectuée exclusivement à partir de plans de carrosserie adressés sur simple demande et conformément aux directives de carrossage SCANIA FRANCE

Dans le souci d'adapter en permanence ses produits aux besoins des utilisateurs et à l'évolution des techniques, SCANIA FRANCE se réserve le droit de modifier sans préavis les spécifications des véhicules présentés

Les équipements optionnels ne sont donnés qu'à titre indicatif. Leur compatibilité avec chaque modèle doit impérativement être préalablement vérifiée par le réseau Scania

► Standard ● Option

Porteur 8x4 Construction

Euro 6

Suspensions arrière parabolique et trapézoïdale en tandem arrière 1445 mm

FT : CB13/8030/1602-1

P 370 / 410 / 450 CB8X4HHZ

Type CE : N341

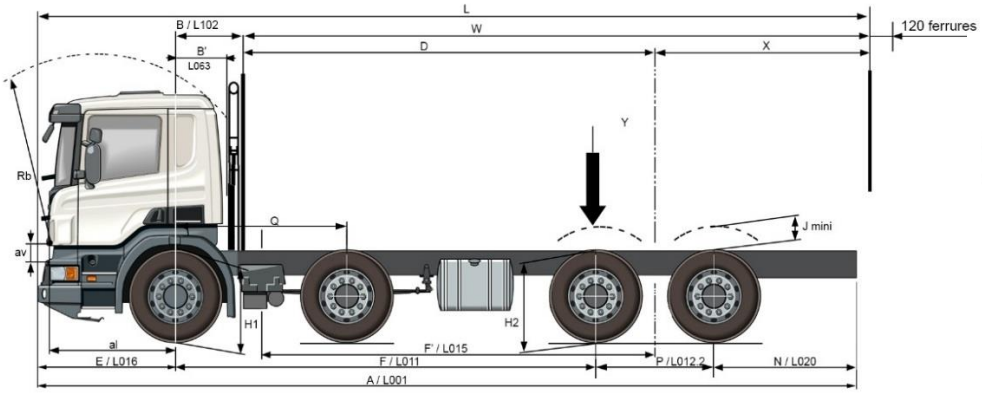

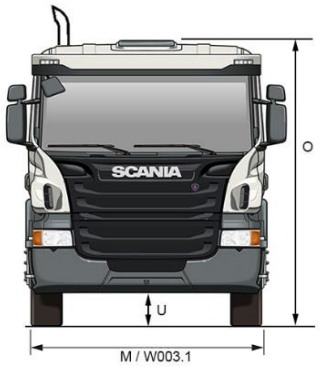

DIMENSIONS	**CABINES**	**CP16**							
	EMPATTEMENTS	**41**	**43**	**45**	**47**	**49**	**51**	**53**	**55**
	A	9100	9400	9700	10000	10300	10600	10890	11090
	B	**830**	**830**	**830**	**830**	**830**	**830**	**830**	**830**
	B'	**535**							
	D	3993	4193	4393	4593	4793	4993	5193	5393
	E	1590							
	EMPATTEMENTS	**4100**	**4300**	**4500**	**4700**	**4900**	**5100**	**5300**	**5500**
	F'	3853	4053	4253	4453	4653	4853	5053	5253
	H1 à vide/en charge	**2x7,1 t 2x32 AM900 : 1144 / 1058** - 2x7,5 t 3x29 AM900 : 1183 / 1098							
	H1 à vide/en charge	2x8,5 t 3x29 AM900 : 1154 / 1062 - 2x9 t 3x29 AM900 : 1154 / 1055 - 2x9 t 4x28 AM900 : 1164 / 1081							
	H2 à vide/en charge	**21 t 8x30/90 2xAD1501P : 1138 / 1090** - 21 t 12x20/90 2xAD1501P : 1151 / 1075 - 21 t 5x48/90 2xAD1501P : 1125 / 1083							
	J (1)	195							
	L maxi (2)	8271	8575	8893	9207	10479	10793	11119	11433
	M avant / M arrière	2476 / 2503							
	N	1965	2065	2165	2265	2365	2465	2555	2555
	O à vide	**2x7,1 t 2x32 : 3014** - 2x7,5 t 3x29 : 3053							
	O à vide	2x8,5 t ou 2x9 t 3x29 : 3024 - 2x9 t 4x28 : 3534							
	P	1445							
	Q	1940							
	U avant	**7,1 t** ou 7,5 t **AM900 : 394** - 9 t ou 8,5 t AM900 : 373							
	U arrière	**2xAD1501P : 312** - 2xAD1300 : 263							
	W mini 2x7,1 t (2)	**5944**	**6186**	**6442**	**6694**	**6936**	**7190**	**7454**	**7704**
	W maxi (2)	**7086**	**7390**	**7708**	**8022**	**8324**	**8638**	**8964**	**9278**
	W mini 2x7,5 t (2)	5658	5884	6126	6362	6588	6828	7076	7310
	W mini 2x8,5 t (2)	5408	5608	5808	6008	6208	6408	6608	6808
	W mini 2x9 t (2)	5408	5608	5808	6008	6208	6408	6608	6808
	X mini 2x7,1 t (2)	**1686**	**1728**	**1784**	**1836**	**1878**	**1932**	**1996**	**2046**
	X maxi (2)	**2828**	**2932**	**3050**	**3164**	**3266**	**3380**	**3506**	**3620**
	X mini 2x7,5 t (2)	1400	1426	1468	1504	1530	1570	1618	1652
	X mini 2x8,5 t (2)	1150	1150	1150	1150	1150	1150	1150	1150
	X mini 2x9 t (2)	1150	1150	1150	1150	1150	1150	1150	1150
	rb / av / al (3)	2370 / 170 / 1300							
	Pneumatiques	**13 R 22,5** / 385/65R22,5							

MASSES	Poids à vide (4) essieux AV	6848	6801	6790	6768	6721	6700	6714	6703
	Poids à vide (4) essieux AR	3462	3565	3602	3650	3714	3728	3751	3802
	TOTAL	**10310**	**10366**	**10392**	**10418**	**10435**	**10428**	**10465**	**10505**
	Poids mini sur essieux AV	5970							
	Poids mini sur essieux AR	3370							

PTAC/PTRA	PTAC	**32 000**
	PTRA Solo	**35 500**
	PTRA Remorquant	44 000 (5) 40 000
	Charge maxi essieux AV	14 200 / **15 000** / 16 000 / 18 000
	Charge maxi essieux AR	**21 000 (10 500 + 10 500)**

	COMPOSANTS	Kg	COMPOSANTS	Kg	COMPOSANTS	Kg
POIDS	PTO EK	47	21 t 5x48/90 2xAD1501P + RBP83	0	Déflecteurs de toit uniquement	28
	Autre PTO EG	de -15 à +1	21 t 12x20/90 2xAD1501P + RBP8	-19	Sans échappement vertical	-49
	Jante aluminium 9,00x22,5 (par roue)	-15	Sans barre stabilisatrice AR	-54	Sans barre anti-encastrement AR	-50
	2x7,5 t 2x32 AM900	0	Retarder Scania	150	Sans barre anti-encastrement AV	-17
	2x8,5 t ou 2x9 t 3x29 AM900 + pneus 385/65	116	ADR	40		
	Sans barre stabilisatrice AV	-44	Déflecteurs 5 éléments	42		

1) Valeur J calculée pour un débattement maximum des roues. Consulter le manuel de superstructures pour la hauteur minimum du cadre auxiliaire requis.
2) De cette longueur, des ferrures d'un poids négligeable peuvent dépasser de 120 mm (dans la limite de 12 m autorisée).
Pour les charges non uniformément réparties, le porte à faux AR peut être majoré jusqu'à une valeur correspondant à 70 % de l'empattement ou raccourci (mini 1150 mm) en respectant les charges maxi admissibles par essieu (dans la limite du PTAC), soit en diminuant le PTAC en cas de surcharge sur un des essieux.
3) Rb = Rayon de basculement de la cabine. av = Axe de basculement de la cabine par rapport au-dessus du longeron. al = Axe basculement de la cabine par rapport à l'axe de l'essieu AV.
4) Poids théorique en ordre de marche (avec le plein de gazole) sans roue de secours, sans conducteur, sans passager (150 kg sur total AV) et sans option. (Tolérance +/- 2.5%)
5) 45000 kg si ensemble routier avec 6 essieux. - PTRA R433-1 : Moteurs : 370 ch = maxi 50 000 kg - 410 ch = maxi 60 000 kg - 450 ch = maxi 65 000 kg
NOTA : Avec le retarder hydraulique SCANIA, le PTAC et le PTRA sont majorés de 150 kg reportés sur l'essieu arrière.
Ces poids peuvent augmenter en fonction des options d'équipement. IL EST FORTEMENT CONSEILLE AUX CARROSSIERS DE PESER LES VEHICULES AVANT TOUTE ETUDE DE CARROSSERIE OU DE SUPERSTRUCTURE.
L'exécution des carrosseries doit être effectuée exclusivement à partir de plans de carrosserie adressés sur simple demande et conformément aux directives de carrossage SCANIA FRANCE

Dans le souci d'adapter en permanence ses produits aux besoins des utilisateurs et à l'évolution des techniques, SCANIA FRANCE se réserve le droit de modifier sans préavis les spécifications des véhicules présentés

Les équipements optionnels ne sont donnés qu'à titre indicatif. Leur compatibilité avec chaque modèle doit impérativement être préalablement vérifiée par le réseau Scania

► Standard ● Option

CHAINE CINEMATIQUE

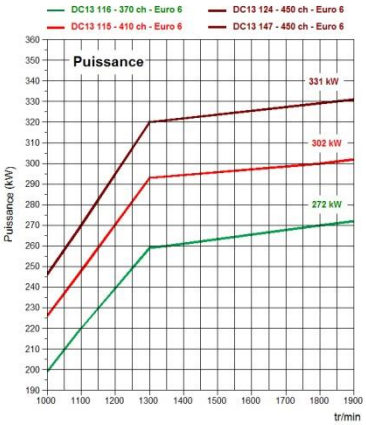

Moteur

Voir les caractéristiques techniques de « Moteurs » pour pour description détaillée

Type moteur

►DC13 116 370 XPI - EGR SCR euro 6
- *DC13 115 410 XPI - SCR Euro 6*
- *DC13 147 450 XPI - SCR Euro 6*
- *DC13 124 450 XPI - EGR-SCR euro 6*

PTO moteur

- *ED120 flasquable*
- ►préparation

Préparation électrique PTO ED

- *1 circuit*
- *2 circuits*

Boîte de vitesses

Voir les caractéristiques techniques de « Boite de vitesses » pour description détaillée

Boîte de vitesses

►GR905
- *GRS895*
- *GRS905*
- *GRSO905*

Refroidisseur d'huile pour BV

►refroidisseur d'huile pour BV

Opticruise

- *Opticruise intégral avec commande d'embrayage automatique* (incompatible avec GR905)
- *Opticruise avec commande d'embrayage manuelle (incompatible avec GR905)*

Opticruise - mode performance

- *économie - standard - puissance*
- *autres modes*

Régulateur de vitesse avec anticipation active

- *régulateur de vitesse avec anticipation active*

Ecocruise

- *Ecocruise*

Mise au point mort automatique

- *préparation*

Embrayage

Protection usure d'embrayage

- *protection usure d'embrayage*

Alerte usure d'embrayage

- *alerte usure d'embrayage*

Prises de mouvement (PTO)

Voir les caractéristiques techniques de « PTO » pour description détaillée

PTO arrière boîte de vitesses

►EG650 flasquable
- *EG6-*

PTO latérale boîte de vitesses

- *EG5-*

PTO indépendante de l'embrayage

- *EK-*

Pont arrière

Voir les caractéristiques techniques de « Ponts » pour description détaillée

Pont arrière

► RBP735 + RP735, réducteurs dans les moyeux,.
Rapport : ►3,67 ●*4,05* ●*4,35* ●*4,66* ●*5,14*
- *R662, sans réducteur dans les moyeux*
Rapport : ●*3,07* ●*3,42* ●*3,80* ●*4,22* ●*4,88 (PTRA maxi : 70 t)*
- *RBP835+RP835, réducteurs dans les moyeux (recommandé avec GRSO905)*
Rapport ●*3,96* ●*4,38* ●*4,72* ●*5,36* ●*5,68* ●*7,18*
(uniquement avec tandem AR 1445)

► Blocage de différentiel

Circonférence pneumatique : ►13R22,5 : 3,428 m

Régime moteur (tr/min) pour GRS895/GRS905 et GR905 à 89 km/h avec RBP735 :

	Pneumatiques 13 R 22,5
►3,67 :1	1588
• 4,05 :1	1752
• 4,35 :1	1882
• 4,66 :1	2016
• 5,14 :1	2224

Régime moteur (tr/min) pour GRSO905 à 89 km/h avec RBP835 :

	Pneumatiques 13 R 22,5
• 3,96 :1	1371
• 4,38 :1	1516
• 4,72 :1	1634
• 5,36 :1	1855
• 5,68 :1	1966
• 7,18 :1	2485

Dans le souci d'adapter en permanence ses produits aux besoins des utilisateurs et à l'évolution des techniques, SCANIA FRANCE se réserve le droit de modifier sans préavis les spécifications des véhicules présentés

Les équipements optionnels ne sont donnés qu'à titre indicatif. Leur compatibilité avec chaque modèle doit impérativement être préalablement vérifiée par le réseau Scania

► Standard ● Option

GENERALITES CHASSIS

Direction

Système de direction

► 2-circuits

Effort de direction selon directive 92/62EC

► selon directive 92/62EC

Rayons de braquage

Empattements	41	43	45	47	49
Rayon de braquage (m) à l'extérieur de la roue	9,5	9,8	10,0	10,4	10,8
Rayon de braquage (m) hors tout	10,2	10,4	10,7	11,1	11,5

Empattements	51	53	55
Rayon de braquage (m) à l'extérieur de la roue	11,1	11,5	11,8
Rayon de braquage (m) hors tout	11,8	12,2	12,5

CHASSIS

Suspensions et charges

Charge technique essieu avant et suspension avant

► 2 x 7,1 t 2x32 AM900 parabolique
- *2 x 7.5 t 3x29 AM900 parabolique*
- *2 x 8.5 t 3x29 AM900 parabolique (avec pneumatiques 385/65 R 22,5)*
- *2 x 9 t 3x29 AM900 parabolique (avec pneumatiques 385/65 R 22,5)*
- *2 x 9 t 4x28 AM900 parabolique (avec pneumatiques 385/65 R 22,5)*

Barre stabilisatrice, avant

► renforçée
- *sans barre stabilisatrice avant (non recommandé)*

Charge tandem arrière et suspension arrière

► 21t (10.5+10.5) suspension parabolique 2X38+2X45 type 2xAD1300P avec pont RBP735 ou 2xAD1303 si pont RB662 ou type 2xAD1501P si pont AR RBP835 (empattement tandem AR = 1350 mm)
- *21t (10.5+10.5) suspension parabolique 4X41 type 2xAD1300P avec pont RBP735 ou 2xAD1303 si pont RB662 (empattement tandem AR = 1350 mm)*
- *21t (10.5+10.5) suspension trapézoïdale 10X20/90 type 2xAD1300 uniquement avec pont arrière RB662 (empattement tandem AR = 1350 mm)*
- *21 t (10,5 t + 10,5 t) suspension trapézoïdale 8X30/90 type 2xAD1501P (uniquement avec pont AR RBP835) Sous couvert de l'article R433-1, possibilité 26 t (13t + 13t) ou possibilité 27 t (13,5t + 13,5t) Avec PTAC 42 t et PTRA ≥ 100 t (empattement tandem AR : 1445 mm)*
- *21t (10.5+10.5) suspension trapézoïdale 12X20/90 type 2xAD1501P avec pont arrière RBP835 Sous couvert de l'article R433-1, possibilité 26 t (13t + 13t) (empattement tandem AR = 1445 mm)*
- *21 t (10,5 t + 10,5 t) suspension parabolique 5X48/90 type 2xAD1501P (uniquement avec pont AR RBP835) Sous couvert de l'article R433-1, possibilité 26 t (13t + 13t) ou possibilité 27 t (13,5t + 13,5t) Avec PTAC 42 t et PTRA ≥ 100 t (empattement tandem AR : 1445 mm)*
- *21 t (10,5 t + 10,5 t) suspension parabolique 2x41+2x48 type 2xAD1501P (uniquement avec pont AR RBP835) Sous couvert de l'article R433-1, possibilité 26 t (13t + 13t) (empattement tandem AR : 1445 mm)*

Barre stabilisatrice arrière

► barre stabilisatrice arrière
- *barre stabilisatrice arrière*

Correcteur de freinage

► correcteur de freinage

Réservoirs

Réservoir gasoil gauche

► 200 L acier (pour les empattements 5100 à 5500 mm)

Réservoir gasoil droit

► 200 L acier (pour les empattements 4100 à 4900 mm)
- *autres contenances, côté gauche ou droit*

Position réservoir gasoil

► normale
- *basse*

Bouchon de gasoil à clé

► 1 pièce
- *2 pièces*

Protection anti-refoulement du carburant

► protection anti-refoulement du carburant
- *sans protection anti-refoulement du carburant*

Réchauffeur de gasoil

► réchauffeur de gasoil

Réservoirs AdBlue côté gauche

► 80 dm3 (pour les empattements 4100 à 4900 mm)
- *47 dm3*

Réservoirs AdBlue côté droit

► 47 dm3 (pour les empattements 5100 à 5500 mm)
- *80 dm3*

Système de freinage

Système de gestion d'air (APS)

► air
- *air haute capacité*

Type de frein des roues

► à tambour
- *à disque*

Contrôle de frein

► pneumatique
- *électronique (EBS)*

Blocage de frein de parc

- *blocage de frein de parc*

Démarrage en pente

- *démarrage en pente*

Tambour essieu arrière 10 pouces

- *tambour essieu arrière 10 pouces (uniquement avec pont RB662 ou RBP835)*

Dans le souci d'adapter en permanence ses produits aux besoins des utilisateurs et à l'évolution des techniques, SCANIA FRANCE se réserve le droit de modifier sans préavis les spécifications des véhicules présentés

Les équipements optionnels ne sont donnés qu'à titre indicatif. Leur compatibilité avec chaque modèle doit impérativement être préalablement vérifiée par le réseau Scania

► Standard ● Option

Système antivibration des freins
► *système antivibration des freins*
● *sans système antivibration des freins*

Cylindre à ressorts 1er essieu avant
► cylindre à ressorts 1er essieu avant
● *sans cylindre à ressorts 1er essieu avant*

Cylindre à ressorts 2ème essieu arrière
● *cylindre à ressorts 2ème essieu arrière*

Cylindre à ressorts 2ème essieu avant
● *cylindre à ressorts 2ème essieu avant*

Commande de frein sur échappement
► manuelle
● *automatique*
● *manuelle + automatique*

Ralentisseur (Retarder)
● *ralentisseur Scania R3500*
● *ralentisseur Scania R4100*
● *ralentisseur Scania R4100D*

Accouplement frein de remorque
● *accouplement frein de remorque*

Type de flexible de frein
● *ISO*

Electricité

Batteries
► 180 Ah
● *140 Ah*

Alternateur
►100A
● *150A*

Position batteries
► côté gauche

Coupe-batteries
► service
● *sécurité*

Type d'ADR
● *AT*
● *FL*

Commande coupe-batteries
● *électrique au tableau de bord*
► extérieur côté gauche
● *électrique au tableau de bord + extérieur à gauche*

Eclairage châssis

Feux latéraux
● *montage définitif*
● *sans feux latéraux*
► montage temporaire

Position des feux arrière
► sur support
● *sur barre anti-encastrement arrière*

Longueur câbles feux arrière
► prolongé 600 mm
● *prolongé 1200 mm*
● *sans prolongation*

Protection des feux arrière
● *protection des feux arrière*

Ailes

Ailes arrière
● *ailes arrière*

Calottes d'ailes
● *basses*
● *hautes*
● *moyennes*

Ailes avant grand volume
● *ailes avant grand volume (avec 13R22,5)*

Largeur des garde-boue avant
►normale
● *élargie*

Ailes avant 2ème essieu
● *ailes avant 2ème essieu*

Bavettes avant
► bavettes avant

Bavettes selon directive EU109/2011
● *bavettes selon directive EU109/2011*

Anti-projections
● *anti-projections*

Système anti-projections
● *avant et arrière*
● *avant*

Prise d'air et échappement

Prise d'aspiration
► avant
● *arrière haute*

Type de silencieux
► compact

Echappement
● *central*
► vertical
● *à droite*

Pare-chaleur du silencieux
► pare-chaleur du silencieux

Pare-chocs

Kit Off Road
►Kit Off Road
● *sans kit Off Road*

Pare-chocs acier avançé
►pare-chocs acier avançé

Type de pare-chocs acier
►Off Road 130 mm
● *50 mm*

Dispositif remorquage
►position centrale
● *sans dispositif remorquage*

Marchepieds rabattable dans pare-chocs
►marchepieds rabattable dans pare-chocs
● *sans marchepieds rabattable dans pare-chocs*

Système anti-encastrement avant (FUP)
● *avec conformité hauteur selon directive CE*
● *avec conformité hauteur et choix hauteur pare-chocs*
● *avec angle d'attaque limité*

Dans le souci d'adapter en permanence ses produits aux besoins des utilisateurs et à l'évolution des techniques, SCANIA FRANCE se réserve le droit de modifier sans préavis les spécifications des véhicules présentés

Les équipements optionnels ne sont donnés qu'à titre indicatif. Leur compatibilité avec chaque modèle doit impérativement être préalablement vérifiée par le réseau Scania

► Standard ● Option

Support plaque immatriculation
► support plaque immatriculation

Equipements additionnels châssis

Châssis
► Cadre type F958
Epaisseur (ep) : 9,5 mm + 1 fourreau intérieur de 8 mm
Largeur extérieure du châssis assemblé, à l'arrière : 770 mm

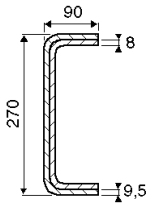

Marchepieds gauche
- *double*

Marchepieds avant rétractable
► marchepieds avant rétractable
- *sans marchepieds avant rétractable*

Atténuation du bruit
► 80 dB(A) selon EEC 70/157

Plaque immatriculation arrière
► sur support

PNEUMATIQUES ET ACCESSOIRES

Pneumatiques

Pneumatiques essieu avant
► GoodYear 13R22.5
- *autres marques ou dimensions*

Pneumatiques 1er essieu arrière
► GoodYear 13R22.5
- *autres marques ou dimensions*

Pneumatiques 2ème essieu arrière/directeur
► GoodYear 13R22.5
- *autres marques ou dimensions*

Pneumatique roue de secours
► GoodYear 13R22.5
- *autres marques ou dimensions*

Jantes
► 9.00x22.5 acier
- *jantes aluminium mates*
- *jantes aluminium polies*

Accessoires

Enjoliveurs de roue
- *acier peint*
- *acier inox*

Cales de roue
- *1 pièce*
- *2 pièces*

Cric
► cric
- *sans cric*

ADAPTATION SPECIFIQUE

Porteur

Position connexions remorque
- *arrière du chassis*

Fonctions électriques carrosserie

Boîtier électronique BCI
- *Boîtier électronique BCI*

Hayon élévateur
- *préparation connexion derrière cabine*

Feu de travail arrière châssis
- *préparation côté gauche*
- *préparation côté droit*
- *preparation des 2 côtés*

Démarrage moteur à distance
- *préparation*

Faisceau de câbles pour ajout 4 interrupteurs (non fournis)
- *faisceau de câbles pour ajout 4 interrupteurs (non fournis)*

Faisceau de câble carrosserie
► 7+7+7

Câble pour carrosserie châssis
► 2 M
- *12 M*
- *8 M*

Câble pour équipement toît
- *câble pour équipement toît*

Informations carrosseries tableau de bord
► informations carrosseries tableau de bord

Boîtier de connexion batteries
- *boîtier de connexion batteries*

Alimentation électrique supplémentaire
- *60A*

Préparation électrique pour boite de coupure
- *préparation électrique pour boite de coupure*

BWA

Montage de la traverse de remorquage
► montage de la traverse de remorquage
- *sans montage de la traverse de remorquage*

Type de traverse de remorquage
► centre DB5A
- *DB7A semi-abaissée*
- *DB7A abaissée*
- *centre DB7A*
- *DB7A surbaissée*

Traverse de fermeture
- *traverse de fermeture*

Type de traverse de fermeture
- *profil en U*
- *profil carré*

Barre anti-encastrement arrière
- *barre anti-encastrement arrière*

Dans le souci d'adapter en permanence ses produits aux besoins des utilisateurs et à l'évolution des techniques, SCANIA FRANCE se réserve le droit de modifier sans préavis les spécifications des véhicules présentés

Les équipements optionnels ne sont donnés qu'à titre indicatif. Leur compatibilité avec chaque modèle doit impérativement être préalablement vérifiée par le réseau Scania

► Standard ● Option

Type barre anti-encastrement arrière
- *ronde*
- *en U*
- *carrée*

Chape de remorquage
- *chape de remorquage*

Préparation stabilisateurs de grue avant
- *préparation stabilisateurs de grue avant*

Supports avant
- *perçage (type A)*
- ► flexible (type B)
- *VDA (type C)*

Supports central
- *perçage (type A)*
- *VDA (type C)*
- ► rigide (type D)
- *rigide (type E)*

Supports arrière
- *perçage (type A)*
- ► rigide (type F)
- *soudés (type G)*

CABINE

Voir « fiche technique Cabines » pour description détaillée et options.

Type

Type de cabine
- ► CP14
- *CP19*
- *CP16*
- *CP19 pavillon abaissé*

PEINTURES

Couleurs et bandes décoratives

Couleur du châssis
- ► gris standard Scania
- *autres teintes*

Couleur Cabine
- ► blanc Ivoire (standard Scania)
- *autres teintes*

Couleur de calandre
- *couleur cabine*
- *gris argent*
- ► noir mat Off Road

Equipements extérieur cabine

Equipements extérieur

Hauteur de pavillon
- *normale*
- ► abaissée
- *haute*

Suspension cabine
- *4 points air*
- ► 4 points mécanique
- *2 points mécanique*

Eclairage

Grille de protection phares
- ► grille de protection phares

Equipements intérieur cabine

Sièges et couchettes

Siège chauffeur
- ► médium
- *basique*
- *Premium*

Amortisseur réglable siège chauffeur
- ► amortisseur réglable siège chauffeur
- *sans amortisseur réglable siège chauffeur*

Siège passager
- *basique*
- *Premium*
- *médium*
- ► rabattable

Amortisseur réglable siège passager
- *amortisseur réglable siège passager*

Instrumentation

Chronotachygraphe
- ► Stoneridge
- *Stoneridge*
- *Continental*

Alarme sortie de voie - LDW
- *alarme sortie de voie - LDW*

Système de freinage d'urgence avancé - AEB
- *système de freinage d'urgence avancé - AEB*

Communication

Radio
- *lecteur CD*
- *lecteur CD*
- ► radio Premium

Boîtier électronique
- ► C200

Bluetooth Scania
- ► Bluetooth Scania
- *sans Bluetooth Scania*

Navigateur GPS poids lourds
- ► Europe de l'ouest
- *sans navigateur GPS poids lourds*

Dans le souci d'adapter en permanence ses produits aux besoins des utilisateurs et à l'évolution des techniques, SCANIA FRANCE se réserve le droit de modifier sans préavis les spécifications des véhicules présentés

Les équipements optionnels ne sont donnés qu'à titre indicatif. Leur compatibilité avec chaque modèle doit impérativement être préalablement vérifiée par le réseau Scania

► Standard ● Option