BENNE 8x4 Euro 6

FT : CB13/8038/1506-1

P 370 / 410 / 450 CB8X4MHZ Bibennes

Type CE : N341

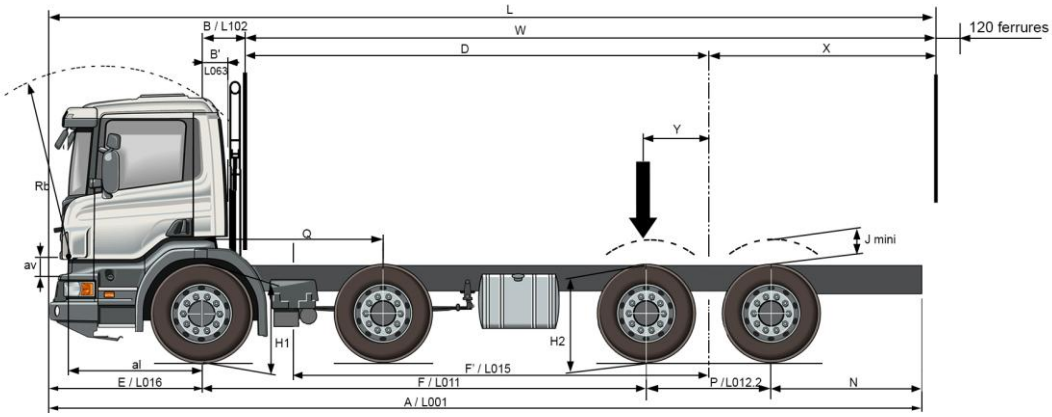

	CABINES	CP14								CP16							
DIMENSIONS	**EMPATTEMENTS**	**41**	**■ 43**	**45**	**47**	**49**	**51**	**53**	**55**	**41**	**43**	**45**	**47**	**49**	**51**	**53**	**55**
	A / L001	7960	8160	8360	8560	8760	8960	9160	9360	7960	8160	8360	8560	8760	8960	9160	9360
	B / L102	**710**								**830**							
	B' / L063	**255**								**535**							
	D	4065	4265	4465	4665	4865	5065	5265	5465	3945	4145	4345	4545	4745	4945	5145	4670
	E / L016	1590															
	F / L011	**4100**	**4300**	**4500**	**4700**	**4900**	**5100**	**5300**	**5500**	**4100**	**4300**	**4500**	**4700**	**4900**	**5100**	**5300**	**5500**
	F' / L015	4005	4205	4405	4605	4805	5005	5205	5405	4005	4205	4405	4605	4805	5005	5205	5405
	H1 à vide/en charge	**2x7,1 t 2x32 AM900 : 1144 / 1058** - 2x7,5 t 3x29 AM900 : 1183 / 1098															
	H2 à vide/en charge	**21 t 2x38+2x45 2xAD1300P** ou 2xAD1300 : **1145 / 1077**															
	J (1)	175															
	L maxi (2)	8209	8527	8841	9159	10441	10765	11083	11401	8631	8947	9263	9579	9893	10217	10535	10851
	M avant / M arrière	2476 / 2503															
	N / L020	920	920	920	920	920	920	920	920	920	920	920	920	920	920	920	920
	O à vide	**2x7,1 t 2x32 : 3014** - 2x7,5 t 3x29 : 3053															
	P / L012.2	1350															
	Q	1940	1940	1940	1940	1940	1940	1940	1940	1940	1940	1940	1940	1940	1940	1940	1940
	U avant	**7,1** ou 7,5 t AM900 **: 394**															
	U arrière	**2xAD1300P : 337** - 2xAD1300 : 263															
	W mini 2x7,1 t (2)	**5920**	**6178**	**6434**	**6692**	**6946**	**7212**	**7472**	**7730**	**4820**	**5078**	**5332**	**5592**	**5846**	**6112**	**6370**	**6628**
	W maxi (2)	**7024**	**7342**	**7656**	**7974**	**8286**	**8610**	**8928**	**9246**	**5926**	**6242**	**6558**	**6874**	**7188**	**7512**	**7830**	**8146**
	W mini 2x7,5 t (2)	5644	5886	6128	6372	6610	6862	7106	7350	4810	5010	5210	5410	5610	5810	6010	6248
	X mini 2x7,1 t (2)	**1710**	**1768**	**1824**	**1882**	**1936**	**2002**	**2062**	**2120**	**1160**	**1218**	**1272**	**1332**	**1386**	**1452**	**1510**	**1568**
	X maxi (2)	**2814**	**2932**	**3046**	**3164**	**3276**	**3400**	**3518**	**3636**	**2266**	**2382**	**2498**	**2614**	**2728**	**2852**	**2970**	**3086**
	X mini 2x7,5 t (2)	1434	1476	1518	1562	1600	1652	1696	1740	1150	1150	1150	1150	1150	1150	1150	1188
	rb / av / al (3)	2172 / 170 / 1300								2370 / 170 / 1300							
	Pneumatiques	**13 R 22,5**															

MASSES	Poids à vide (4) essieux AV	6808	6782	6756	6737	6713	6705	6698	6682	6818	6792	6766	6747	6723	6715	6708	6692
	Poids à vide (4) essieux AR	3027	3068	3114	3138	3182	3167	3201	3222	3052	3093	3139	3163	3207	3192	3226	3247
	TOTAL	**9835**	**9850**	**9870**	**9875**	**9895**	**9872**	**9899**	**9904**	**9870**	**9885**	**9905**	**9910**	**9930**	**9907**	**9934**	**9939**
	Poids mini sur essieux AV	5970															
	Poids mini sur essieux AR	3370															

PTAC/PTRA	PTAC	**32 000**
	PTRA Solo	**35 500**
	PTRA Remorquant	40000 (5)
	Charge maxi essieux AV	**14 200** / 15 000
	Charge maxi essieux AR	**21 000 (10 500 + 10 500)**

	COMPOSANTS	Kg	COMPOSANTS	Kg	COMPOSANTS	Kg
POIDS	GRS905 / GRSO905	10	Jantes aluminium 9,00x22,5 (par roue)	-15	ADR	40
	Refroidisseur d'huile de BV	7	2x7,5 t 3x29 AM900	82	Déflecteurs de toit / 5 éléments	28 / 42
	PTO EK	47	Sans barre stabilisatrice AR	-54	Sans échappement vertical	-49
	Autre PTO EG	de -15 à +1	Retarder Scania	150	Barre anti-encastrement AR	41

1) Valeur J calculée pour un débattement maximum des roues. Consulter le manuel de superstructures pour la hauteur minimum du cadre auxiliaire requis.
2) De cette longueur, des ferrures d'un poids négligeable peuvent dépasser de 120 mm (dans la limite de 12 m autorisée).
Pour les charges non uniformément réparties, le porte à faux AR peut être majoré jusqu'à une valeur correspondant à 70 % de l'empattement ou raccourci (mini 1150 mm) en respectant les charges maxi admissibles par essieu (dans la limite du PTAC), soit en diminuant le PTAC en cas de surcharge sur un des essieux.
3) Rb = Rayon de basculement de la cabine. av = Axe de basculement de la cabine par rapport au dessus du longeron. al = Axe basculement de la cabine par rapport à l'axe de l'essieu AV.
4) Poids théorique en ordre de marche (avec le plein de gazole) avec roue de secours, sans conducteur, sans passager (150 kg sur total AV) et sans option. (Tolérance +/- 2.5%)
5) PTRA R433-1 : Moteurs : 370 ch = maxi 50 000 kg - 410 ch = maxi 60 000 kg - 450 ch = maxi 65 000 kg – 490 ch = maxi 70 000 kg
NOTA : Avec le retarder hydraulique SCANIA, le PTAC et le PTRA sont majorés de 150 kg reportés sur les essieux arrière.
Ces poids peuvent augmenter en fonction des options d'équipement. IL EST FORTEMENT CONSEILLE AUX CARROSSIERS DE PESER LES VEHICULES AVANT TOUTE ETUDE DE CARROSSERIE OU DE SUPERSTRUCTURE.
L'exécution des carrosseries doit être effectuée exclusivement à partir de plans de carrosserie adressés sur simple demande et conformément aux directives de carrossage SCANIA FRANCE

Dans le souci d'adapter en permanence ses produits aux besoins des utilisateurs et à l'évolution des techniques, SCANIA FRANCE se réserve le droit de modifier sans préavis les spécifications des véhicules présentés.

Les équipements optionnels ne sont donnés qu'à titre indicatif. Leur compatibilité avec chaque modèle doit impérativement être préalablement vérifiée par le réseau Scania.

► Standard ● Option

papiers
Avec Ecofolio tous les papiers se recyclent.

CHAINE CINEMATIQUE

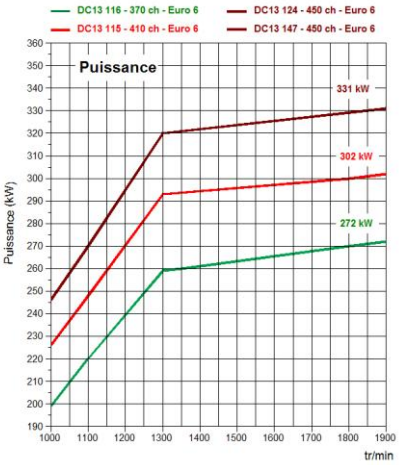

Moteur

Voir les caractéristiques techniques de « Moteurs » pour description détaillée

Type moteur

► DC13 116 370 XPI-EGR SCR euro 6
- *DC13 115 410 XPI-SCR Euro 6*
- *DC13 124 450 XPI-EGR SCR euro 6*
- *DC13 147 450 XPI-SCR euro 6*

PTO moteur

- *ED120 flasquable*
- ► préparation

Préparation électrique PTO ED

- *1 circuit*
- *2 circuits*

Boîte de vitesses

Voir les caractéristiques techniques de « Boite de vitesses » pour description détaillée

Boîte de vitesses

► GR905
- *GRS905*
- *GRSO905*

Refroidisseur d'huile pour BV

► refroidisseur d'huile pour BV

Opticruise

- *Opticruise intégral avec commande d'embrayage automatique* (incompatible avec GR905)
- *Opticruise avec commande d'embrayage manuelle (incompatible avec GR905)*

Opticruise - mode performance

- *standard – puissance-off road*
- *autres modes*

Régulateur de vitesse avec anticipation active

- *régulateur de vitesse avec anticipation active*

Ecocruise

- *Ecocruise*

Mise au point mort automatique

- *mise au point mort automatique*

Embrayage

Protection usure d'embrayage

► protection usure d'embrayage

Alerte usure d'embrayage

- *alerte usure d'embrayage*

Prises de mouvement (PTO)

Voir les caractéristiques techniques de « PTO » pour description détaillée

PTO arrière boîte de vitesses

►EG650 flasquable
- *EG6-*

PTO latérale boîte de vitesses

- *EG5-*

PTO indépendante de l'embrayage

- *EK-*

Pont arrière

Voir les caractéristiques techniques de « Ponts » pour description détaillée

Pont arrière

► RBP735+RP735**, réducteur dans les moyeux**
Rapport : ►**3,67** ●*3,93* ●*4,22*
- *RB662+R660, sans réducteur dans les moyeux*
Rapport : ●3,07 ●3,42 ●3,80 ●4,22 ●4,88
- *RBP835+RP835, avec réducteurs dans les moyeux*
Rapport : ●3,96 ●4,38 ●4,72 ●5,36
(recommandé avec GRSO905)

► Blocage de différentiel

Circonférence pneumatique : ►13R22,5 : 3,428 m

►Vitesse maxi : 85 km/h avec limiteur de vitesses

Régime moteur (tr/min) pour GRS905 et GR905 à 89 km/h avec RBP735 :

	Pneumatiques 13 R 22,5
• 3,93 :1	1701
► 3,67 :1	1588
• 4,22 :1	1826

Dans le souci d'adapter en permanence ses produits aux besoins des utilisateurs et à l'évolution des techniques, SCANIA FRANCE se réserve le droit de modifier sans préavis les spécifications des véhicules présentés.

Les équipements optionnels ne sont donnés qu'à titre indicatif. Leur compatibilité avec chaque modèle doit impérativement être préalablement vérifiée par le réseau Scania.

► Standard ● Option

GENERALITES CHASSIS

Direction

Système de direction
► 2-circuits

Effort de direction selon directive 92/62EC
► selon directive 92/62EC

Rayon de braquage

Empattements	41	43	45	47	49
Rayon de braquage (m) à l'extérieur de la roue	9,5	9,8	10,0	10,4	10,7
Rayon de braquage (m) hors tout	10,1	10,4	10,7	11,1	11,4

Empattements	51	53	55
Rayon de braquage (m) à l'extérieur de la roue	11,1	11,4	11,8
Rayon de braquage (m) hors tout	11,8	12,1	12,5

CHASSIS

Suspensions et charges

Charge technique essieu avant et suspension avant
► 2 x 7,1 t 2x32 AM900 parabolique
● *2 x 7.5 t 3x29 AM900 parabolique*

Barre stabilisatrice, avant
► renforçée

Charge tandem arrière et suspension arrière
► 21t (10.5+10.5) suspension parabolique 2X38+2X45 type 2xAD1300P avec pont RBP735 ou 2xAD1300 si pont RB662 (empattement tandem AR = 1350 mm)

Barre stabilisatrice arrière
► Barre stabilisatrice arrière
● *Sans barre stabilisatrice arrière*

Correcteur de freinage
► Correcteur de freinage

Réservoirs

Réservoir gasoil droit
► 200 L acier
● *autres contenances, côté gauche ou droit*

Position réservoir gasoil
► normale

Bouchon de gasoil à clé
► 1 pièce
● *2 pièces*

Protection anti-refoulement du carburant
► protection anti-refoulement du carburant

Réchauffeur de gasoil
► réchauffeur de gasoil

Réservoir AdBlue gauche
► 80 dm3 (jusqu'à l'empattement 4900 mm)

Réservoir AdBlue droit
● *47 dm3 (standard à partir de l'empattement 5100mm)*

Système de freinage

Système de gestion d'air (APS)
► air
● *air haute capacité*

ABS
► ABS

Type de frein des roues
► à tambour
● *à disque*

Contrôle de frein
► pneumatique
● *électronique (EBS)*

Tambour essieu arrière 10 pouces
● *tambour essieu arrière 10 pouces (uniquement avec pont RB662)*

Système antivibration des freins
► système antivibration des freins

Commande de frein sur échappement
► manuelle
● *automatique*
● *manuelle + automatique*

Ralentisseur (Retarder)
● *ralentisseur Scania 3500*
● *ralentisseur Scania 4100*
● *ralentisseur Scania 4100D*

Kit remorquant
● *kit remorquant*

Accouplement frein de remorque
● *accouplement frein de remorque*

Antipatinage de roues (TC)
● *TC*

Electricité

Batteries
► 180 Ah

Positions batteries
► côté gauche

Alternateur
► 100A
● *150 A*

Coupe-batteries
► service
● *sécurité*

Type d'ADR
● *AT*

Commande coupe-batteries
● *électrique au tableau de bord*
► extérieur côté gauche
● *électrique tableau de bord + extérieur côté gauche*

Eclairage châssis

Feux latéraux
► montage temporaire

Dans le souci d'adapter en permanence ses produits aux besoins des utilisateurs et à l'évolution des techniques, SCANIA FRANCE se réserve le droit de modifier sans préavis les spécifications des véhicules présentés.

Les équipements optionnels ne sont donnés qu'à titre indicatif. Leur compatibilité avec chaque modèle doit impérativement être préalablement vérifiée par le réseau Scania.

► Standard ● Option

papiers
Avec Ecofolio tous les papiers se recyclent.

Position des feux arrière
► sur support

Longueur câbles feux arrière
► prolongé 600 mm
● *prolongé 1200 mm*
● *sans prolongation*

Protection des feux arrière
● *protection des feux arrière*

Ailes

Ailes arrière
● *ailes arrière*

Ailes avant grand volume
● *ailes avant grand volume*

Largeur des garde-boue avant
► normale

Ailes avant 2ème essieu
● *ailes avant 2ème essieu*

Bavettes avant
► bavettes avant

Système anti-projections selon Directive 109/2011
● *avant*
● *avant et arrière*

Prise d'air et échappement

Prise d'aspiration
► avant
● *arrière haute*

Type de silencieux
► compact

Echappement
● *à droite*
► vertical

Pare-chaleur du silencieux
► pare-chaleur du silencieux

Pare-chocs

Pare choc acier avancé
► pare-chocs acier avancé

Type de pare choc acier
► Off-road 130mm
● *50mm*

Dispositif remorquage
► position centrale
● *sans dispositif remorquage*

Marchepied rabattable dans pare-chocs
► marchepied rabattable dans pare-chocs
● *sans marchepied rabattable dans pare-chocs*

Système protection encastrement avant (FUP)
● *avec conformité hauteur selon directive CE*
● *avec conformité hauteur et choix hauteur pare-chocs*
● *avec angle d'attaque limité*

Equipements additionnels châssis

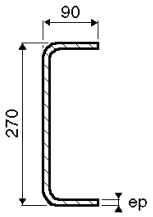

Châssis
► Cadre type F950 (de 4100 à 5100 mm)
Epaisseur (ep) : 9,5 mm
Largeur extérieure du châssis assemblé, à l'arrière : 770 mm

Marchepieds gauche
● *double*

Support porte-outils sous châssis
● *Support porte-outils sous châssis*

Marchepied avant rétractable
► marchepied avant rétractable
● *sans marchepied avant rétractable*

Atténuation du bruit
► 80 dB(A) selon EEC 70/157

Plaque immatriculation arrière
► sur support

PNEUMATIQUES ET ACCESSOIRES

Pneumatiques

Pneumatiques essieu avant
► 13R22.5 MSS II Goodyear
● *autres marques ou dimensions*

Pneumatiques 1er essieu arrière
► 13R22.5 MSD II Goodyear
● *autres marques ou dimensions*

Pneumatiques 2ème essieu arrière/directeur
► 13R22.5 MSD II Goodyear
● *autres marques ou dimensions*

Pneumatique roue de secours
► 13R22.5 MSS II Goodyear
● *autres marques ou dimensions*

Jantes
► 9.00x22.5 acier
● *jantes aluminium mates*
● *jantes aluminium polies*

Accessoires

Enjoliveurs de roue
● *acier peint*
● *acier inox*

Cales de roue
● *1 pièce*
● *2 pièces*

Cric
► cric
● *sans cric*

ADAPTATION SPECIFIQUE

Porteur

Position connexions remorque
● *arrière du châssis*

Dans le souci d'adapter en permanence ses produits aux besoins des utilisateurs et à l'évolution des techniques, SCANIA FRANCE se réserve le droit de modifier sans préavis les spécifications des véhicules présentés.

Les équipements optionnels ne sont donnés qu'à titre indicatif. Leur compatibilité avec chaque modèle doit impérativement être préalablement vérifiée par le réseau Scania.

► Standard ● Option

papiers
Avec Ecofolio tous les papiers se recyclent.

Fonctions électriques carrosserie

Boîtier électronique BCI
- *boîtier électronique BCI*

Hayon élévateur
- *préparation connexion derrière cabine*

Feu de travail arrière châssis
- *préparation côté gauche*
- *préparation côté droit*
- *Preparation des 2 côtés*
- *sans feu de travail arrière châssis*

Démarrage moteur à distance
- *préparation*

Faisceau de câbles pour ajout 4 interrupteurs (non fournis)
- *Faisceau de câbles pour ajout 4 interrupteurs (non fournis)*

Faisceau de câble carrosserie
- *7+7+7*

Câble pour carrosserie châssis
- *2 M*
- *8 M*
- *12 M*

Câble pour équipement toit
- *câble pour équipement toit*

Informations carrossiers tableau de bord
- ► informations carrossiers tableau de bord

Boîtier de connexion batteries
- *boîtier de connexion batteries*

Alimentation électrique supplémentaire
- *60A*

Préparation électrique pour boite de coupure
- *préparation électrique pour boite de coupure*

BWA

Montage de la traverse de remorquage
- ► Montage de la traverse de remorquage

Type de traverse de remorquage
- ► centre DB5A
- *DB7A semi-abaissée*
- *DB7A abaissée*
- *centre DB7A*

Supports avant
- *perçage (type A)*
- ► flexible (type B)
- *VDA (type C)*

Supports central
- *perçage (type A)*
- *VDA (type C)*
- *rigide (type D)*
- ► rigide (type E)

Supports arrière
- *perçage (type A)*
- *rigide (type F)*
- ► soudés (type G)

CABINE

Voir « fiche technique Cabines » pour description détaillée et options.

Type

Type de cabine
- ► CP14
- *CP19N*
- *CP16*
- *CP19 pavillon abaissé*

PEINTURES

Couleurs et bandes décoratives

Couleur du châssis
- ► gris standard Scania
- *autres teintes*

Couleur Cabine
- ► blanc Ivoire (standard Scania)
- *autres teintes*

Couleur de calandre
- *couleur cabine*
- *gris argent*
- ► noir mat Off-Road

Equipements extérieur cabine

Equipements extérieur

Hauteur de pavillon
- *normale*
- ► abaissée

Suspension

Suspension cabine
- *4 points air*
- ► 4 points mécanique
- *2 points mécanique*

Vitres et rétroviseurs

Vitre arrière
- ► Vitre arrière

Lève-vitres
- ► électriques 2 côtés

Eclairage

Grille de protection phares
- ► grille de protection phares

Phares antibrouillard avant
- *phares antibrouillard avant*
- *préparation*

Dans le souci d'adapter en permanence ses produits aux besoins des utilisateurs et à l'évolution des techniques, SCANIA FRANCE se réserve le droit de modifier sans préavis les spécifications des véhicules présentés.

Les équipements optionnels ne sont donnés qu'à titre indicatif. Leur compatibilité avec chaque modèle doit impérativement être préalablement vérifiée par le réseau Scania.

► Standard ● Option

papiers
Avec Ecofolio tous les papiers se recyclent.

Feux longues portée
- *feux longue portée*
- *préparation*

Gyrophares
- *préparation*
- *gyrophares*

Feux de travail
- *préparés*

Eclairage marchepieds
- ► éclairage marchepieds

Equipements intérieur cabine

Sièges et couchettes

Siège chauffeur
- ► basique
- *médium*
- *Premium*

Amortisseur réglable siège chauffeur
- ► amortisseur réglable siège chauffeur

Habillage siège chauffeur
- *tissu*
- ► vinyle+tissu

Siège passager
- *médium*
- *basique*
- ► rabattable
- *Premium*

Habillage siège passager
- *tissu*
- ► vinyle+tissu

Amortisseur réglable siège passager
- *amortisseur réglable siège passager*

Système de climatisation

Climatisation
- ► climatisation

Contrôle système climatisation
- ► manuel
- *automatique*

Instrumentation

Chronotachygraphe
- ► Stoneridge
- *Stoneridge*
- *Continental*

Alarme sortie de voie - LDW
- *alarme sortie de voie - LDW*

Système de freinage d'urgence avancé - AEB
- *système de freinage d'urgence avancé - AEB*

Communication

Radio
- *lecteur CD*
- *lecteur CD*
- ► radio Premium

Boitier électronique
- ► C200

Bluetooth Scania
- ► Bluetooth Scania
- *sans Bluetooth Scania*

Navigateur GPS poids lourds
- ► Europe de l'ouest
- *sans navigateur GPS poids lourds*

Dans le souci d'adapter en permanence ses produits aux besoins des utilisateurs et à l'évolution des techniques, SCANIA FRANCE se réserve le droit de modifier sans préavis les spécifications des véhicules présentés.

Les équipements optionnels ne sont donnés qu'à titre indicatif. Leur compatibilité avec chaque modèle doit impérativement être préalablement vérifiée par le réseau Scania.

► Standard ● Option