Fourgon 4X2 Euro 6

FT : DB09/1000/1506-1

P 250 / 280 / 320 / 360 DB4X2MN(L)A(B)

Type CE : N321

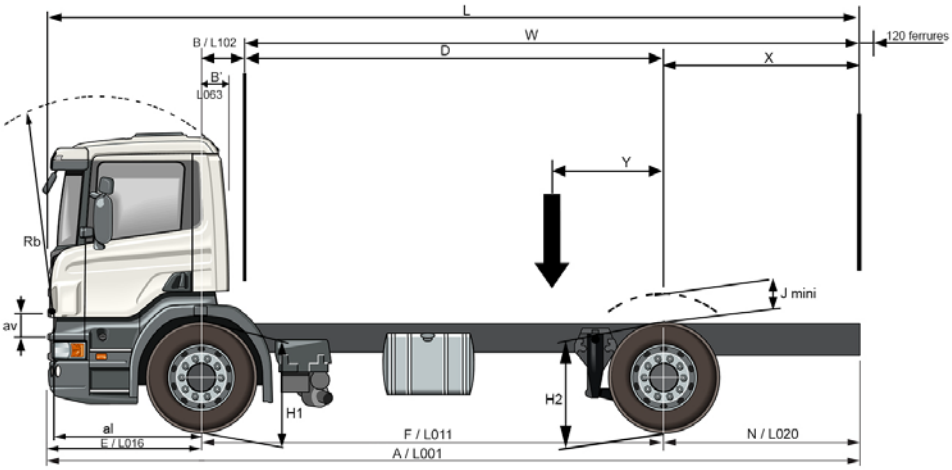

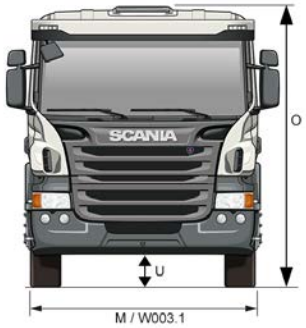

DIMENSIONS	**CABINES**	**CP14**												
	EMPATTEMENTS	**33**	**35**	**39**	**43**	**45**	**47**	**49**	**51**	**53**	**55**	**■ 57**	**59**	**63**
	A / L001	7160	7660	8310	9010	9360	9710	10060	10410	10760	11010	11010	11010	11010
	B / L102	**315**												
	(+ 25mm si déflecteurs)	(ajouter 250 mm si échappement vertical)												
	B' / L063	255												
	D	2985	3235	3585	3985	4185	4385	4585	4785	4985	5185	5385	5585	5985
	E / L016	1460												
	F / L011	**3300**	**3550**	**3900**	**4300**	**4500**	**4700**	**4900**	**5100**	**5300**	**5500**	**5700**	**5900**	**6300**
	H1 à vide/en charge (N)	**7,5 t 3x29 AM740 : 1031 / 968 -** 7,5 t 2x32 AM740 : 990 / 922 - 7,1 2x32 AM740 : 990 / 928 - 8 t 3x29 AM950 : 1001 / 930												
	H1 à vide/en charge (N)	8,5 t 3x29 AM950 : 996 / 918 - 9 t 3x29 AM950 : 996 / 911 - 9 t 4x28 AM950 : 1011 / 939 - 7,1 t ou 8 t air AMA860 : 994 / 973 - 7,5 t air AMA740 : 1000 / 979												
	H1 à vide/en charge (L)	7,5 t 2x32 AM860 : 902 / 834 - 7,5 t 3x29 AM860 : 943 / 880 - 7,1 t 2x32 AM860 : 870 / 810 - 8 t 3x29 AM860 : 973 / 902												
	H1 à vide/en charge (L)	8,5 t 3x29 AM950 : 949 / 883 - 7,5 t air AMA860 : 912 / 891 - 7,1 t air AMA860 : 880 / 861 - 8 t air AMA860 : 890 / 881												
	H2 à vide/en charge (N)	**13 t air ADA1300 : 1012 / 981**												
	H2 à vide/en charge (L)	13 t air ADA1300 : 922 / 891												
	variation H1 cde manuelle	Hauteur (N) : 7,5 t air AMA740 : de -60 à +190 - 8 t air AMA860 : de -60 à +220 Hauteur (L) : 7,5 t ou 8 t air AMA860 : de -60 à +190												
	variation H2 cde manuelle	Hauteur (N) : 13 t air ADA1300 : de - 90 à + 165 - Hauteur (L) : 13 t air ADA1300 : de - 30 à + 165												
	J (1)	225												
	L maxi (3)	6991	7447	8077	8795	9161	9515	9845	10175	10505	10835	11165	11495	11880
	M avant / M arrière	2476 / 2495												
	N / L020	2400	2650	2950	3250	3400	3550	3700	3850	4000	4050	3850	3650	3250
	O à vide (2) (N)	**7,5 t 3x29 AM740 : 2901 -** 7,5 t 2x32 AM740 : 2860 - 7,1 2x32 AM740 : 2860 - 8 t 3x29 AM950 : 2871												
	O à vide (2) (N)	8,5 t et 9 t 3x29 AM950 : 2866 - 9 t 4x28 AM950 : 2881 - 7,1 t ou 8 t air AMA860 : 2864 - 7,5 t air AMA740 : 2870												
	O à vide (2) (L)	7,5 t 2x32 AM860 : 2772 - 7,5 t 3x29 AM860 : 2813 - 7,1 t 2x32 AM860 : 2740 - 8 t 3x29 AM860 : 2843												
	O à vide (2) (L)	8,5 t 3x29 AM950 : 2819 - 7,5 t air AMA860 : 2782 - 7,1 t air AMA860 : 2750 - 8 t air AMA860 : 2760												
	U avant / U arrière (N)	**AM740** et AMA740 **: 268 / 245** - AM950 : 238 / 245 - AMA860 : 216 / 245												
	U avant / U arrière (L)	**AM740 : 240 / 217** - AM860 ou AMA860 : 188 / 217												
	W mini 7,5 t (3)	**4434**	**4822**	**5366**	**5982**	**6296**	**6602**	**6906**	**7212**	**7526**	**7838**	**8168**	**8518**	**9198**
	W maxi (3)	**5216**	**5672**	**6302**	**7020**	**7386**	**7740**	**8070**	**8400**	**8730**	**9060**	**9390**	**9720**	**10105**
	W mini 8 t (3)	4174	4538	5054	5634	5932	6222	6508	6796	7094	7388	7700	8034	8672
	X mini 7,5 t (3)	**1449**	**1587**	**1781**	**1997**	**2111**	**2217**	**2321**	**2427**	**2541**	**2653**	**2783**	**2933**	**3213**
	X maxi (3)	**2231**	**2437**	**2717**	**3035**	**3201**	**3355**	**3485**	**3615**	**3745**	**3875**	**4005**	**4135**	**4120**
	X mini 8 t (3)	1189	1303	1469	1649	1747	1837	1923	2011	2109	2203	2315	2449	2687
	rb / av / al (4)	2172 / 170 / 1300												
	Pneumatiques	**315/80 R22,5**												

MASSES	Poids à vide (5) essieu AV	4444	4479	4498	4516	4534	4536	4541	4546	4556	4566	4630	4651	4753
	Poids à vide (5) essieu AR	1931	2025	2037	2090	2106	2122	2155	2178	2181	2188	2179	2157	2240
	TOTAL	**6375**	**6504**	**6535**	**6606**	**6640**	**6658**	**6696**	**6724**	**6737**	**6754**	**6809**	**6808**	**6993**
	Poids mini sur essieu AV	3900												
	Poids mini sur essieu AR	1980												

PTAC / PTRA	PTAC	**19 000**
	PTRA Solo	**22 500**
	PTRA Remorquant	40 000 35 000 29 000 26 000
	Charge maxi essieu AV	7100 **/ 7500** / 8000 / 8500 / 9000
	Charge maxi essieu AR	**13000**

	COMPOSANTS	Kg	COMPOSANTS	Kg	COMPOSANTS	Kg	COMPOSANTS	Kg
PODS	GR905	31	7,5 t ou 7,1 t 2x32 AM740	-42	7,5 t ou 8 t 3x29 AM860	7	SCANIA Retarder	150
	opticruise	-3	7,5 t ou 8 t 3x29 AM950	10	7,5 t pneumatique AMA740	40	Traverse AR DB35V	41
	PTO EG / EK	19 / 47	8,5 t ou 9 t 3x29 AM950+385/65R22,5+	40	7,5 t ou 8 t pneumatique AMA860	45	Déflecteurs de toit / complet	28 / 42
	Porte-roue de secours	27	9 t 4x28 AM950 + 385/65R22,5 + jantes	77	Sans barre stabilisatrice AV	-33	Echappement vertical	35
	Jante aluminium (par roue)	-15	7,5 t ou 7,1 t 2x32 AM860	-34	Barre stabilisatrice renforcée AV	17		

(*) pour les empattements 5900 et 6300, la longueur totale du châssis est limité d'usine à 11685 m maxi
1) Valeur J calculée pour un débattement maximum des roues. Consulter le manuel de superstructures pour la hauteur minimum du cadre auxiliaire requis.
2) Si le véhicule est équipé de déflecteurs, ajouter à cette hauteur 455 mm en position basse et 860 mm en position haute pour la CP14.
3) Rb = Rayon de basculement de la cabine. av = Axe de basculement de la cabine par rapport au dessus du longeron. al = Axe basculement de la cabine par rapport à l'axe de l'essieu AV. (Tolérance +/- 2.5%)
4) Poids théorique en ordre de marche (avec le plein de gazole) sans roue de secours, sans conducteur, sans passager (150 kg sur total AV) et sans option.
Ces poids peuvent augmenter en fonction des options d'équipement. IL EST FORTEMENT CONSEILLE AUX CARROSSIERS DE PESER LES VEHICULES AVANT TOUTE ETUDE DE CARROSSERIE OU DE SUPERSTRUCTURE.
NOTA : Avec le retarder hydraulique SCANIA, le PTAC et le PTRA sont majorés de 150 kg reportés uniquement sur l'essieu arrière.
L'exécution des carrosseries doit être effectuée exclusivement à partir de plans de carrosserie adressés sur simple demande et conformément aux directives de carrossage SCANIA France.

Dans le souci d'adapter en permanence ses produits aux besoins des utilisateurs et à l'évolution des techniques, SCANIA FRANCE se réserve le droit de modifier sans préavis les spécifications des véhicules présentés.

Les équipements optionnels ne sont donnés qu'à titre indicatif.
Leur compatibilité avec chaque modèle doit impérativement être préalablement vérifiée par le réseau Scania.
► Standard ● Option

Fourgon 4X2 Euro 6

FT : DB09/1000/1506-1

P 250 / 280 / 320 / 360 DB4X2MN(L)A(B)

Type CE : N321

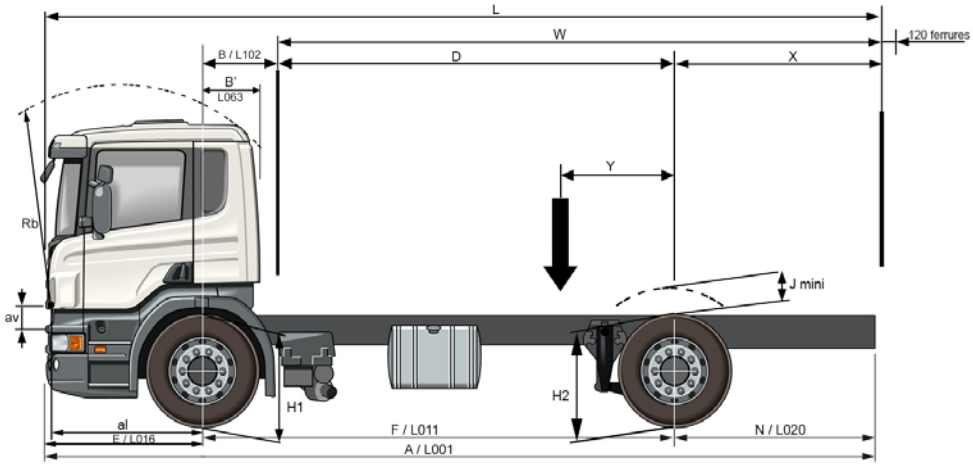

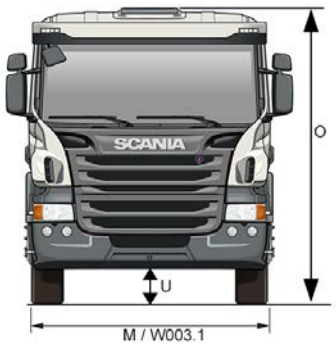

DIMENSIONS	**CABINES**	**CP16**												
	EMPATTEMENTS	**33**	**35**	**39**	**43**	**45**	**47**	**49**	**51**	**53**	**55**	**■ 57**	**59**	**63**
	A / L001	7160	7660	8310	9010	9360	9710	10060	10410	10760	11010	11010	11010	11010
	B / L102 (+ 25mm si déflecteurs)	**595** (ajouter 230 mm si échappement vertical)												
	B' / L063	535												
	D	2705	2955	3305	3705	3905	4105	4305	4505	4705	4905	5105	5305	5705
	E / L016	1460												
	F / L011	**3300**	**3550**	**3900**	**4300**	**4500**	**4700**	**4900**	**5100**	**5300**	**5500**	**5700**	**5900**	**6300**
	H1 à vide/en charge (N)	**7,5 t 3x29 AM740 : 1031 / 968 -** 7,5 t 2x32 AM740 : 990 / 922 **-** 7,1 2x32 AM740 : 990 / 928 - 8 t 3x29 AM950 : 1001 / 930												
	H1 à vide/en charge (N)	8,5 t 3x29 AM950 : 996 / 918 - 9 t 3x29 AM950 : 996 / 911 - 9 t 4x28 AM950 : 1011 / 939 - 7,1 t ou 8 t air AMA860 : 994 / 973 - 7,5 t air AMA740 : 1000 / 979												
	H1 à vide/en charge (L)	7,5 t 2x32 AM860 : 902 / 834 - 7,5 t 3x29 AM860 : 943 / 880 - 7,1 t 2x32 AM860 : 870 / 810 - 8 t 3x29 AM860 : 973 / 902												
	H1 à vide/en charge (L)	8,5 t 3x29 AM950 : 949 / 883 - 7,5 t air AMA860 : 912 / 891 - 7,1 t air AMA860 : 880 / 861 - 8 t air AMA860 : 890 / 881												
	H2 à vide/en charge (N)	**13 t air ADA1300 : 1012 / 981**												
	H2 à vide/en charge (L)	13 t air ADA1300 : 922 / 891												
	variation H1 cde manuelle	Hauteur (N) : 7,5 t air AMA740 : de -60 à +190 - 8 t air AMA860 : de -60 à +220 Hauteur (L) : 7,5 t ou 8 t air AMA860 : de -60 à +190												
	variation H2 cde manuelle	Hauteur (N) : 13 t air ADA1300 : de - 90 à + 165 - Hauteur (L) : 13 t air ADA1300 : de - 30 à + 165												
	J (1)	225												
	L maxi (3)	6752	7206	7838	8556	8922	9280	9636	9994	10358	10722	11110	11508	11880
	M avant / M arrière	2476 / 2495												
	N / L020	2400	2650	2950	3250	3400	3550	3700	3850	4000	4050	3850	3650	3250
	O à vide (2) (N)	**7,5 t 3x29 AM740 : 2901 -** 7,5 t 2x32 AM740 : 2860 - 7,1 2x32 AM740 : 2860 - 8 t 3x29 AM950 : 2871												
	O à vide (2) (N)	8,5 t et 9 t 3x29 AM950 : 2866 - 9 t 4x28 AM950 : 2881 - 7,1 t ou 8 t air AMA860 : 2864 - 7,5 t air AMA740 : 2870												
	O à vide (2) (L)	7,5 t 2x32 AM860 : 2772 - 7,5 t 3x29 AM860 : 2813 - 7,1 t 2x32 AM860 : 2740 - 8 t 3x29 AM860 : 2843												
	O à vide (2) (L)	8,5 t 3x29 AM950 : 2819 - 7,5 t air AMA860 : 2782 - 7,1 t air AMA860 : 2750 - 8 t air AMA860 : 2760												
	U avant / U arrière (N)	**AM740** et AMA740 **: 268 / 245** - AM950 : 238 / 245 - AMA860 : 216 / 245												
	U avant / U arrière (L)	**AM740 : 240 / 217** - AM860 ou AMA860 : 188 / 217												
	W mini 7,5 t (3)	**3878**	**4264**	**4808**	**5424**	**5740**	**6046**	**6350**	**6656**	**6970**	**7282**	**7612**	**7964**	**8642**
	W maxi (3)	**4662**	**5116**	**5748**	**6466**	**6832**	**7190**	**7546**	**7904**	**8268**	**8632**	**9020**	**9418**	**9790**
	W mini 8 t (3)	3805	4055	4496	5076	5374	5664	5950	6240	6536	6832	7142	7478	8116
	X mini 7,5 t (3)	**1173**	**1309**	**1503**	**1719**	**1835**	**1941**	**2045**	**2151**	**2265**	**2377**	**2507**	**2659**	**2937**
	X maxi (3)	**1957**	**2161**	**2443**	**2761**	**2927**	**3085**	**3241**	**3399**	**3563**	**3727**	**3915**	**4113**	**4085**
	X mini 8 t (3)	1100	1100	1191	1371	1469	1559	1645	1735	1831	1927	2037	2173	2411
	rb / av / al (4)	2370 / 170 / 1300												
	Pneumatiques	**315/80 R22,5**												
MASSES	Poids à vide (5) essieu AV	4458	4493	4512	4530	4548	4550	4555	4560	4570	4580	4644	4665	4767
	Poids à vide (5) essieu AR	1956	2050	2062	2115	2131	2147	2180	2203	2206	2213	2204	2182	2265
	TOTAL	**6414**	**6543**	**6574**	**6645**	**6679**	**6697**	**6735**	**6763**	**6776**	**6793**	**6848**	**6847**	**7032**
	Poids mini sur essieu AV	3900												
	Poids mini sur essieu AR	1980												
PTAC / PTRA	PTAC	**19 000**												
	PTRA Solo	**22 500**												
	PTRA Remorquant	40 000 35 000 29 000 26 000												
	Charge maxi essieu AV	7100 **/ 7500** / 8000 / 8500 / 9000												
	Charge maxi essieu AR	**13000**												

	COMPOSANTS	Kg	COMPOSANTS	Kg	COMPOSANTS	Kg	COMPOSANTS	Kg
POIDS	GR905	31	7,5 t ou 7,1 t 2x32 AM740	-42	7,5 t ou 8 t 3x29 AM860	7	SCANIA Retarder	150
	opticruise	-3	7,5 t ou 8 t 3x29 AM950	10	7,5 t pneumatique AMA740	40	Traverse AR DB35V	41
	PTO EG / EK	19 / 47	8,5 t ou 9 t 3x29 AM950+385/65R22,5	40	7,5 t ou 8 t pneumatique AMA860	45	Déflecteurs de toit / complet	28 / 42
	Porte-roue de secours	27	9 t 4x28 AM950 + 385/65R22,5 + jante	77	Sans barre stabilisatrice AV	-33	Echappement vertical	35
	Jante aluminium (par roue)	-15	7,5 t ou 7,1 t 2x32 AM860	-34	Barre stabilisatrice renforcée AV	17		

(*) pour les empattements 5900 et 6300, la longueur totale du châssis est limité d'usine à 11685 m maxi
1) Valeur J calculée pour un débattement maximum des roues. Consulter le manuel de superstructures pour la hauteur minimum du cadre auxiliaire requis.
2) Si le véhicule est équipé de déflecteurs, ajouter à cette hauteur 455 mm en position basse et 860 mm en position haute pour la CP16.
3) Rb = Rayon de basculement de la cabine. av = Axe de basculement de la cabine par rapport au dessus du longeron. al = Axe basculement de la cabine par rapport à l'axe de l'essieu AV. (Tolérance +/- 2.5%)
4) Poids théorique en ordre de marche (avec le plein de gazole) sans roue de secours, sans conducteur, sans passager (150 kg sur total AV) et sans option.
Ces poids peuvent augmenter en fonction des options d'équipement. IL EST FORTEMENT CONSEILLE AUX CARROSSIERS DE PESER LES VEHICULES AVANT TOUTE ETUDE DE CARROSSERIE OU DE SUPERSTRUCTURE.
NOTA : Avec le retarder hydraulique SCANIA, le PTAC et le PTRA sont majorés de 150 kg reportés uniquement sur l'essieu arrière.
L'exécution des carrosseries doit être effectuée exclusivement à partir de plans de carrosserie adressés sur simple demande et conformément aux directives de carrossage SCANIA France.

Dans le souci d'adapter en permanence ses produits aux besoins des utilisateurs et à l'évolution des techniques, SCANIA FRANCE se réserve le droit de modifier sans préavis les spécifications des véhicules présentés.

Les équipements optionnels ne sont donnés qu'à titre indicatif. Leur compatibilité avec chaque modèle doit impérativement être préalablement vérifiée par le réseau Scania.
► Standard ● Option

Fourgon 4X2 Euro 6

FT : DB09/1000/1506-1

P 250 / 280 / 320 / 360 DB4X2MN(L)A(B)

Type CE : N321

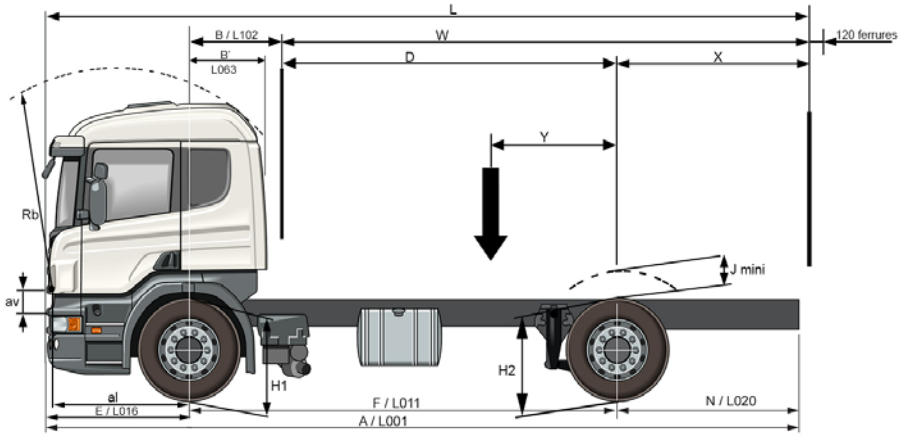

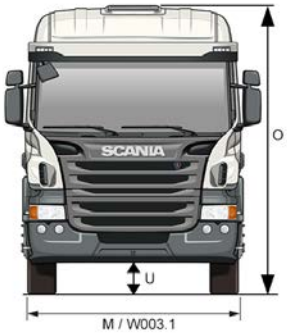

DIMENSIONS	**CABINES**	**CP19N**												
	EMPATTEMENTS	**33**	**35**	**39**	**43**	**45**	**47**	**49**	**51**	**53**	**55**	**■ 57**	**59**	**63**
	A / L001	7160	7660	8310	9010	9360	9710	10060	10410	10760	11010	11010	11010	11010
	B / L102	**865**												
	(+ 25mm si déflecteurs)	(ajouter 190 mm si échappement vertical)												
	B' / L063	805												
	D	2435	2685	3035	3435	3635	3835	4035	4235	4435	4635	4835	5035	5435
	E / L016	1460												
	F / L011	**3300**	**3550**	**3900**	**4300**	**4500**	**4700**	**4900**	**5100**	**5300**	**5500**	**5700**	**5900**	**6300**
	H1 à vide/en charge (N)	**7,5 t 3x29 AM740 : 1031 / 968 -** 7,5 t 2x32 AM740 : 990 / 922 - 7,1 2x32 AM740 : 990 / 928 - 8 t 3x29 AM950 : 1001 / 930												
	H1 à vide/en charge (N)	8,5 t 3x29 AM950 : 996 / 918 - 9 t 3x29 AM950 : 996 / 911 - 9 t 4x28 AM950 : 1011 / 939 - 7,1 t ou 8 t air AMA860 : 994 / 973 - 7,5 t air AMA740 : 1000 / 979												
	H1 à vide/en charge (L)	7,5 t 2x32 AM860 : 902 / 834 - 7,5 t 3x29 AM860 : 943 / 880 - 7,1 t 2x32 AM860 : 870 / 810 - 8 t 3x29 AM860 : 973 / 902												
	H1 à vide/en charge (L)	8,5 t 3x29 AM950 : 949 / 883 - 7,5 t air AMA860 : 912 / 891 - 7,1 t air AMA860 : 880 / 861 - 8 t air AMA860 : 890 / 881												
	H2 à vide/en charge (N)	**13 t air ADA1300 : 1012 / 981**												
	H2 à vide/en charge (L)	13 t air ADA1300 : 922 / 891												
	variation H1 cde manuelle	Hauteur (N) : 7,5 t air AMA740 : de -60 à +190 - 8 t air AMA860 : de -60 à +220 Hauteur (L) : 7,5 t ou 8 t air AMA860 : de -60 à +190												
	variation H2 cde manuelle	Hauteur (N) : 13 t air ADA1300 : de - 90 à + 165 - Hauteur (L) : 13 t air ADA1300 : de - 30 à + 165												
	J (1)	225												
	L maxi (3)	6501	6961	7597	8323	8693	9053	9413	9775	10143	10509	10901	11303	11880
	M avant / M arrière	2476 / 2495												
	N / L020	2400	2650	2950	3250	3400	3550	3700	3850	4000	4050	3850	3650	3250
	O à vide (2) (N)	**7,5 t 3x29 AM740 : 3141 -** 7,5 t 2x32 AM740 : 3100 - 7,1 2x32 AM740 : 3100 - 8 t 3x29 AM950 : 3111												
	O à vide (2) (N)	8,5 t et 9 t 3x29 AM950 : 3106 - 9 t 4x28 AM950 : 3121 - 7,1 t ou 8 t air AMA860 : 3104 - 7,5 t air AMA740 : 3110												
	O à vide (2) (L)	7,5 t 2x32 AM740 : 3012 - 7,5 t 3x29 AM860 : 3053 - 7,1 t 2x32 AM860 : 2980 - 8 t 3x29 AM860 : 3083												
	O à vide (2) (L)	8,5 t 3x29 AM950 : 3059 - 7,5 t air AMA860 : 3022 - 7,1 t air AMA860 : 2990 - 8 t air AMA860 : 3000												
	U avant / U arrière (N)	**AM740** et AMA740 **: 268 / 245** - AM950 : 238 / 245 - AMA860 : 216 / 245												
	U avant / U arrière (L)	**AM740 : 240 / 217** - AM860 ou AMA860 : 188 / 217												
	W mini 7,5 t (3)	**3535**	**3785**	**4324**	**4946**	**5264**	**5572**	**5880**	**6190**	**6506**	**6822**	**7156**	**7510**	**8196**
	W maxi (3)	**4176**	**4636**	**5272**	**5998**	**6368**	**6728**	**7088**	**7450**	**7818**	**8184**	**8576**	**8978**	**9555**
	W mini 8 t (3)	3535	3785	4135	4594	4894	5186	5476	5768	6068	6366	6680	7020	7666
	X mini 7,5 t (3)	**1100**	**1100**	**1289**	**1511**	**1629**	**1737**	**1845**	**1955**	**2071**	**2187**	**2321**	**2475**	**2761**
	X maxi (3)	**1741**	**1951**	**2237**	**2563**	**2733**	**2893**	**3053**	**3215**	**3383**	**3549**	**3741**	**3943**	**4120**
	X mini 8 t (3)	1100	1100	1100	1159	1259	1351	1441	1533	1633	1731	1845	1985	2231
	rb / av / al (4)	2620 / 170 / 1300												
	Pneumatiques	**315/80 R22,5**												
MASSES	Poids à vide (5) essieu AV	4561	4596	4615	4633	4651	4653	4658	4663	4673	4683	4747	4768	4870
	Poids à vide (5) essieu AR	1963	2057	2069	2122	2138	2154	2187	2210	2213	2220	2211	2189	2272
	TOTAL	**6524**	**6653**	**6684**	**6755**	**6789**	**6807**	**6845**	**6873**	**6886**	**6903**	**6958**	**6957**	**7142**
	Poids mini sur essieu AV	3900												
	Poids mini sur essieu AR	1980												
PTAC / PTRA	PTAC	**19 000**												
	PTRA Solo	**22 500**												
	PTRA Remorquant	40 000 35 000 29 000 26 000												
	Charge maxi essieu AV	7100 **/ 7500** / 8000 / 8500 / 9000												
	Charge maxi essieu AR	**13000**												

POIDS	COMPOSANTS	Kg	COMPOSANTS	Kg	COMPOSANTS	Kg	COMPOSANTS	Kg
	GR905	31	7,5 t ou 7,1 t 2x32 AM740	-42	7,5 t ou 8 t 3x29 AM860	7	SCANIA Retarder	150
	opticruise	-3	7,5 t ou 8 t 3x29 AM950	10	7,5 t pneumatique AMA740	40	Traverse AR DB35V	41
	PTO EG / EK	19 / 47	8,5 t ou 9 t 3x29 AM950+385/65R22,5	40	7,5 t ou 8 t pneumatique AMA860	45	Déflecteurs de toit / complet	28 / 42
	Porte-roue de secours	27	9 t 4x28 AM950 + 385/65R22,5 + jante	77	Sans barre stabilisatrice AV	-33	Echappement vertical	35
	Jante aluminium (par roue)	-15	7,5 t ou 7,1 t 2x32 AM860	-34	Barre stabilisatrice renforcée AV	17		

(*) pour les empattements 5900 et 6300, la longueur totale du châssis est limité d'usine à 11685 m maxi
1) Valeur J calculée pour un débattement maximum des roues. Consulter le manuel de superstructures pour la hauteur minimum du cadre auxiliaire requis.
2) Si le véhicule est équipé de déflecteurs, ajouter à cette hauteur 450 mm en position basse et 855 mm en position haute pour la CP19.
3) Rb = Rayon de basculement de la cabine. av = Axe de basculement de la cabine par rapport au dessus du longeron. al = Axe basculement de la cabine par rapport à l'axe de l'essieu AV. (Tolérance +/- 2.5%)
4) Poids théorique en ordre de marche (avec le plein de gazole) sans roue de secours, sans conducteur, sans passager (150 kg sur total AV) et sans option.
Ces poids peuvent augmenter en fonction des options d'équipement. IL EST FORTEMENT CONSEILLE AUX CARROSSIERS DE PESER LES VEHICULES AVANT TOUTE ETUDE DE CARROSSERIE OU DE SUPERSTRUCTURE.
NOTA : Avec le retarder hydraulique SCANIA, le PTAC et le PTRA sont majorés de 150 kg reportés uniquement sur l'essieu arrière.
L'exécution des carrosseries doit être effectuée exclusivement à partir de plans de carrosserie adressés sur simple demande et conformément aux directives de carrossage SCANIA FRANCE.

Dans le souci d'adapter en permanence ses produits aux besoins des utilisateurs et à l'évolution des techniques, SCANIA FRANCE se réserve le droit de modifier sans préavis les spécifications des véhicules présentés.

Les équipements optionnels ne sont donnés qu'à titre indicatif. Leur compatibilité avec chaque modèle doit impérativement être préalablement vérifiée par le réseau Scania.
► Standard ● Option

SCANIA France - 2 Boulevard de l'industrie - Z.I. d'écouflant - B.P. 30106 49001 ANGERS Cedex 01 Notre site internet : **www.scania.fr**

papiers
Avec Ecofolio tous les papiers se recyclent

CHAINE CINEMATIQUE

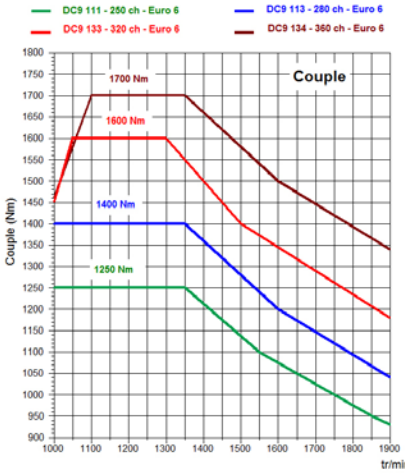

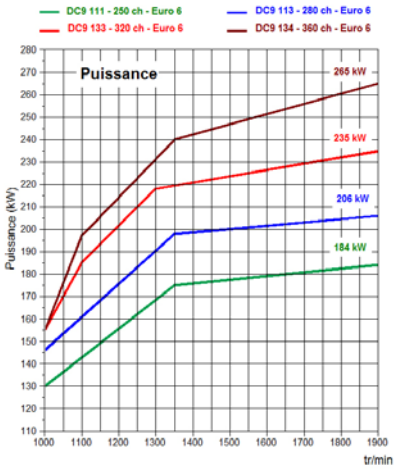

Moteur

Voir les caractéristiques techniques de « Moteurs » pour description détaillée

Type moteur

►DC09 113 250 XPI-EGR SCR euro 6
- *DC09 111 280 XPI – EGR SCR Euro 6*
- *DC09 133 320 XPI-SCR euro 6*
- *DC09 134 360 XPI-SCR euro 6*

PTO moteur
- *ED120 flasquable*

►préparation

Préparation électrique PTO ED
- *1 circuit*
- *2 circuits*

Limitation de vitesses 2 et 3
- *Limitation de vitesses 2 et 3*

Boîte de vitesses

Voir les caractéristiques techniques de « Boite de vitesses » pour description détaillée

Boîte de vitesses

►GR875
- *GR905*
- *GRS895*
- *GRS905*

Boîte de vitesses automatiques
- *GA765*
- *GA766*
- *GA866*
- *GA867*

Refroidisseur d'huile pour BV
- *refroidisseur d'huile pour BV*

Opticruise
- *Opticruise intégral avec commande d'embrayage automatique* (incompatible avec GR905)
- *Opticruise avec commande d'embrayage manuelle (incompatible avec GR905)*

Opticruise - mode performance
- *économie - standard - puissance*
- *autres modes*

Régulateur de vitesse avec anticipation active
- *régulateur de vitesse avec anticipation active*

Ecocruise
- *Ecocruise*

Mise au point mort automatique
- *préparation*

Embrayage

Protection usure d'embrayage
- *Protection usure d'embrayage*

Alerte usure d'embrayage
- *Alerte usure d'embrayage*

Prises de mouvement (PTO)

Voir les caractéristiques techniques de « PTO » pour description détaillée

PTO arrière boîte de vitesses
- *EG6-*

PTO latérale boîte de vitesses
- *EG5-*

PTO indépendante de l'embrayage
- *EK-*

Pour boîte automatique GA765 / 766 :
●EG112 : prise sur boîte automatique,
1 sortie plateau à 7 heures – Rapport 1,17

Pour boîte automatique GA866 / 867 :
●EG210 : prise sur boîte automatique,
1 sortie plateau à 1 heures – Rapport 1,08

Pont arrière

Voir les caractéristiques techniques de « Ponts » pour description détaillée

Pont arrière

► R660, sans réducteur dans les moyeux
Rapport : ►3,42 *●2,92 ●3,07 ●3,80 ●4,22*
- *R780, sans réducteur dans les moyeux*
  Rapport : *●2,71 ●2,59 ●2,92 ●3,08 ●3,27 ●3,42 ●3,80*
- *R782, sans réducteur dans les moyeux*
  Rapport : ●2,92
- *R885, sans réducteur dans les moyeux*
  Rapport : ●3,07 ●3,23 ●3,42 ●3,64

► blocage de différentiel
- *sans blocage de différentiel*

Circonférence pneumatique : ►315/80R22,5 : 3,282 m
●315/70R22,5 : 3 ,093 m ●315/60R22,5 : 2,879 m

Régime moteur (tr/min) pour GR875/GRS895 et GR905 à 89 km/h avec R660 :

	Pneumatiques 315/80 R 22,5
• 2,92 :1	1320
• 3,07 :1	1388
► 3,42 :1	1546
• 3,80 :1	1717
• 4,22 :1	1907

Dans le souci d'adapter en permanence ses produits aux besoins des utilisateurs et à l'évolution des techniques, SCANIA FRANCE se réserve le droit de modifier sans préavis les spécifications des véhicules présentés.

Les équipements optionnels ne sont donnés qu'à titre indicatif. Leur compatibilité avec chaque modèle doit impérativement être préalablement vérifiée par le réseau Scania.

► Standard • Option

GENERALITES CHASSIS

Direction

Système de direction
► 1-circuit
● *2-circuits*

Effort de direction selon directive 92/62EC
► Effort de direction selon directive 92/62EC

Rayons de braquage

Empattements	33	35	39	43	45	47	49
Rayon de braquage (m) à l'extérieur de la roue	6,5	6,7	7,3	7,8	8,1	8,4	8,7
Rayon de braquage (m) hors tout	7,1	7,4	7,9	8,5	8,8	9	9,4

Empattements	51	53	55	57	59	63
Rayon de braquage (m) à l'extérieur de la roue	9	9,3	9,6	9,9	10,2	10,8
Rayon de braquage (m) hors tout	9,7	10	10,3	10,6	10,9	11,5

CHASSIS

Suspensions et charges

Charge technique essieu avant et suspension avant
► 7500 kg parabolique 3X29 AM740
(uniquement pour hauteur de châssis normale (N))
● *7100 kg parabolique 2x32 AM740*
(uniquement pour hauteur de châssis normale (N))
● *7100 kg parabolique 2x32 AM860*
(uniquement pour hauteur de châssis basse (L)
● *7100 kg pneumatique AMA860 avec barre stabilisatrice renforcée*
(uniquement pour hauteur de châssis normale (N) et basse (L))
● *7500 kg parabolique 2X32 AM740*
(pour hauteur de châssis normale (N))
● *7500 kg parabolique 2x32 AM860*
(uniquement pour hauteur de châssis basse (L)
● *7500 kg parabolique 3x29 AM860*
(uniquement pour hauteur de châssis basse (L)
● *7500 kg pneumatique AMA740 avec barre stabilisatrice renforcée*
(uniquement pour hauteur de châssis normale (N))
● *7500 kg pneumatique AMA860 avec barre stabilisatrice renforcée*
(uniquement pour hauteur de châssis basse (L)
● *8000 kg parabolique 3x29 AM950*
(pour hauteur de châssis normale (N))
● *8000 kg parabolique 3x29 AM860*
(uniquement pour hauteur de châssis basse (L))
● *8000 kg pneumatique AMA860 avec barre stabilisatrice renforcée*
(pour hauteur de châssis normale (N) ou basse (L))
● *8500 kg parabolique 3x29 AM950*
(pour hauteur de châssis normale (N) et basse (L)))
● *9000 kg parabolique 3x29 AM950*
(pour hauteur de châssis normale (N) avec pneus 385/65 R 22,5)
● *9000 kg parabolique 4x28 AM950*
(pour hauteur de châssis normale (N) avec pneus 385/65 R 22,5)

Barre stabilisatrice, avant
► normale
● *renforcée*

Charge technique essieu arrière et suspension arrière
► 13000 kg suspension pneumatique type ADA1300
(limité à 12600 kg avec pneus 315/60 R 22,5)
● *11500 kg suspension pneumatique type ADA1100*

Type suspension air arrière
► 2 coussins
● *4 coussins*

Affichage charge essieu
● *avant et arrière (uniquement avec suspension air AV+ AR)*
● *arrière*

Ajustement niveau suspension pneumatique (ELC4)
► rapide
● *basique*

Hauteur châssis prédéfinie
► 1 programmée
● *1 programmée + 2 mémoires*
● *soufflets dégonflés*
● *soufflets dégonflés + 2 mémoires*

Bouteilles d'air supplémentaires
● *2 bouteilles*
● *4 bouteilles*

Modèle de télécommande
► camion
● *camion et remorque*
● *sans télécommande*

Préparation télécommande supplémentaire
● *préparation télécommande supplémentaire*

Relevage essieu remorque
● *relevage essieu remorque*

Correcteur de freinage
● *correcteur de freinage*

Réservoirs

Réservoir gasoil droit
► 300 L acier
● 200 L acier (pour empattement 3300 mm)
● *autres contenances, côté gauche ou droit*

Position réservoir gasoil
● haute
● normale
► basse (pour réservoirs acier)

Bouchon de gasoil à clé
► 1 pièce
● 2 pièces

Réchauffeur de gasoil
► réchauffeur de gasoil

Protection anti-refoulement du carburant
► protection anti-refoulement du carburant

Réchauffeur de gasoil
► réchauffeur de gasoil

Réservoirs AdBlue côté droit
► 47 dm3
● *80 dm3*
● *105 dm3*

Dans le souci d'adapter en permanence ses produits aux besoins des utilisateurs et à l'évolution des techniques, SCANIA FRANCE se réserve le droit de modifier sans préavis les spécifications des véhicules présentés.

Les équipements optionnels ne sont donnés qu'à titre indicatif. Leur compatibilité avec chaque modèle doit impérativement être préalablement vérifiée par le réseau Scania.

► Standard ● Option

Système de freinage

Système de gestion d'air (APS)
► air
● *air haute capacité*

ABS
► intégré au système EBS

Type de frein des roues
► à disque

Contrôle de frein
► électronique (EBS)

Démarrage en pente
● *démarrage en pente*

ESP
► déconnectable
● *non déconnectable*

Commande de frein sur échappement
► manuelle
● *automatique*
● *manuelle + automatique*

Ralentisseur (Retarder)
● *ralentisseur Scania R3500*
● *ralentisseur Scania R4100*
● *ralentisseur Scania R4100D*

Kit remorquant
● *kit remorquant*

Accouplement frein de remorque
● *accouplement frein de remorque*

Type de flexible de frein
● *ISO*

Voyant test basse pression
● *voyant test basse pression*

Antipatinage de roues (TC)
► intégré au système EBS

Electricité

Batteries
► 180 Ah
● *140 Ah*
● *225 Ah*
● *double système*

Position batteries
► côté gauche

Alternateur
► 100A
● *150A*

Coupe-batteries
► service
● *sécurité*

Type ADR
● *FL*
● *AT*

Commande coupe-batteries
● *électrique au tableau de bord*
► extérieur côté gauche
● *électrique tableau de bord + extérieur gauche*

Eclairage châssis

Feux latéraux
● *montage définitif*
● *sans feux latéraux*
► montage temporaire

Position des feux arrière
● *sur barre anti-encastrement arrière*
► sur support

Longueur câbles feux arrière
● *prolongé 1200 mm*
● *prolongé 600 mm*

Protection des feux arrière
● *protection des feux arrière*

Type de protection feux arrière
● *acier inoxydable*
● *acier peinte*

Ailes

Ailes arrière
● *ailes arrière (en combinaison avec calottes d'ailes hautes, sans feux latéraux et système anti-projections AV et AR)*

Calottes d'ailes
● *basses*
● *hautes*
● *moyennes*

Ailes avant grand volume
► ailes avant grand volume (uniquement avec CP14)
●*sans ailes avant grand volume*

Largeur des garde-boues avant
► normale
● *élargie*

Système anti-projections selon directive EU109/2011
► avant
● *avant et arrière*

Prise d'air et échappement

Prise d'aspiration
► avant
● *arrière haute*

Type de silencieux
► compact

Echappement
● *central*
● *vertical*
● *à droite*
► à gauche

Pare-chaleur du silencieux
► Pare-chaleur du silencieux

Pare-chocs

Pare-chocs acier avancé
● *pare-chocs acier avancé*

Type de pare-chocs
● *50 mm*

Système protection encastrement avant (FUP)
► avec conformité hauteur selon directive CE

Dans le souci d'adapter en permanence ses produits aux besoins des utilisateurs et à l'évolution des techniques, SCANIA FRANCE se réserve le droit de modifier sans préavis les spécifications des véhicules présentés.

Les équipements optionnels ne sont donnés qu'à titre indicatif. Leur compatibilité avec chaque modèle doit impérativement être préalablement vérifiée par le réseau Scania.

► Standard ● Option

Equipements additionnels châssis

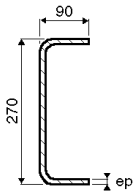

Châssis

► Cadre type F800 (jusqu'à empattement 5900)
Epaisseur (ep) : 8 mm
Largeur extérieure du châssis assemblé, à l'arrière : 770 mm
► Cadre type F950 (empattement 6300)
Epaisseur (ep) : 9,5 mm
Largeur extérieure du châssis assemblé, à l'arrière : 770 mm

Protections latérales
- *protections latérales*

ACL - Graissage centralisé
- *ACL - Graissage centralisé (incompatible avec CP16)*
- *préparation*

Marchepieds gauche
- *double*

Atténuation du bruit
► 80 dB(A) selon EEC 70/157

PNEUMATIQUES ET ACCESSOIRES

Pneumatiques

Pneumatiques essieu avant
► 315/80R22.5 Michelin
- *autres marques ou dimensions*

Pneumatiques essieu arrière
► 315/80R22.5 Michelin
- *autres marques ou dimensions*

Pneumatique roue de secours
► 315/80R22.5 Michelin
- *autres marques ou dimensions*

Jantes
► 9.00x22.5 acier
- *jantes aluminium mates*
- *jantes aluminium polies*

Accessoires

Porte-roue de secours
- *à gauche*
- *à droite*

Cales de roue
- *1 pièce*
- *2 pièces*

Cric
► cric
- *sans cric*

ADAPTATION SPECIFIQUE

Porteur

Position connexions remorque
- *arrière du châssis*

Fonctions électriques carrosserie

Boîtier électronique BCI
- *boitier électronique BCI*

Faisceau de câble pour hayon
- *faisceau de câble pour hayon*

Démarrage moteur à distance
- *démarrage moteur à distance*

Faisceau de câbles pour ajout 4 interrupteurs (non fournis)
- *faisceau de câbles pour ajout 4 interrupteurs (non fournis)*

Faisceau de câble carrosserie
► 7+7+7

Câble pour carrosserie châssis
► 2 M
- *12 M*
- *8 M*

Câble pour équipement toit
- *câble pour équipement toit*

Informations carrosseries tableau de bord
► informations carrosseries tableau de bord
- *sans informations carrosseries tableau de bord*

Boîtier de connexion batteries
- *boîtier de connexion batteries*

Alimentation électrique supplémentaire
- *60A*

Préparation électrique pour boite de coupure
- *Préparation électrique pour boite de coupure*

BWA

Montage de la traverse de remorquage
- *Montage de la traverse de remorquage*

Type de traverse de remorquage
- *centre DB35V*

Traverse de fermeture
► Traverse de fermeture

Type de traverse de fermeture
► Profil en U
- *profil carré*

Barre anti-encastrement arrière
► Barre anti-encastrement arrière
- *sans barre anti-encastrement arrière*

Type barre anti-encastrement arrière
- *sans type barre anti-encastrement arrière*
► En U
- *carré*
- *ronde*

Chape de remorquage
- *Chape de remorquage*

Supports avant
- *perçage (type A)*
► flexible (type B)
- *VDA (type C)*

Supports central
- *Central (type A)*
- *VDA (type C)*
► rigide (type D)
- *rigide (type E)*

Supports arrière
- *central (type A)*
► rigide (type F)
- *soudés (type G)*

Dans le souci d'adapter en permanence ses produits aux besoins des utilisateurs et à l'évolution des techniques, SCANIA FRANCE se réserve le droit de modifier sans préavis les spécifications des véhicules présentés.

Les équipements optionnels ne sont donnés qu'à titre indicatif. Leur compatibilité avec chaque modèle doit impérativement être préalablement vérifiée par le réseau Scania.

► Standard ● Option

CABINE

Voir « fiche technique Cabines » pour description détaillée et options.

Type

Type de cabine
- ►CP14
- *CP16*
- *CP19*
- *CP19 pavillon abaissé*
- *CP19 Highline*

PEINTURES

Couleurs et bandes décoratives

Couleur du châssis
- ►gris standard Scania
- *autres teintes*

Couleur Cabine
- ►blanc Ivoire (standard Scania)
- *autres teintes*

Couleur de calandre
- ►gris argent
- *couleur cabine*

Equipements extérieur cabine

Equipements extérieur

Hauteur de pavillon
- *normale*
- ►abaissée
- *haut*

Suspension

Suspension cabine
- *4 points air*
- ►4 points mécanique

Sièges et couchettes

Siège chauffeur
- ►médium
- *basique*
- *Premium*

Amortisseur réglable siège chauffeur
- ►amortisseur réglable siège chauffeur
- *sans amortisseur réglable siège chauffeur*

Habillage siège chauffeur
- *cuir noir*
- *vynile + tissu*
- *vinyle*
- *Cuir sable*
- ► tissu
- *velours clair*

Siège passager
- *médium*
- *basique*
- ► rabattable
- *Premium*

Habillage siège passager
- *vynil + tissu*
- ► tissu

Instrumentation

Chronotachygraphe
- *Continental*
- ► Stoneridge
- *Stoneridge*

Alarme sortie de voie - LDW
- ► alarme sortie de voie

Système de freinage d'urgence avancé - AEB
- ► système de freinage d'urgence avancé

Communication

Radio
- ► radio Premium
- *lecteur CD*
- *lecteur CD avec commande au volant*

Boîtier électronique
- ► C200

Bluetooth Scania
- ► Bluetooth Scania

Navigation GPS poids lourds
- ► Europe de l'ouest

Dans le souci d'adapter en permanence ses produits aux besoins des utilisateurs et à l'évolution des techniques, SCANIA FRANCE se réserve le droit de modifier sans préavis les spécifications des véhicules présentés.

Les équipements optionnels ne sont donnés qu'à titre indicatif. Leur compatibilité avec chaque modèle doit impérativement être préalablement vérifiée par le réseau Scania.

► Standard ● Option