Fourgon 6x2*4 Euro 6

FT : DB09/9000/1506-1

P 250 / 280 / 320 / 360 DB6x2*4MN(L)A(B)

Type CE : N331

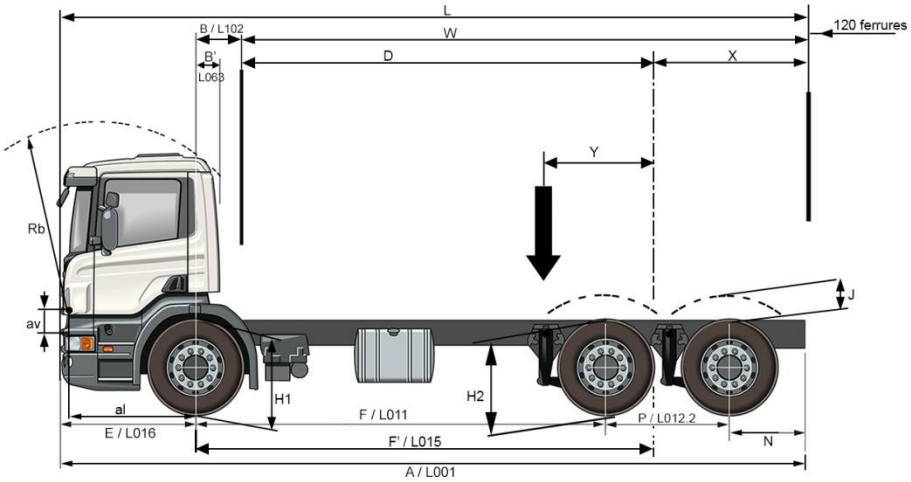

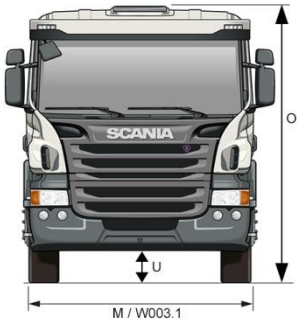

	CABINES	CP14									
DIMENSIONS	**EMPATTEMENTS (7)**	**39**	**41**	**■ 43**	**45**	**47**	**49**	**51**	**53**	**55**	**57**
	A / L001	9050	9370	9690	10010	10330	10650	10970	11290	11610	11640
	B / L102 (+ 25mm si déflecteurs)	**320** (710 mm si échappement vertical)									
	B' / L063	255									
	D	4114	4314	4514	4714	4914	5114	5314	5514	5714	5784
	E / L016	1460									
	F / L011	**3900**	**4100**	**4300**	**4500**	**4700**	**4900**	**5100**	**5300**	**5500**	**5700**
	F'	4434	4634	4834	5034	5234	5434	5634	5834	6034	6234
	H1 à vide/en charge (N)	**7,5 t 3x29 AM740 : 1024 / 968** - 7,5 t 2x32 AM740 : 982 / 922 - 7,5 t 3x29 AM950 : 994 / 938 - 7,1 t 2x32 AM740 : 982 / 928 - 8 t 3x29 AM950 : 994 / 930									
	H1 à vide/en charge (N)	8,5 t 3x29 AM950 : 989 / 918 - 9 t 3x29 AM950 : 989 / 911 - 9 t 4x28 AM950 : 1005 / 939 - 7,5 t air AMA740 : 1000 / 979 - 8 t air AMA860 : 994 / 965									
	H1 à vide/en charge (L)	7,5 t 2x32 AM860 : 894 / 834 - 7,1 t 2x32 AM860 : 862 / 810 - 8,5 t 3x29 AM950 : 842 / 883 - 7,1 t AMA860 : 880 / 861									
	H1 à vide/en charge (L)	7,5 t air ou 8 t air AMA860 : 912 / 891									
	H2 à vide/en charge (N)	**1012 / 981**									
	H2 à vide/en charge (L)	982 / 951									
	variation H1 cde manuelle	Hauteur (N) **: 7,5 t air AMA740 : de - 60 à + 190** - 8 t air AMA860 : de - 80 à + 220 - Hauteur (L) : 7,5 t ou 8 t air AMA860 : de -80 à +165									
	variation H2 cde manuelle	Hauteur (N) : 13 t air ADA1300 : de - 90 à + 165 - Hauteur (L) : 13 t air ADA1300 : de -60 à +195									
	J (1)	195									
	L maxi (3)	8908	9268	9616	9972	10328	10676	11030	11388	11750	11879
	M avant / M arrière	2476 / 2495									
	N / L020	2340	2460	2580	2700	2820	2940	3060	3180	3300	3130
	O à vide (2) (N)	**7,5 t 3x29 AM740 : 2894** - 7,5 t 2x32 AM740 : 2852 - 7,5 t 3x29 AM950 : 2864 - 7,1 t 2x32 AM740 : 2852 - 8 t 3x29 AM950 : 2864									
	O à vide (2) (N)	8,5 t et 9 t 3x29 AM950 : 2859 - 9 t 4x28 AM950 : 2875 - 7,5 t air AMA740 : 2870 - 8 t air AMA860 : 2864									
	O à vide (2) (L)	7,5 t 2x32 AM860 : 2764 - 7,1 t 2x32 AM860 : 2652 - 8,5 t 3x29 AM950 : 2712 - 7,1 t AMA860 : 2750 - 7,5 t air ou 8 t air AMA860 : 2782									
	P / L012.2	1350									
	U avant	Hauteur (N) : **AM740** et AMA740 **: 268 -** AM950 : 238 - AMA860 : 216 - Hauteur (L) : AM860 : 188 - AM950 : 210 - AMA860 : 188									
	U arrière	**245** / 217									
	W mini 7,5 t (3)	**6884**	**7232**	**7568**	**7914**	**8258**	**8594**	**8936**	**9284**	**9634**	**9992**
	W maxi (3)	**7128**	**7488**	**7836**	**8192**	**8548**	**8896**	**9250**	**9608**	**9970**	**10099**
	W mini 8 t (3)	6638	6974	7300	7634	7966	8290	8622	8956	9294	9642
	X mini 7,5 t (3)	**2770**	**2918**	**3054**	**3200**	**3344**	**3480**	**3622**	**3770**	**3920**	**4078**
	X maxi (3)	**3014**	**3174**	**3322**	**3478**	**3634**	**3782**	**3936**	**4094**	**4256**	**4185**
	X mini 8 t (3)	2524	2660	2786	2920	3052	3176	3308	3442	3580	3728
	rb / av / al (4)	2172 / 170 / 1300									
	Pneumatiques	**315/80 R 22,5** - 315/70 R 22,5 (L)									
MASSES	Poids à vide (5) essieu AV	4605	4628	4625	4641	4655	4648	4656	4671	4693	4717
	Poids à vide (5) essieux AR	3202	3211	3237	3254	3272	3287	3301	3314	3342	3310
	TOTAL	**7807**	**7839**	**7862**	**7895**	**7927**	**7935**	**7957**	**7985**	**8035**	**8027**
	Poids mini sur essieu AV	3600									
	Poids mini sur essieu AR	3435									
PTAC/PTRA	PTAC	**26 000**									
	PTRA Solo	29 500									
	PTRA Remorquant	**35 000** 40 000 (6)									
	Charge maxi essieu AV	7 100 / **7 500** / 8 000 / 9 000									
	Charge maxi essieux AR	**19 000** (11 500 + 7 500)									

POIDS	COMPOSANTS	Kg	COMPOSANTS	Kg	COMPOSANTS	Kg	COMPOSANTS	Kg
	GR905	43	7,5 t ou 7,1 t 2x32 AM740	-42	7,5 t ou 8 t 3x29 AM860	8	Scania retarder	150
	GRS895	2	7,5 t ou 8 t 3x29 AM950	10	7,5 t air AMA740	40	Déflecteurs de toit / complet	28 / 42
	PTO EG / EK	30 / 45	8,5 t ou 9 t 3x29 AM950 + 385/65	41	7,5 t ou 8 t air AMA860	45	Echappement vertical	35
	Jante aluminium (par roue)	-15	9 t 4x28 AM950 + 385/65R22,5+	69	Sans barre stabilisatrice AV	-33		
	Porte-roue de secours	27	7,5 t ou 7,1 t 2x32 AM860 (L)	-38	Barre stabilisatrice renforcée	11		

1) Valeur J calculée pour un débattement maximum des roues. Consulter le manuel de superstructures pour la hauteur minimum du cadre auxiliaire requis.
2) Si le véhicule est équipé de déflecteurs, ajouter à cette hauteur 455 mm pour déflecteurs en position basse et 860 mm en position haute pour la CP14.
3) De cette longueur, des ferrures d'un poids négligeable peuvent dépasser de 120 mm (dans la limite de 12 m autorisée).
Pour les charges non uniformément réparties, le porte à faux AR peut être majoré jusqu'à une valeur correspondant à 70 % de l'empattement ou raccourci (mini 1521 mm par rapport à l'axe théorique du tandem) en respectant les charges maxi admissibles par essieu (dans la limite du PTAC), soit en diminuant le PTAC en cas de surcharge sur un des essieux.
4) Rb = Rayon de basculement de la cabine. av = Axe de basculement de la cabine par rapport au dessus du longeron. al = Axe basculement de la cabine par rapport à l'axe de l'essieu AV.
5) Poids théorique en ordre de marche (avecle plein de gazole) sans roue de secours, sans conducteur, sans passager (150 kg sur total AV) et sans option. (Tolérance +/- 2.5%)
Ces poids peuvent augmenter en fonction des options d'équipement. IL EST FORTEMENT CONSEILLE AUX CARROSSIERS DE PESER LES VEHICULES AVANT TOUTE ETUDE DE CARROSSERIE OU DE SUPERSTRUCTURE.
6) 45 000 kg si ensemble routier avec 6 essieux et puissance moteur ≥ 320 ch
PTRA R433-1 : standard : 35 000 kg. Moteurs : 250 ch = maxi 35 000 kg – 280 ch = maxi 40 000 kg – 320 ch = maxi 45 000 kg – 360 ch = maxi 50 000 kg
7) Pour les empattements ne figurant pas dans ce tableau et pour les charges non uniformément réparties, nous consulter. (la longueur maximale du véhicule étant de 12m).
NOTA : Avec le retarder hydraulique SCANIA, le PTAC et le PTRA sont majorés de 150 kg reportés uniquement sur l'essieu arrière.
L'exécution des carrosseries doit être effectuée exclusivement à partir de plans de carrosserie adressés sur simple demande et conformément aux directives de carrossage SCANIA FRANCE

Dans le souci d'adapter en permanence ses produits aux besoins des utilisateurs et à l'évolution des techniques, SCANIA FRANCE se réserve le droit de modifier sans préavis les spécifications des véhicules présentés.

Les équipements optionnels ne sont donnés qu'à titre indicatif. Leur compatibilité avec chaque modèle doit impérativement être préalablement vérifiée par le réseau Scania.

► Standard ● Option

papiers
Avec Ecofolio tous les papiers se recyclent.

Fourgon 6x2*4 Euro 6

FT : DB09/9000/1506-1

P 250 / 280 / 320 / 360 DB6x2*4MN(L)A(B)

Type CE : N331

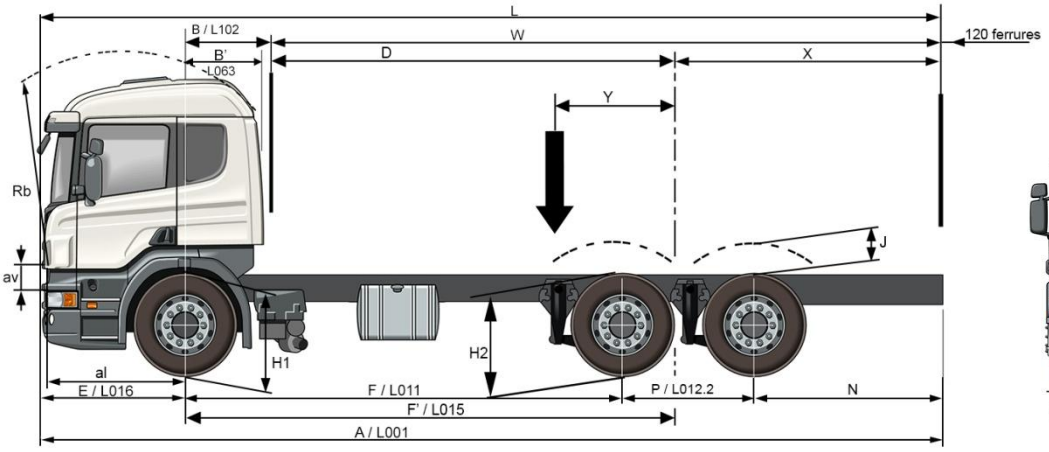

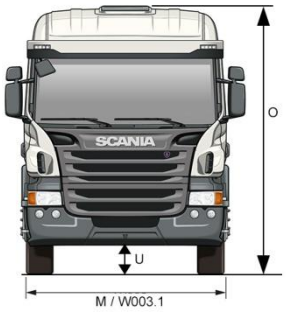

	CABINES	CP19N									
DIMENSIONS	**EMPATTEMENTS (7)**	**39**	**41**	**■ 43**	**45**	**47**	**49**	**51**	**53**	**55**	**57**
	A / L001	9045	9365	9685	10005	10325	10645	10965	11285	11605	11635
	B / L102 (+ 25mm si déflecteurs)	**870** (1120 mm si échappement vertical)									
	B' / L063	805									
	D	3564	3764	3964	4164	4364	4564	4764	4964	5164	5784
	E / L016	1455									
	F / L011	**3900**	**4100**	**4300**	**4500**	**4700**	**4900**	**5100**	**5300**	**5500**	**5700**
	F'	4434	4634	4834	5034	5234	5434	5634	5834	6034	6234
	H1 à vide/en charge (N)	**7,5 t 3x29 AM740 : 1024 / 968** - 7,5 t 2x32 AM740 : 982 / 922 - 7,5 t 3x29 AM950 : 994 / 938 - 7,1 t 2x32 AM740 : 982 / 928 - 8 t 3x29 AM950 : 994 / 930									
	H1 à vide/en charge (N)	8,5 t 3x29 AM950 : 989 / 918 - 9 t 3x29 AM950 : 989 / 911 - 9 t 4x28 AM950 : 1005 / 939 - 7,5 t air AMA740 : 1000 / 979 - 8 t air AMA860 : 994 / 973									
	H1 à vide/en charge (L)	7,5 t 2x32 AM860 : 894 / 834 - 7,1 t 2x32 AM860 : 862 / 810 - 8,5 t 3x29 AM950 : 842 / 883 - 7,1 t AMA860 : 880 / 861									
	H1 à vide/en charge (L)	7,5 t air ou 8 t air AMA860 : 912 / 891									
	H2 à vide/en charge (N)	**1012 / 981**									
	H2 à vide/en charge (L)	982 / 951									
	variation H1 cde manuelle	Hauteur (N) **: 7,5 t air AMA740 : de - 60 à + 190** - 8 t air AMA860 : de - 80 à + 220 - Hauteur (L) : 7,5 t ou 8 t air AMA860 : de -80 à +165									
	variation H2 cde manuelle	Hauteur (N) : 13 t air ADA1300 : de - 90 à + 165 - Hauteur (L) : 13 t air ADA1300 : de -60 à +195									
	J (1)	195									
	L maxi (3)	8408	8770	9120	9480	9840	10188	10544	10906	11270	11642
	M avant / M arrière	2476 / 2495									
	N / L020	2340	2460	2580	2700	2820	2940	3060	3180	3300	3130
	O à vide (2) (N)	**7,5 t 3x29 AM740 : 3134** - 7,5 t 2x32 AM740 : 3092 - 7,5 t 3x29 AM950 : 3104 - 7,1 t 2x32 AM740 : 3092 - 8 t 3x29 AM950 : 3104									
	O à vide (2) (N)	8,5 t et 9 t 3x29 AM950 : 3099 - 9 t 4x28 AM950 : 3099 - 7,5 t air AMA740 : 3110 - 8 t air AMA860 : 3104									
	O à vide (2) (L)	7,5 t 2x32 AM860 : 3004 - 7,1 t 2x32 AM860 : 2972 - 8,5 t 3x29 AM950 : 2952 - 7,1 t AMA860 : 2990 - 7,5 t air ou 8 t air AMA860 : 3022									
	P / L012.2	1350									
	U avant	Hauteur (N) : **AM740** et AMA740 : **268** - AM950 : 238 - AMA860 : 216 - Hauteur (L) : AM860 : 188 - AM950 : 210 - AMA860 : 188									
	U arrière	**245** / 217									
	W mini 7,5 t (3)	**5832**	**6184**	**6522**	**6870**	**7216**	**7554**	**7898**	**8248**	**8600**	**8960**
	W maxi (3)	**6078**	**6440**	**6790**	**7150**	**7510**	**7858**	**8214**	**8576**	**8940**	**9312**
	W mini 8 t (3)	5584	5924	6250	6586	6922	7248	7582	7918	8258	8608
	X mini 7,5 t (3)	**2268**	**2420**	**2558**	**2706**	**2852**	**2990**	**3134**	**3284**	**3436**	**3596**
	X maxi (3)	**2514**	**2676**	**2826**	**2986**	**3146**	**3294**	**3450**	**3612**	**3776**	**3948**
	X mini 8 t (3)	2020	2160	2286	2422	2558	2684	2818	2954	3094	3244
	rb / av / al (4)	2620 / 170 / 1300									
	Pneumatiques	**315/80 R 22,5** - 315/70 R 22,5									
MASSES	Poids à vide (5) essieu AV	4726	4749	4746	4762	4776	4769	4777	4792	4814	4838
	Poids à vide (5) essieux AR	3234	3243	3269	3286	3304	3319	3333	3346	3374	3342
	TOTAL	**7960**	**7992**	**8015**	**8048**	**8080**	**8088**	**8110**	**8138**	**8188**	**8180**
	Poids mini sur essieu AV	3600									
	Poids mini sur essieu AR	3435									
PTAC/PTRA	PTAC	**26 000**									
	PTRA Solo	29 500									
	PTRA Remorquant	**35 000** 40 000 (6)									
	Charge maxi essieu AV	7 100 / **7 500** / 8 000 / 9 000									
	Charge maxi essieux AR	**19 000** (11 500 + 7 500)									

POIDS	COMPOSANTS	Kg	COMPOSANTS	Kg	COMPOSANTS	Kg	COMPOSANTS	Kg
	GR905	43	7,5 t ou 7,1 t 2x32 AM740	-42	7,5 t ou 8 t 3x29 AM860 (L)	8	Scania retarder	150
	GRS895	2	7,5 t ou 8 t 3x29 AM950	10	7,5 t air AMA740	40	Déflecteurs de toit / complet	28 / 42
	PTO EG / EK	30 / 45	8,5 t ou 9 t 3x29 AM950 + 385/65	41	7,5 t ou 8 t air AMA860	45	Echappement vertical	35
	Jante aluminium (par roue)	-15	9 t 4x28 AM950 + 385/65R22,5	69	Sans barre stabilisatrice AV	-33		
	Porte-roue de secours	27	7,5 t ou 7,1 t 2x32 AM860 (L)	-38	Barre stabilisatrice renforcée	11		

1) Valeur J calculée pour un débattement maximum des roues. Consulter le manuel de superstructures pour la hauteur minimum du cadre auxiliaire requis.
2) Si le véhicule est équipé de déflecteurs, ajouter à cette hauteur 450 mm pour déflecteurs en position basse et 855 mm en position haute pour la CP19.
3) De cette longueur, des ferrures d'un poids négligeable peuvent dépasser de 120 mm (dans la limite de 12 m autorisée).
Pour les charges non uniformément réparties, le porte à faux AR peut être majoré jusqu'à une valeur correspondant à 70 % de l'empattement ou raccourci (mini 1521 mm par rapport à l'axe théorique du tandem) en respectant les charges maxi admissibles par essieu (dans la limite du PTAC), soit en diminuant le PTAC en cas de surcharge sur un des essieux.
4) Rb = Rayon de basculement de la cabine. av = Axe de basculement de la cabine par rapport au dessus du longeron. al = Axe basculement de la cabine par rapport à l'axe de l'essieu AV.
5) Poids théorique en ordre de marche (avecle plein de gazole) sans roue de secours, sans conducteur, sans passager (150 kg sur total AV) et sans option. (Tolérance +/- 2.5%)
Ces poids peuvent augmenter en fonction des options d'équipement. IL EST FORTEMENT CONSEILLE AUX CARROSSIERS DE PESER LES VEHICULES AVANT TOUTE ETUDE DE CARROSSERIE OU DE SUPERSTRUCTURE.
6) 45 000 kg si ensemble routier avec 6 essieux et puissance moteur ≥ 320 ch
PTRA R433-1 : standard : 35 000 kg. Moteurs : 250 ch = maxi 35 000 kg – 280 ch = maxi 40 000 kg – 320 ch = maxi 45 000 kg – 360 ch = maxi 50 000 kg
7) Pour les empattements ne figurant pas dans ce tableau et pour les charges non uniformément réparties, nous consulter. (la longueur maximale du véhicule étant de 12m).
NOTA : Avec le retarder hydraulique SCANIA, le PTAC et le PTRA sont majorés de 150 kg reportés uniquement sur l'essieu arrière.
L'exécution des carrosseries doit être effectuée exclusivement à partir de plans de carrosserie adressés sur simple demande et conformément aux directives de carrossage SCANIA FRANCE

Dans le souci d'adapter en permanence ses produits aux besoins des utilisateurs et à l'évolution des techniques, SCANIA FRANCE se réserve le droit de modifier sans préavis les spécifications des véhicules présentés.

Les équipements optionnels ne sont donnés qu'à titre indicatif. Leur compatibilité avec chaque modèle doit impérativement être préalablement vérifiée par le réseau Scania.

► Standard ● Option

papiers
Avec Ecofolio tous les papiers se recyclent.

CHAINE CINEMATIQUE

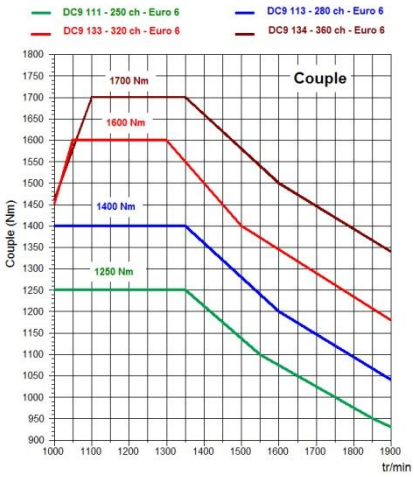

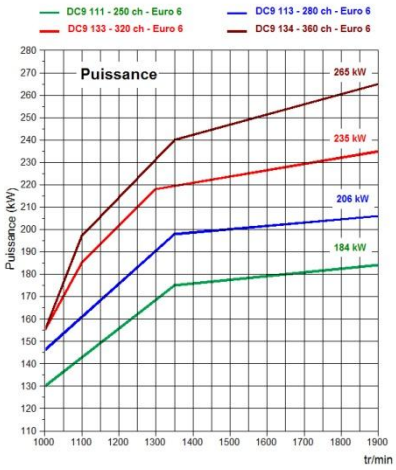

Moteur

Voir les caractéristiques techniques de « Moteurs » pour description détaillée

Type moteur

►DC09 113 250 XPI-EGR SCR euro 6
- *DC09 111 280 XPI-EGR SCR Euro 6*
- *DC09 133 320 XPI-SCR euro 6*
- *DC09 134 360 XPI-SCR euro 6*

PTO moteur

- *ED120 flasquable*

►préparation

Préparation électrique PTO ED

- *1 circuit*
- *2 circuits*

Limitation de vitesses 2 et 3

- *Limitation de vitesses 2 et 3*

Boîte de vitesses

Voir les caractéristiques techniques de « Boite de vitesses » pour description détaillée

Boîte de vitesses

►GR875
- *GR905*
- *GRS895*
- *GRS905*

Boîte de vitesses automatiques

- *GA765*
- *GA766*
- *GA866*
- *GA867*

Refroidisseur d'huile pour BV

- *refroidisseur d'huile pour BV*

Opticruise

- *Opticruise intégral avec commande d'embrayage automatique* (incompatible avec GR905)
- *Opticruise avec commande d'embrayage manuelle (incompatible avec GR905)*

Opticruise - mode performance

- *économie - standard - puissance*
- *autres modes*

Régulateur de vitesse avec anticipation active

- *régulateur de vitesse avec anticipation active*

Ecocruise

- *Ecocruise*

Mise au point mort automatique

- *préparation*

Embrayage

Protection usure d'embrayage

- *Protection usure d'embrayage*

Alerte usure d'embrayage

- *Alerte usure d'embrayage*

Prises de mouvement (PTO)

Voir les caractéristiques techniques de « PTO » pour description détaillée

PTO arrière boîte de vitesses

●*EG6-*

PTO latérale boîte de vitesses

●*EG5-*

PTO indépendante de l'embrayage

●*EK-*

Pour boîte automatique GA765 / 766 :

●*EG112 : prise sur boîte automatique,*
1 sortie plateau à 7 heures – Rapport 1,17

Pour boîte automatique GA866 / 867 :

●*EG210 : prise sur boîte automatique,*
1 sortie plateau à 1 heures – Rapport 1,08

Pont arrière

Voir les caractéristiques techniques de « Ponts » pour description détaillée

Pont arrière

- ► R660, sans réducteur dans les moyeux
  Rapport : ►3,42 ●*2,92* ●*3,07* ●*3,80* ●*4,22*
- *R780, sans réducteur dans les moyeux*
  Rapport : ●*2,71* ●*2,59* ●*2,92* ●*3,08* ●*3,27* ●*3,42* ●*3,80*
- *R782, sans réducteur dans les moyeux*
  Rapport : ●*2,92*
- *R885, sans réducteur dans les moyeux*
  Rapport : ●*3,07* ●*3,23* ●*3,42* ●*3,64*

► Blocage de différentiel
- *sans blocage de différentiel*

Circonférence pneumatique : ►315/80R22,5 : 3,282 m
●*315/70R22,5 : 3 ,093 m* ●*315/60R22,5 : 2,879 m*

Régime moteur (tr/min) pour GR875/GRS895 et GR905 à 89 km/h avec R660 :

	Pneumatiques 315/80 R 22,5
• 2,92 :1	1320
• 3,07 :1	1388
► 3,42 :1	1546
• 3,80 :1	1717
• 4,22 :1	1907

Dans le souci d'adapter en permanence ses produits aux besoins des utilisateurs et à l'évolution des techniques, SCANIA FRANCE se réserve le droit de modifier sans préavis les spécifications des véhicules présentés.

Les équipements optionnels ne sont donnés qu'à titre indicatif. Leur compatibilité avec chaque modèle doit impérativement être préalablement vérifiée par le réseau Scania.

► Standard ● Option

papiers
Avec Ecofolio tous les papiers se recyclent.

GENERALITES CHASSIS

Direction

Système de direction

► 1-circuit
- *2-circuit*

Système de direction selon empattements et essieu AV Maxi :

	Empattements (essieu 1 à 2)		
Essieu Avant Maxi technique :	**≤ 5500**	**5700 à 6100**	**6100 à 6300**
≤ 8500 kg	1-circuit (*)	1-circuit (*)	**2-circuits**
9000 kg	1-circuit (*)	**2-circuits**	**2-circuits**

** Le système de direction à 2 circuits reste possible en option*

Effort de direction selon directive 92/62EC

► selon directive 92/62EC

Rayons de braquage

Empattements	39	41	43	45	47
Rayon de braquage (m) à l'extérieur de la roue	7,7	8	8,2	8,5	8,8
Rayon de braquage (m) hors tout	8,3	8,6	8,9	9,1	9,4

Empattements	49	51	53	55	57
Rayon de braquage (m) à l'extérieur de la roue	9,1	9,4	9,6	9,7	10,2
Rayon de braquage (m) hors tout	9,7	10	10,3	10,6	11

CHASSIS

Suspensions et charges

Suspension avant et charge technique essieu avant

► 7500 kg parabolique 3X29 AM740
(uniquement pour hauteur de châssis normale (N))
- *7500 kg parabolique 2X32 AM740*
(pour hauteur de châssis normale (N))
- *7500 kg parabolique 3x29 AM950*
(pour hauteur de châssis normale (N))
- *7500 kg parabolique 2x32 AM860*
(uniquement pour hauteur de chassis basse (L) et avec pneumatiques 315/70R22,5)
- *7500 kg parabolique 3x29 AM860*
(uniquement pour hauteur de chassis basse (L) et avec pneumatiques 315/70R22,5)
- *8000 kg parabolique 3x29 AM950*
(pour hauteur de châssis normale (N))
- *8000 kg parabolique 3x29 AM860*
(uniquement pour hauteur de chassis basse (L))
- *8500 kg parabolique 3x29 AM950*
(pour hauteur de châssis normale (N) avec pneus 385/65 R 22,5)
(pour hauteur de châssis basse (L) avec pneus 385/55 R 22,5)
- *9000 kg parabolique 3x29 AM950*
(pour hauteur de châssis normale (N) avec pneus 385/65 R 22,5)
(uniquement jusqu'à l'empattement 5300 mm)
- *9000 kg parabolique 4x28 AM950*
(pour hauteur de châssis normale (N) avec pneus 385/65 R 22,5)
(uniquement jusqu'à l'empattement 5300 mm)
- *7500 kg pneumatique AMA740 avec barre stabilisatrice renforçée*
(uniquement pour hauteur de châssis normale (N))
- *7500 kg pneumatique AMA860 avec barre stabilisatrice renforçée*
(uniquement pour hauteur de châssis basse (L) et avec pneumatiques 315/70R22,5)
- *8000 kg pneumatique AMA860 avec barre stabilisatrice renforçée*
(pour hauteur de châssis normale (N) ou châssis basse (L) avec pneus 385/55 R 22,5)

Barre stabilisatrice, avant

► normale
- *renforçée*

Charge technique essieu arrière et suspension arrière

► 19000 kg (11,5 t + 7,5 t) suspension pneumatique type ADA1300 sur essieu AR et ARA900 sur essieu traînard directeur

Type suspension air arrière

► 2 coussins

Affichage charge essieu

- *avant et arrière (uniquement avec suspension air AV)*
- *arrière*

Ajustement niveau suspension pneumatique (ELC4)

► rapide

Hauteur châssis prédéfinie

► 1 programmée
- *1 programmée + 2 mémoires*
- *soufflets dégonflés*
- *soufflets dégonflés + 2 mémoires*

Bouteilles d'air supplémentaires

- *2 bouteilles*
- *6 bouteilles*

Modèle de télécommande

► camion
- *camion et remorque*
- *sans télécommande*

Préparation télécommande supplémentaire

- *préparation télécommande supplémentaire*

Relevage essieu remorque

- *relevage essieu remorque*

Essieu relevable

► essieu relevable
- *sans essieu relevable*

Réservoirs

Réservoir gasoil droit

► 300 L acier
- *autres contenances, côté gauche ou droit*

Position réservoir gasoil

- *normale*

► basse (pour réservoirs acier)

Bouchon de gasoil à clé

► 1 pièce
- *2 pièces*

Dans le souci d'adapter en permanence ses produits aux besoins des utilisateurs et à l'évolution des techniques, SCANIA FRANCE se réserve le droit de modifier sans préavis les spécifications des véhicules présentés.

Les équipements optionnels ne sont donnés qu'à titre indicatif. Leur compatibilité avec chaque modèle doit impérativement être préalablement vérifiée par le réseau Scania.

► Standard ● Option

papiers
Avec Ecofolio tous les papiers se recyclent.

Protection anti-refoulement du carburant
► protection anti-refoulement du carburant
● *sans protection anti-refoulement du carburant*

Réchauffeur de gasoil
► réchauffeur de gasoil

Réservoirs AdBlue côté droit
► 47 dm3
● *80 dm3*
● *105 dm3*

Système de freinage

Système de gestion d'air (APS)
► APS
● *air haute capacité*

ABS
► intégré au système EBS

Type de frein des roues
► à disque

Contrôle de frein
► électronique (EBS)

Démarrage en pente
● *démarrage en pente*

ESP
► déconnectable
● *non déconnectable*

Commande de frein sur échappement
► manuelle
● *automatique*
● *manuelle + automatique*

Ralentisseur (Retarder)
● *ralentisseur Scania R3500*
● *ralentisseur Scania R4100*
● *ralentisseur Scania R4100D*

Accouplement frein de remorque
● *accouplement frein de remorque*

Type de flexible de frein
● *ISO*

Voyant test basse pression
● *voyant test basse pression*

Antipatinage de roues (TC)
► intégré au système EBS

Electricité

Batteries
► 180 Ah
● *140 Ah*
● *225 Ah*

Position batteries
► côté gauche

Alternateur
► 100A
● *150A*

Coupe-batteries
► service
● *sécurité*

Commande coupe-batteries
● *électrique au tableau de bord*
► extérieur côté gauche
● *électrique tableau de bord + extérieur gauche*

Eclairage châssis

Feux latéraux
● *montage définitif*
● *sans feux latéraux*
► montage temporaire

Position des feux arrière
► sur support
● *sur barre anti-encastrement arrière*

Longueur câbles feux arrière
● *prolongé 1200 mm*
● *prolongé 600 mm*

Protection des feux arrière
● *Protection des feux arrière*

Type de protection feux arrière
● *acier inoxydable*
● *acier peinte*

Ailes

Ailes arrière
● *ailes arrière*

Calottes d'ailes
● *basses*
● *hautes*
● *moyennes*

Ailes avant grand volume
► ailes avant grand volume
● *sans ailes avant grand volume*

Largeur des garde-boues avant
► normale
● *élargie*

Système anti-projections selon directive EU109/2011
► avant
● *avant et arrière*

Prise d'air et échappement

Prise d'aspiration
► avant
● *arrière haute*

Type de silencieux
► compact

Echappement
● *central*
● *vertical*
► à gauche
● *à droite*

Pare-chaleur du silencieux
► Pare-chaleur du silencieux

Pare-chocs

Pare-chocs acier avancé
● *pare-chocs acier avancé*

Système anti-encastrement avant
► avec conformité hauteur selon directive CE
● *avec conformité hauteur et choix hauteur pare-chocs*
● *avec angle d'attaque limité*

Dans le souci d'adapter en permanence ses produits aux besoins des utilisateurs et à l'évolution des techniques, SCANIA FRANCE se réserve le droit de modifier sans préavis les spécifications des véhicules présentés.

Les équipements optionnels ne sont donnés qu'à titre indicatif. Leur compatibilité avec chaque modèle doit impérativement être préalablement vérifiée par le réseau Scania.
► Standard ● Option

papiers
Avec Ecofolio tous les papiers se recyclent.

Equipements additionnels châssis

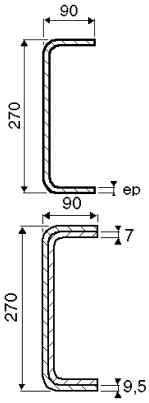

Châssis

► Cadre type F950 (jusqu'à empattement 5900)
Epaisseur (ep) : 9,5 mm
Largeur extérieure du châssis assemblé, à l'arrière : 770 mm

► Cadre type F957 (empattements 6100 et 6300)
Epaisseur (ep) : 9,5 mm + 1 fourreau intérieur de 7 mm
Largeur extérieure du châssis assemblé, à l'arrière : 770 mm

Protections latérales
- *protections latérales*

ACL - Graissage centralisé
- *ACL - Graissage centralisé*
- *préparation*

Marchepieds gauche
- *double*

Atténuation du bruit
► 80 dB(A) selon EEC 70/157

Coffre à outils inox
- *Coffre à outils inox, 1000 mm*
- *Coffre à outils inox, 620 mm*

PNEUMATIQUES ET ACCESSOIRES

Pneumatiques

Pneumatiques essieu avant
► 315/80R22.5 Michelin
- *autres marques ou dimensions*

Pneumatiques essieu arrière
► 315/80R22.5 Michelin
- *autres marques ou dimensions*

Pneumatiques 2ème essieu arrière/directeur
► 315/80R22.5 Michelin
- *autres marques ou dimensions*

Pneumatique roue de secours
► 315/80R22.5 Michelin
- *autres marques ou dimensions*

Jantes
► 9.00x22.5 acier
- *Jantes aluminium mates*
- *Jantes aluminium polies*

Accessoires

Porte-roue de secours
(incompatible avec pneus 13 R 22,5 et 385/65 R 22,5)
- *à gauche*
- *à droite*

Cales de roue
- *1 pièce*
- *2 pièces*

Cric
►cric
- *sans cric*

Contrôle pression des pneumatiques
- *contrôle pression des pneumatiques*

ADAPTATION SPECIFIQUE

Porteur

Connexions remorque
- *type continental*

Position connexions remorque
- *arrière du châssis*

Fonctions électriques carrosserie

Boîtier électronique BCI
- *boîtier électronique BCI*

Faisceau de câbles pour hayon
- *faisceau de câbles pour hayon*

Démarrage moteur à distance
- *préparation*

Faisceau de câbles pour ajout 4 interrupteurs (non fournis)
- *Faisceau de câbles pour ajout 4 interrupteurs (non fournis)*

Faisceau de câble carrosserie
►7+7+7

Câble pour carrosserie châssis
►2 M
- *8 M*
- *12 M*

Câble pour équipement toît
- *câble pour équipement toît*

Informations carrosseries tableau de bord
► Informations carrosseries tableau de bord
- *sans informations carrosseries tableau de bord*

Boîtier de connexion batteries
- *boîtier de connexion batteries*

Alimentation électrique supplémentaire
- *60A*

Préparation électrique pour boîte de coupure
- *préparation électrique pour boîte de coupure*

BWA

Montage de la traverse de remorquage
►Montage de la traverse de remorquage
- *sans montage de la traverse de remorquage*

Type de traverse de remorquage
►centre DB5A
- *centre DB7A*
- *DB7A semi abaissée*
- *DB7A abaissée*
- *DB7A surbaissée*

Traverse de fermeture
- *Traverse de fermeture*

Type de traverse de fermeture
- *profil en U*
- *profil carré*

Dans le souci d'adapter en permanence ses produits aux besoins des utilisateurs et à l'évolution des techniques, SCANIA FRANCE se réserve le droit de modifier sans préavis les spécifications des véhicules présentés.

Les équipements optionnels ne sont donnés qu'à titre indicatif. Leur compatibilité avec chaque modèle doit impérativement être préalablement vérifiée par le réseau Scania.
► Standard ● Option

papiers
Avec Ecofolio tous les papiers se recyclent.

Barre anti-encastrement arrière
► Barre anti-encastrement arrière
● *sans barre anti-encastrement arrière*

Type barre anti-encastrement arrière
● *sans type barre anti-encastrement arrière*
► en U
● *carré*
● *ronde*

Chape de remorquage
● *Chape de remorquage*

Supports avant
● *perçage (type A)*
► flexible (type B)
● *VDA (type C)*

Supports central
● *Central (type A)*
● *VDA (type C)*
► rigide (type D)
● *rigide (type E)*

Supports arrière
● *central (type A)*
► rigide (type F)
● *soudés (type G)*

CABINE

Voir « fiche technique Cabines » pour description détaillée et options

Type

Type de cabine
► CP14
● *CP19*
● *CP16*
● *CP19 pavillon abaissé*
● *CP19 Highline*

PEINTURES

Couleurs et bandes décoratives

Couleur du châssis
► gris standard Scania
● *autres teintes*

Couleur Cabine
► blanc Ivoire (standard Scania)
● *autres teintes*

Couleur de calandre
► gris argent
● *couleur cabine*

Equipements extérieur cabine

Equipements extérieur

Hauteur de pavillon
● *normale*
► *abaissée*
● *haut*

Suspension

Suspension cabine
● *4 points air*
► 4 points mécanique
● *2 points mécanique*

Equipements intérieur cabine

Sièges et couchettes

Siège chauffeur
► médium
● *basique*
● *Premium*

Amortisseur réglable siège chauffeur
► amortisseur réglable siège chauffeur
● *sans amortisseur réglable siège chauffeur*

Siège passager
● *médium*
● *basique*
► rabattable
● *Premium*

Instrumentation

Chronotachygraphe
● *Continental*
► Stoneridge
● *Stoneridge*

Alarme sortie de voie - LDW
► alarme sortie de voie

Système de freinage d'urgence avancé - AEB
► système de freinage d'urgence avancé

Communication

Radio
► radio Premium
● *lecteur CD*
● *lecteur CD avec commande au volant*

Boîtier électronique
► C200

Bluetooth Scania
► Bluetooth Scania

Navigation GPS poids lourds
► Europe de l'ouest

Dans le souci d'adapter en permanence ses produits aux besoins des utilisateurs et à l'évolution des techniques, SCANIA FRANCE se réserve le droit de modifier sans préavis les spécifications des véhicules présentés.

Les équipements optionnels ne sont donnés qu'à titre indicatif. Leur compatibilité avec chaque modèle doit impérativement être préalablement vérifiée par le réseau Scania.
► Standard ● Option

papiers
Avec Ecofolio tous les papiers se recyclent.