Porteur 8x2*6 Longue distance

Euro 6

FT : LB13/10030/1507-1

P 370 / 410 / 450 LB8x2*6HSA

Type CE : N341

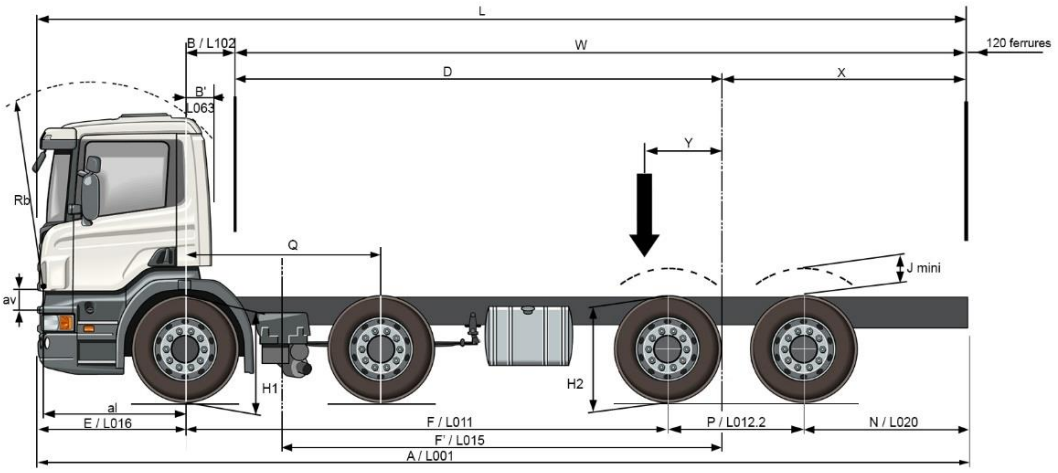

	CABINES	CP14								CP16							
DIMENSIONS	**EMPATTEMENTS (7)**	**■ 45**	**47**	**49**	**51**	**53**	**55**	**57**	**59**	**45**	**47**	**49**	**51**	**53**	**55**	**57**	**59**
	A / L001	9570	9870	10170	10470	10760	10960	11160	11360	9570	9870	10170	10470	10760	10960	11160	11360
	B / L102 (+ 25mm si déflecteurs	**320**								**600**							
	B' / L063	**255**								**535**							
	D	4180	4380	4580	4780	4980	5180	5380	5580	3900	4100	4300	4500	4700	4900	5100	5300
	E / L016	1460															
	F / L011	**4500**	**4700**	**4900**	**5100**	**5300**	**5500**	**5700**	**5900**	**4500**	**4700**	**4900**	**5100**	**5300**	**5500**	**5700**	**5900**
	F' / L015	4064	4264	4464	4664	4864	5064	5264	5464	4064	4264	4464	4664	4864	5064	5264	5464
	H1 à vide/en charge	**2x7,1 t 2x32 AM920 : 1041 / 961** - 2x7,5 t 3x29 AM920 : 1080 / 1001 - 2x8,5 t 3x29 AM920 : 1075 / 983															
	H1 à vide/en charge	2x9 t 3x29 AM920 : 1075 / 976 - 2x9 t 4x28 AM920 : 1084 / 1002 - 2x10 t 4x28 AM920 : 1084 / 991															
	H2 à vide/en charge	**19 t (11,5 t + 7,5 t) ADA1300 + ARA900 : 1012 / 979**															
	J (1)	195															
	L maxi (3)	8083	8363	8645	9897	10181	10467	10753	11031	8773	9055	9337	9617	9903	10189	10475	10751
	M avant / M arrière	2476 / 2495															
	N / L020	2260	2360	2460	2560	2650	2650	2650	2650	2260	2360	2460	2560	2650	2650	2650	2650
	O à vide (2)	2x7,1 t 2x32 AM920 : 2911 - 2x7,5 t 3x29 AM920 : 2950 - 2x8,5 t 3x29 AM920 : 2945															
	O à vide (2)	2x9 t 3x29 AM920 : 2945 - 2x9 t 4x28 AM920 : 2954 - 2x10 t 4x28 AM920 : 2954															
	P / L012.2	1350															
	Q	1940															
	U avant	**7,1 t** ou 7,5 t **AM920 : 272** - 8,5 t ou 9 t AM920 : 269															
	U arrière	**ADA1300 : 221**															
	W mini 2x7,1 t (3)	**6848**	**7108**	**7364**	**7624**	**7886**	**8150**	**8414**	**8668**	**6288**	**6548**	**6806**	**7064**	**7328**	**7590**	**7854**	**8108**
	W maxi (3)	**7278**	**7558**	**7840**	**8122**	**8406**	**8692**	**8978**	**9256**	**6718**	**7000**	**7282**	**7562**	**7848**	**8134**	**8420**	**8696**
	W mini 2x7,5 t (3)	6560	6804	7046	7290	7540	7788	8036	8276	6000	6244	6486	6730	6978	7228	7476	7716
	W mini 2x8,5 t (3)	5840	6048	6250	6458	6670	6880	7092	7294	5278	5488	5688	5896	6108	6318	6530	6732
	W mini 2x9 t (3)	5480	5670	5852	6042	6234	6426	6620	6802	4918	5108	5290	5480	5672	5864	6058	6240
	X mini 2x7,1 t (3)	**2128**	**2188**	**2244**	**2304**	**2366**	**2430**	**2494**	**2548**	**1848**	**1908**	**1966**	**2024**	**2088**	**2150**	**2214**	**2268**
	X maxi (3)	**2558**	**2638**	**2720**	**2802**	**2886**	**2972**	**3058**	**3136**	**2278**	**2360**	**2442**	**2522**	**2608**	**2694**	**2780**	**2856**
	X mini 2x7,5 t (3)	1840	1884	1926	1970	2020	2068	2116	2156	1560	1604	1646	1690	1738	1788	1836	1876
	X mini 2x8,5 t (3)	1518	1518	1518	1518	1518	1518	1518	1518	1518	1518	1518	1518	1518	1518	1518	1518
	X mini 2x9 t (3)	1518	1518	1518	1518	1518	1518	1518	1518	1518	1518	1518	1518	1518	1518	1518	1518
	rb / av / al (4)	2172 / 170 / 1300								2370 / 170 / 1300							
	Pneumatiques	**315/80 R 22,5** - 385/65R22,5															
MASSES	Poids à vide (5) essieux AV	6837	6811	6815	6796	6791	6789	6783	6767	6850	6824	6828	6809	6804	6802	6796	6780
	Poids à vide (5) essieux AR	2426	2478	2597	2647	2688	2730	2761	2822	2451	2503	2622	2672	2713	2755	2786	2847
	TOTAL	**9263**	**9289**	**9412**	**9443**	**9479**	**9519**	**9544**	**9589**	**9301**	**9327**	**9450**	**9481**	**9517**	**9557**	**9582**	**9627**
	Poids mini sur essieux AV	3800															
	Poids mini sur essieux AR	5000															
PTRA/PTAC	PTAC	**32 000**															
	PTRA Solo	**35 500**															
	PTRA Remorquant	40 000 (6) 44 000															
	Charge maxi essieux AV	**14 200 /** 15 000 / 17 000 / 18 000 / 20 000															
	Charge maxi essieux AR	**19 000** (11 500 + 7 500)															

	COMPOSANTS	Kg	COMPOSANTS	Kg	COMPOSANTS	Kg
POIDS	Opticruise	-3	2x8,5 t 3x29 AM920 + pneus 385/65 R 22,5 + jantes	163	ADR	40
	PTO EG	19	2x9 t 3x29 AM920 + pneus 385/65 R 22,5 + jantes	163	Déflecteurs de toit / complet	28 / 42
	PTO EK	47	2x9 t 4x28 AM920 + pneus 385/65 R 22,5 + jantes	220	Echappement vertical	35
	Jante aluminium (par roue)	-15	2x10 t 4x28 AM920 + pneus 385/65 R 22,5 + jantes	220	Sans barre anti-encastrement AR	-35
	2x7,5 t 3x29 AM920	86	Scania retarder	150		

1) Valeur J calculée pour un débattement maximum des roues. Consulter le manuel de superstructures pour la hauteur minimum du cadre auxiliaire requis.
2) Si le véhicule est équipé de déflecteurs, ajouter à cette hauteur 455 mm en position basse et 860 mm en position haute, pour la CP14 et CP16.
3) De cette longueur, des ferrures d'un poids négligeable peuvent dépasser de 120 mm (dans la limite de 12 m autorisée).
Pour les charges non uniformément réparties, le porte à faux AR peut être majoré jusqu'à une valeur correspondant à 70 % de l'empattement ou raccourci (mini 1521 mm par rapport à l'axe théorique du tandem) soit en respectant les charges maxi admissibles par essieu (dans la limite du PTAC), soit en diminuant le PTAC en cas de surcharge sur un des essieux.
4) Rb = Rayon de basculement de la cabine. av = Axe de basculement de la cabine par rapport au-dessus du longeron. al = Axe basculement de la cabine par rapport à l'axe de l'essieu AV.
5) Poids théorique en ordre de marche (avec le plein de gazole) sans roue de secours, sans conducteur, sans passager (150 kg sur total AV) et sans option. (Tolérance +/- 2.5%)
Ces poids peuvent augmenter en fonction des options d'équipement. IL EST FORTEMENT CONSEILLE AUX CARROSSIERS DE PESER LES VEHICULES AVANT TOUTE ETUDE DE CARROSSERIE OU DE SUPERSTRUCTURE.
6) 45 000 kg si ensemble routier avec 6 essieux
PTRA R433-1 : standard : 45 000 kg. Moteurs : 410 ch = maxi 60 000 kg – 450 ch = maxi 65 000 kg – 490 ch = maxi 70 000 kg
7) Pour les empattements ne figurant pas dans ce tableau et pour les charges non uniformément réparties, nous consulter. (la longueur maximale du véhicule étant de 12m)
NOTA : Avec le retarder hydraulique SCANIA, le PTAC et le PTRA sont majorés de 150 kg reportés uniquement sur l'essieu arrière.
L'exécution des carrosseries doit être effectuée exclusivement à partir de plans de carrosserie adressés sur simple demande et conformément aux directives de carrossage SCANIA FRANCE.

Dans le souci d'adapter en permanence ses produits aux besoins des utilisateurs et à l'évolution des techniques, SCANIA FRANCE se réserve le droit de modifier sans préavis les spécifications des véhicules présentés.

Les équipements optionnels ne sont donnés qu'à titre indicatif. Leur compatibilité avec chaque modèle doit impérativement être préalablement vérifiée par le réseau Scania.

► Standard ● Option

papiers
Avec Ecofolio tous les papiers se recyclent.

CHAINE CINEMATIQUE

Moteur

Voir les caractéristiques techniques de « Moteurs » pour description détaillée

Type moteur

►DC13 116 370 XPI-EGR SCR euro 6
- *DC13 115 410 XPI-SCR Euro 6*
- *DC13 147 450 XPI-SCR euro 6*
- *DC13 124 450 XPI-EGR SCR euro 6*

PTO moteur

- *ED120 flasquable*
- ►préparation

Préparation électrique PTO ED

- *1 circuit*
- *2 circuits*

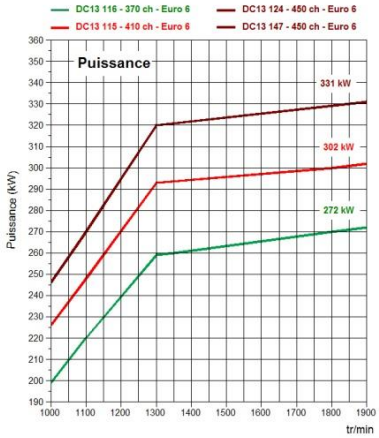

Boîte de vitesses

Voir les caractéristiques techniques de « Boite de vitesses » pour description détaillée

Boîte de vitesses

►GRS905
- *GR905*
- *GRS895*
- *GRSO905*

Refroidisseur d'huile pour BV

►refroidisseur d'huile pour BV

Opticruise

- *Opticruise intégral avec commande d'embrayage automatique* (incompatible avec GR905)
- *Opticruise avec commande d'embrayage manuelle (incompatible avec GR905)*

Opticruise - mode performance

- *économie - standard - puissance*
- *autres modes*

Régulateur de vitesse avec anticipation active

- *régulateur de vitesse avec anticipation active*

Ecocruise

- *ecocruise*

Embrayage

Protection usure d'embrayage

- *protection usure d'embrayage*

Alerte usure d'embrayage

- *alerte usure d'embrayage*

Prises de mouvement (PTO)

Voir les caractéristiques techniques de « PTO » pour description détaillée

PTO arrière boîte de vitesses

►EG651 flasquable
- *EG6-*

PTO latérale boîte de vitesses

- *EG5-*

PTO indépendante de l'embrayage

- *EK-*

Pont arrière

Voir les caractéristiques techniques de « Ponts » pour description détaillée

Pont arrière

► R780**, sans réducteur dans les moyeux**
Rapport : ►2.92 *●2,59 ●2,71 ●3,08 ●3,27 ●3,42 ●3,80 ●4,25*
- *R782, sans réducteur dans les moyeux*
  Rapport : ●2,92
- *R885, sans réducteur dans les moyeux*
  Rapport : ●3,07 ●3,23 ●3,42 ●3,64
- *RP835, avec réducteurs dans les moyeux*
  Rapport : ●3,96 ●4,27 ●4,80 ●5,14
  (recommandé avec GRSO905)

► blocage de différentiel
- *sans blocage de différentiel*

Circonférence pneumatique : ►315/80R22,5 : 3,282 m

Régime moteur (tr/min) pour GRS895/GRS905 et GR905 à 89 km/h avec R780 :

	Pneumatiques 315/80 R 22,5	Pneumatiques 315/70 R 22,5
• 2,71 :1	1225	1300
▶2,92 :1	1320	1400
• 3,08 :1	1392	1477
• 3,27 :1	1478	1568
• 3,42 :1	1546	1640
• 3,80 :1	1717	1822
• 4,25 :1	1921	2038

Régime moteur (tr/min) pour GRSO905 à 89 km/h avec RP835 :

	Pneumatiques 315/80 R 22,5	Pneumatiques 315/70 R 22,5
• 3,96 :1	1432	1519
• 4,27 :1	1544	1638
• 4,85 :1	1754	1861
• 5,14 :1	1858	1972

Dans le souci d'adapter en permanence ses produits aux besoins des utilisateurs et à l'évolution des techniques, SCANIA FRANCE se réserve le droit de modifier sans préavis les spécifications des véhicules présentés.

Les équipements optionnels ne sont donnés qu'à titre indicatif. Leur compatibilité avec chaque modèle doit impérativement être préalablement vérifiée par le réseau Scania.

► Standard ● Option

papiers
Avec Ecofolio tous les papiers se recyclent.

GENERALITES CHASSIS

Direction

Système de direction
► 2-circuits

Effort de direction selon directive 92/62EC
► effort de direction selon directive 92/62EC

Rayon de braquage

Empattement	45	47	49	51	53	55	57	59
Rayon de braquage (m) à l'extérieur de la roue	8,3	8,7	9,0	9,3	9,6	9,9	10,2	10,5
Rayon de braquage (m) hors tout	9,0	9,3	9,6	9,9	10,2	10,5	10,8	11,1

CHASSIS

Suspensions et charges

Suspension avant et charge technique essieu avant
► 2x7.1 t 2X32 AM920 parabolique
- 2x7.5 t 3X29 AM920 parabolique
- *2x8.5t 3X29 AM920 parabolique (uniquement avec pneus 385/65 R 22,5)*
- *2x9 t 3X29 AM920 parabolique (uniquement avec pneus 385/65 R 22,5)*
- *2x9 t 4X28 AM920 parabolique (uniquement avec pneus 385/65 R 22,5)*
- *2x10 t 4X28 AM920 parabolique (uniquement avec pneus 385/65 R 22,5)*

Barre stabilisatrice avant
► renforcée
- *sans barre stabilisatrice avant*

Suspension arrière et charge tandem arrière
► 19t (11.5+7.5) suspension air type ADA1300 sur essieu AR et ARA900 sur l'essieu trainard directeur
- *21t (12.7+8.3) technique (maxi légal 11,5 t + 7,5 t) suspension air type ADA1300 sur essieu AR et ARA900 sur l'essieu trainard directeur*

Type suspension air arrière
► 2 coussins par essieu

Affichage charge essieu
- *arrière*
- *avant et arrière*

Ajustement niveau suspension pneumatique (ELC)
► rapide

Hauteur châssis prédéfinie
► 1 programmée
- *1 programmée + 2 mémoires*
- *soufflets dégonflés*
- *soufflets dégonflés + 2 mémoires*

Bouteilles d'air supplémentaires
- *2 bouteilles*

Modèle de télécommande
► camion
- *camion et remorque*
- *sans télécommande*

Préparation télécommande supplémentaire
- *préparation télécommande supplémentaire*

Relevage essieu remorque
- *relevage essieu remorque*

Limiteur de charge essieu traînard relevé
► 11.5 t

Transfert de charge sur essieu moteur
- *max 13.0 t*
► max 14.9 t

Essieu relevable
► essieu relevable

Essieu relevable
► suspension air

Réservoirs

Réservoir gasoil droit
► 200 L acier (pour les empattements 4500 et 4700 mm)
► 300 L acier (pour les empattements 4900 mm à 5700 mm))
- *autres contenances, côté gauche ou droit*

Position réservoir gasoil
► haute
- *normale*
- *basse*

Bouchon de gasoil à clé
► 1 pièce
- *2 pièces*

Protection anti-refoulement du carburant
► protection anti-refoulement du carburant
- *sans protection anti-refoulement du carburant*

Réchauffeur de gasoil
► réchauffeur de gasoil

Réservoirs AdBlue côté droit
► 80 dm3
- *47 dm3*

Système de freinage

Système de gestion d'air (APS)
► air
- *air haute capacité*

Type de frein des roues
► à disque

Contrôle de frein
► électronique (EBS)

Blocage frein de parc
- *blocage frein de parc*

Démarrage en pente
- *démarrage en pente*

Dans le souci d'adapter en permanence ses produits aux besoins des utilisateurs et à l'évolution des techniques, SCANIA FRANCE se réserve le droit de modifier sans préavis les spécifications des véhicules présentés.

Les équipements optionnels ne sont donnés qu'à titre indicatif. Leur compatibilité avec chaque modèle doit impérativement être préalablement vérifiée par le réseau Scania.

► Standard ● Option

papiers
Avec Ecofolio tous les papiers se recyclent.

ESP
► sans ESP

Cylindre à ressorts 1er essieu avant
► cylindre à ressorts 1er essieu avant

Cylindre à ressorts 2ème essieu avant
► sans cylindre à ressorts essieu avant

Cylindre à ressorts essieu traînard
► cylindre à ressorts essieu traînard

Commande de frein sur échappement
► manuelle
- *automatique*
- *manuelle + automatique*

Ralentisseur (Retarder)
- *ralentisseur Scania R3500*
- *ralentisseur Scania R4100*
- *ralentisseur Scania R4100D*

Kit remorquant
- *kit remorquant*

Accouplements frein de remorque
- *accouplements frein de remorque*

Type de flexible de frein
- *ISO*

Voyant test basse pression
- *voyant test basse pression*

Electricité

Batteries
► 180 Ah
- *140 Ah*

Position batteries
► côté gauche

Alternateur
► 100A
- *130A*
- *150A*

Coupe-batteries
► service
- *sécurité*

Type d'ADR
- *AT*
- *FL*

Commande coupe-batteries
- *électrique au tableau de bord*
► extérieure côté gauche
- *électrique tableau de bord + extérieure à gauche*

Eclairage châssis

Feux latéraux
- *sans feux latéraux*
► montage temporaire
- *montage définitif*

Position des feux arrière
- *sur support*
► sur barre anti-encastrement arrière

Longueur câbles feux arrière
- *prolongé 600 mm*
- *prolongé 1200 mm*

Protection des feux arrière
- *protection des feux arrière*

Type de protection des feux arrière
- *acier inoxydable*
- *acier peinte*

Ailes

Ailes arrière
- *ailes arrière*

Calottes d'ailes
- *basses*
- *hautes*
- *moyennes*

Ailes avant grand volume
- *ailes avant grand volume*

Largeur des garde-boue avant
► normale
- *élargie*

Bavettes avant
► bavettes avant

Bavettes selon directive EU109/2011
► bavettes selon directive EU109/2011

Anti-projections
► anti-projections

Système anti-projections
► avant
- *avant et arrière*

Prise d'air et échappement

Prise d'aspiration
► avant
- *arrière haute*

Type de silencieux
► compact

Echappement
- *à droite*
- *vertical*
► central

Pare-chaleur du silencieux
► pare-chaleur du silencieux

Pare-chocs

Système protection encastrement avant (FUP)
► avec conformité hauteur selon directive CE
- *conformité hauteur et choix hauteur pare-chocs*
- *avec angle d'attaque limité*

Dans le souci d'adapter en permanence ses produits aux besoins des utilisateurs et à l'évolution des techniques, SCANIA FRANCE se réserve le droit de modifier sans préavis les spécifications des véhicules présentés.

Les équipements optionnels ne sont donnés qu'à titre indicatif. Leur compatibilité avec chaque modèle doit impérativement être préalablement vérifiée par le réseau Scania.

► Standard • Option

papiers
Avec Ecofolio tous les papiers se recyclent.

Equipements additionnels châssis

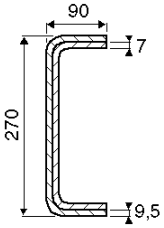

Châssis

► Cadre type F957
Epaisseur (ep) : 9,5 mm + 1 fourreau intérieur de 7 mm
Largeur extérieure du châssis assemblé, à l'arrière : 770 mm

Marchepieds gauche

- *double*

Atténuation du bruit

► 80 dB(A) selon EEC 70/157

PNEUMATIQUES ET ACCESSOIRES

Pneumatiques

Pneumatiques essieu AV

► 315/80R22.5 Michelin
- *autres marques ou dimensions*

Pneumatiques 1e essieu AR

► 315/80R22.5 michelin
- *autres marques ou dimensions*

Pneumatiques 2e essieu AR

► 315/80R22.5 Michelin
- *autres marques ou dimensions*

Pneumatique roue de secours

► 315/80R22.5 Michelin
- *autres marques ou dimensions*

Jantes

► 9.00x22.5 acier
- *jantes aluminium mates*
- *jantes aluminium polies*

Accessoires

Cales de roue

- *1 pièce*
- *2 pièces*

Cric

► cric
- *sans cric*

ADAPTATION SPECIFIQUE

Porteur

Connexions remorque

- *type continental*

Position connexions remorque

- *arrière du châssis*

Fonctions électriques carrosserie

Boîtier électronique BCI

- *boîtier électronique BCI*

Hayon élévateur

- *préparation connexion derrière cabine*

Feux de travail arrière châssis

- *préparation côté gauche*
- *préparation côté droit*
- *préparation des 2 côtés*

Démarrage moteur à distance

- *préparation*

Faisceau de câbles pour ajout 4 interrupteurs (non fournis)

- *faisceau de câbles pour ajout 4 interrupteurs (non fournis)*

Faisceau de câbles carrosserie

► 7+7+7

Câbles pour carrosserie châssis

► 2 M
- *12 M*
- *8 M*

Câble pour équipement toit

- *câble pour équipement toit*

Informations carrosseries tableau de bord

► informations carrosseries tableau de bord

Boîtier de connexion batteries

- *boîtier de connexion batteries*

Alimentation électrique supplémentaire

- *60A*

Préparation électrique pour boite de coupure

- *préparation électrique pour boite de coupure*

BWA

Montage de la traverse de remorquage

► montage de la traverse de remorquage
- *sans montage*

Type de traverse de remorquage

► centre DB5A
- *centre DB7A*
- *DB7A semi abaissée*
- *DB7A abaissée*
- *DB7A surbaissée*

Traverse de fermeture

- *traverse de fermeture*

Type de traverse de fermeture

- *profil en U*
- *profil carré*

Barre anti-encastrement arrière

► barre anti-encastrement arrière
- *sans barre anti-encastrement arrière*

Type barre anti-encastrement arrière

- *sans barre anti-encastrement arrière*
► en U
- *carrée*
- *ronde*

Dans le souci d'adapter en permanence ses produits aux besoins des utilisateurs et à l'évolution des techniques, SCANIA FRANCE se réserve le droit de modifier sans préavis les spécifications des véhicules présentés.

Les équipements optionnels ne sont donnés qu'à titre indicatif. Leur compatibilité avec chaque modèle doit impérativement être préalablement vérifiée par le réseau Scania.

► Standard • Option

papiers
Avec Ecofolio tous les papiers se recyclent.

Chape de remorquage
- *chape de remorquage*

Préparation stabilisateurs de grue avant
- *préparation stabilisateurs de grue avant*

Supports avant
- *perçage (type A)*
- ► flexible (type B)
- *VDA (type C)*
- *sans supports avant*

Supports central
- *perçage (type A)*
- *VDA (type C)*
- ► rigide (type D)
- *rigide (type E)*
- *sans supports central*

Supports arrière
- *perçage (type A)*
- ► rigide (type F)
- *soudés (type G)*
- *sans supports arrière*

CABINE

Voir « fiche technique Cabines » pour description détaillée et options.

Type

Type de cabine
- ► CP14
- *CP19*
- *CP16*
- *CP19 pavillon abaissé*

Peintures

Couleurs et bandes décoratives

Couleur du châssis
- ► gris standard Scania
- *autres teintes*

Couleur Cabine
- ► blanc Ivoire (standard Scania)
- *autres teintes*

Couleur de calandre
- *couleur cabine*
- ► gris argent

Equipements extérieur cabine

Equipements extérieur

Hauteur de pavillon
- *normale*
- *haute*
- ► abaissée

Suspension

Suspension cabine
- *4 points air*
- ► 4 points mécanique
- *2 points mécanique*

Equipements intérieur cabine

Sièges et couchettes

Siège chauffeur
- ► médium
- *Premium*
- *basique*

Amortisseur réglable siège chauffeur
- ► amortisseur réglable siège chauffeur
- *sans amortisseur réglable siège passager*

Habillage siège chauffeur
- ► tissu
- *Cuir*
- *vynil + tissu*

Siège passager
- *Premium*
- *basique*
- *médium*
- ► rabattable

Amortisseur réglable siège passager
- *amortisseur réglable siège passager*

Habillage siège passager
- ► tissu
- *cuir*
- *vynil + tissu*

Instrumentation

Chronotachygraphe
- *Continental DTCO 2.1*
- ► Stoneridge
- *Stoneridge*

Alarme sortie de voie - LDW
- *alarme sortie de voie*

Système de freinage d'urgence avancé - AEB
- *système de freinage d'urgence avancé*

Communication

Radio
- *lecteur CD*
- *lecteur CD avec commandes au volant*
- ► Premium

Boîtier électronique
- ► C200

Bluetooth Scania
- ► Bluetooth Scania

Navigation GPS poids lourds
- ► Europe de l'ouest

Dans le souci d'adapter en permanence ses produits aux besoins des utilisateurs et à l'évolution des techniques, SCANIA FRANCE se réserve le droit de modifier sans préavis les spécifications des véhicules présentés.

Les équipements optionnels ne sont donnés qu'à titre indicatif. Leur compatibilité avec chaque modèle doit impérativement être préalablement vérifiée par le réseau Scania.

► Standard ● Option

papiers
Avec Ecofolio tous les papiers se recyclent.