Porteur 8x4
Longue distance

Euro 6

FT : LB13/8000/1602-1

P 370 / 410 / 450 LB8X4HNA

Type CE : N341

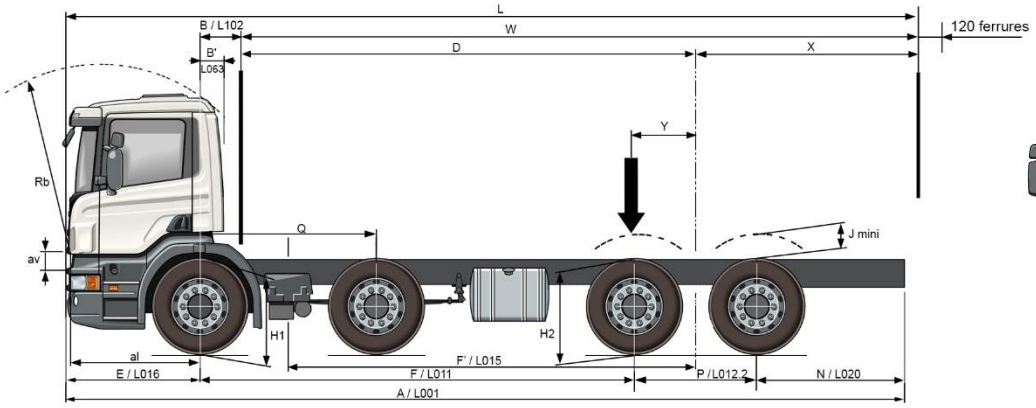

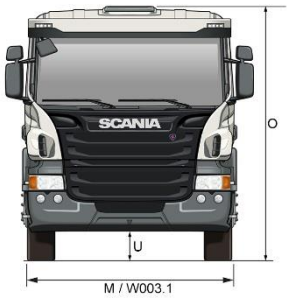

	CABINES	CP14							
DIMENSIONS	**EMPATTEMENTS**	**41**	**43**	**45**	**■ 47**	**49**	**51**	**53**	**55**
	A / L001	8960	9260	9560	9860	10160	10460	10760	10960
	B / L102	**320**	**320**	**320**	**320**	**320**	**320**	**320**	**320**
	B' / L063	**255**							
	D	4455	4655	4855	5055	5255	5455	5655	5855
	E / L016	1460							
	F / L011	**4100**	**4300**	**4500**	**4700**	**4900**	**5100**	**5300**	**5500**
	F' / L015	3805	4005	4205	4405	4605	4805	5005	5205
	H1 à vide/en charge	**2x7,1 t 2x32 AM740 : 1013 / 931** - 2x7,5 t 3x29 AM740 : 1052 / 971 - 2x8 t 3x29 AM950 : 1022 / 933							
	H1 à vide/en charge	2x8,5 t 3x29 AM950 : 1017 / 923 - 2x9 t 4x28 AM950 : 1026 / 942							
	H2 à vide/en charge	**21 t air 2xADA1303 : 1012 / 979**							
	J (1)	175							
	L maxi (2)	8275	8577	8901	9215	10495	10805	11133	11447
	M avant / M arrière	2476 / 2495							
	N / L020	2050	2150	2250	2350	2450	2550	2650	2650
	O à vide	**2x7,1 t 2x32 : 2883** - 2x7,5 t 3x29 : 2922 - 2x8t 3x29 : 2892							
	O à vide	2x8,5t 3x29 : 2887 - 2x9 t 3x29 : 2896							
	P / L012.2	1350							
	Q	1940							
	U avant	**7,1** ou 7,5 t AM740 **: 268** - 9 t ou 8,5 t AM950 : 238							
	U arrière	**2xADA1303 : 245**							
	W mini 2x7,1 t (2)	**6374**	**6616**	**6876**	**7132**	**7380**	**7632**	**7898**	**8150**
	W maxi (2)	**7470**	**7772**	**8096**	**8410**	**8720**	**9030**	**9358**	**9672**
	W mini 2x7,5 t (2)	6100	6328	6572	6812	7046	7282	7532	7770
	W mini 2x8,5 t (2)	5613	5813	6013	6213	6413	6613	6813	7013
	W mini 2x9 t (2)	5613	5813	6013	6213	6413	6613	6813	7013
	X mini 2x7,1 t (2)	**1911**	**1953**	**2013**	**2069**	**2117**	**2169**	**2235**	**2287**
	X maxi (2)	**3007**	**3109**	**3233**	**3347**	**3457**	**3567**	**3695**	**3809**
	X mini 2x7,5 t (2)	1637	1665	1709	1749	1783	1819	1869	1907
	X mini 2x8,5 t (2)	1150	1150	1150	1150	1150	1150	1150	1150
	X mini 2x9 t (2)	1150	1150	1150	1150	1150	1150	1150	1150
	rb / av / al (3)	2172 / 170 / 1300							
	Pneumatiques	**315/80 R 22,5**							

MASSES	Poids à vide (4) essieux AV	6594	6544	6576	6558	6532	6513	6534	6528
	Poids à vide (4) essieux AR	3040	3131	3231	3265	3322	3363	3385	3436
	TOTAL	**9634**	**9675**	**9807**	**9823**	**9854**	**9876**	**9919**	**9964**
	Poids mini sur essieux AV	5970							
	Poids mini sur essieux AR	3370							

PTAC/PTRA	PTAC	**32 000**
	PTRA Solo	**35 500**
	PTRA Remorquant	44 000 (5) 40 000
	Charge maxi essieux AV	14 200 / 15 000 / 16 000 / 18 000
	Charge maxi essieux AR	**21 000 (10 500 + 10 500)**

	COMPOSANTS	Kg	COMPOSANTS	Kg	COMPOSANTS	Kg
POIDS	PTO EK	47	2x8,5 t 3x29 AM950 + 385/65R22,5+jantes	174	ADR	40
	Autre PTO EG	de -15 à +1	2x9 t 4x28 AM950 + 385/65R22,5 + jantes	233	Déflecteurs 5 éléments	42
	Jante aluminium 9,00x22,5 (par roue)	-15	Sans barre stabilisatrice AV	-44	Déflecteurs de toit uniquement	28
	2x7,5 t 3x29 AM740	84	Retarder Scania	150	Echappement vertical	85
	2x8 t 3x29 AM950	94	Sans barre anti-encastrement AR	-42		

1) Valeur J calculée pour un débattement maximum des roues. Consulter le manuel de superstructures pour la hauteur minimum du cadre auxiliaire requis.
2) De cette longueur, des ferrures d'un poids négligeable peuvent dépasser de 120 mm (dans la limite de 12 m autorisée).
Pour les charges non uniformément réparties, le porte à faux AR peut être majoré jusqu'à une valeur correspondant à 70 % de l'empattement ou raccourci (mini 1150 mm) en respectant les charges maxi admissibles par essieu (dans la limite du PTAC), soit en diminuant le PTAC en cas de surcharge sur un des essieux.
3) Rb = Rayon de basculement de la cabine. av = Axe de basculement de la cabine par rapport au-dessus du longeron. al = Axe basculement de la cabine par rapport à l'axe de l'essieu AV.
4) Poids théorique en ordre de marche (avec le plein de gazole) sans roue de secours, sans conducteur, sans passager (150 kg sur total AV) et sans option. (Tolérance +/- 2.5%)
5) 45000 kg si ensemble routier avec 6 essieux. - PTRA R433-1 : Moteurs : 370 ch = maxi 50 000 kg - 410 ch = maxi 60 000 kg - 450 ch = maxi 65 000 kg
NOTA : Avec le retarder hydraulique SCANIA, le PTAC et le PTRA sont majorés de 150 kg reportés sur l'essieu arrière.
Ces poids peuvent augmenter en fonction des options d'équipement. IL EST FORTEMENT CONSEILLE AUX CARROSSIERS DE PESER LES VEHICULES AVANT TOUTE ETUDE DE CARROSSERIE OU DE SUPERSTRUCTURE.
L'exécution des carrosseries doit être effectuée exclusivement à partir de plans de carrosserie adressés sur simple demande et conformément aux directives de carrossage SCANIA FRANCE

Dans le souci d'adapter en permanence ses produits aux besoins des utilisateurs et à l'évolution des techniques, SCANIA FRANCE se réserve le droit de modifier sans préavis les spécifications des véhicules présentés.

Les équipements optionnels ne sont donnés qu'à titre indicatif. Leur compatibilité avec chaque modèle doit impérativement être préalablement vérifiée par le réseau Scania

► Standard ● Option

Porteur 8x4
Longue distance

Euro 6

FT : LB13/8000/1602-1

P 370 / 410 / 450 LB8X4HNA

Type CE : N341

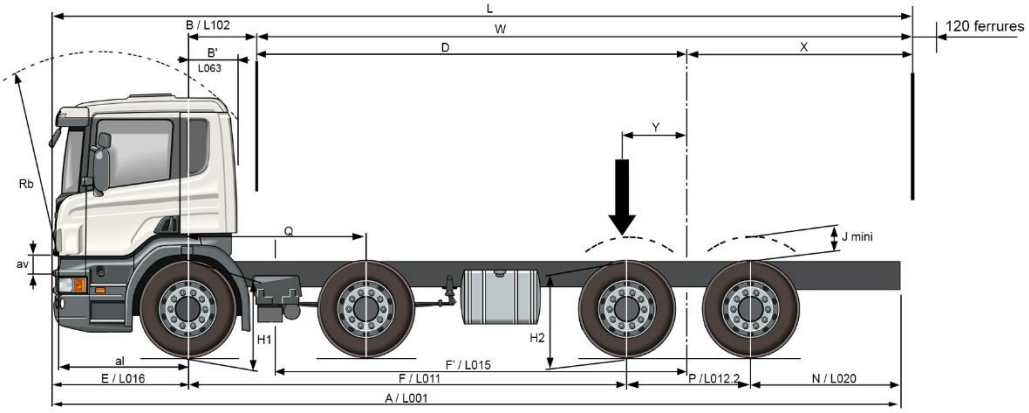

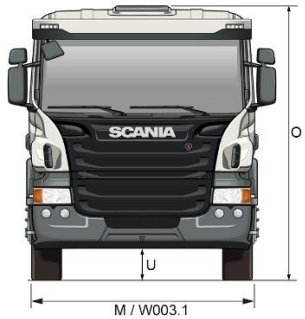

DIMENSIONS	**CABINES**	**CP16**							
	EMPATTEMENTS	**41**	**43**	**45**	**■ 47**	**49**	**51**	**53**	**55**
	A / L001	8960	9260	9560	9860	10160	10460	10760	11060
	B / L102	**600**	**600**	**600**	**600**	**600**	**600**	**600**	**600**
	B' / L063	**535**							
	D	4175	4375	4575	4775	4975	5175	5375	5575
	E / L016	1460							
	F / L011	**4100**	**4300**	**4500**	**4700**	**4900**	**5100**	**5300**	**5500**
	F' / L015	3805	4005	4205	4405	4605	4805	5005	5205
	H1 à vide/en charge	**2x7,1 t 2x32 AM740 : 1013 / 931** - 2x7,5 t 3x29 AM740 : 1052 / 971 - 2x8 t 3x29 AM950 : 1022 / 933							
	H1 à vide/en charge	2x8,5 t 3x29 AM950 : 1017 / 923 - 2x9 t 4x28 AM950 : 1026 / 942							
	H2 à vide/en charge	**21 t air 2xADA1303 : 1012 / 979**							
	J (1)	175							
	L maxi (2)	8967	9269	9593	9907	10217	10527	10855	11169
	M avant / M arrière	2476 / 2495							
	N / L020	2050	2150	2250	2350	2450	2550	2650	2750
	O à vide	2x7,1 t 2x32 : 2883 - 2x7,5 t 3x29 : 2922 - 2x8t 3x29 : 2892							
	O à vide	2x8,5t 3x29 : 2887 - 2x9 t 3x29 : 2896							
	P / L012.2	1350							
	Q	1940							
	U avant	**7,1** ou 7,5 t AM740 **: 268** - 9 t ou 8,5 t AM950 : 238							
	U arrière	**2xADA1303 : 245**							
	W mini 2x7,1 t (2)	**5814**	**6056**	**6316**	**6572**	**6820**	**7072**	**7338**	**7590**
	W maxi (2)	**6912**	**7214**	**7538**	**7852**	**8162**	**8472**	**8800**	**9114**
	W mini 2x7,5 t (2)	5540	5768	6010	6250	6484	6722	6972	7208
	W mini 2x8,5 t (2)	5333	5533	5733	5933	6133	6333	6533	6733
	W mini 2x9 t (2)	5333	5533	5733	5933	6133	6333	6533	6733
	X mini 2x7,1 t (2)	**1631**	**1673**	**1733**	**1789**	**1837**	**1889**	**1955**	**2007**
	X maxi (2)	**2729**	**2831**	**2955**	**3069**	**3179**	**3289**	**3417**	**3531**
	X mini 2x7,5 t (2)	1357	1385	1427	1467	1501	1539	1589	1625
	X mini 2x8,5 t (2)	1150	1150	1150	1150	1150	1150	1150	1150
	X mini 2x9 t (2)	1150	1150	1150	1150	1150	1150	1150	1150
	rb / av / al (3)	2370 / 170 / 1300							
	Pneumatiques	**315/80 R 22,5**							

MASSES	Poids à vide (4) essieux AV	6607	6557	6589	6571	6545	6526	6547	6541
	Poids à vide (4) essieux AR	3065	3156	3256	3290	3347	3388	3410	3461
	TOTAL	**9672**	**9713**	**9845**	**9861**	**9892**	**9914**	**9957**	**10002**
	Poids mini sur essieux AV	5970							
	Poids mini sur essieux AR	3370							

PTAC/PTRA	PTAC	**32 000**
	PTRA Solo	**35 500**
	PTRA Remorquant	44 000 (5) 40 000
	Charge maxi essieux AV	14 200 / **15 000** / 16 000 / 18 000
	Charge maxi essieux AR	**21 000 (10 500 + 10 500)**

	COMPOSANTS	Kg	COMPOSANTS	Kg	COMPOSANTS	Kg
POIDS	PTO EK	47	2x8,5 t 3x29 AM950 + 385/65R22,5+jantes	174	ADR	40
	Autre PTO EG	de -15 à +1	2x9 t 4x28 AM950 + 385/65R22,5 + jantes	233	Déflecteurs 5 éléments	42
	Jante aluminium 9,00x22,5 (par roue)	-15	Sans barre stabilisatrice AV	-44	Déflecteurs de toit uniquement	28
	2x7,5 t 3x29 AM740	84	Retarder Scania	150	Echappement vertical	85
	2x8 t 3x29 AM950	94	Sans barre anti-encastrement AR	-42		

1) Valeur J calculée pour un débattement maximum des roues. Consulter le manuel de superstructures pour la hauteur minimum du cadre auxiliaire requis.
2) De cette longueur, des ferrures d'un poids négligeable peuvent dépasser de 120 mm (dans la limite de 12 m autorisée).
Pour les charges non uniformément réparties, le porte à faux AR peut être majoré jusqu'à une valeur correspondant à 70 % de l'empattement ou raccourci (mini 1150 mm) en respectant les charges maxi admissibles par essieu (dans la limite du PTAC), soit en diminuant le PTAC en cas de surcharge sur un des essieux.
3) Rb = Rayon de basculement de la cabine. av = Axe de basculement de la cabine par rapport au-dessus du longeron. al = Axe basculement de la cabine par rapport à l'axe de l'essieu AV.
4) Poids théorique en ordre de marche (avec le plein de gazole) sans roue de secours, sans conducteur, sans passager (150 kg sur total AV) et sans option. (Tolérance +/- 2.5%)
5) 45000 kg si ensemble routier avec 6 essieux. - PTRA R433-1 : Moteurs : 370 ch = maxi 50 000 kg - 410 ch = maxi 60 000 kg - 450 ch = maxi 65 000 kg
NOTA : Avec le retarder hydraulique SCANIA, le PTAC et le PTRA sont majorés de 150 kg reportés sur l'essieu arrière.
Ces poids peuvent augmenter en fonction des options d'équipement. IL EST FORTEMENT CONSEILLE AUX CARROSSIERS DE PESER LES VEHICULES AVANT TOUTE ETUDE DE CARROSSERIE OU DE SUPERSTRUCTURE.
L'exécution des carrosseries doit être effectuée exclusivement à partir de plans de carrosserie adressés sur simple demande et conformément aux directives de carrossage SCANIA FRANCE

Dans le souci d'adapter en permanence ses produits aux besoins des utilisateurs et à l'évolution des techniques, SCANIA FRANCE se réserve le droit de modifier sans préavis les spécifications des véhicules présentés

Les équipements optionnels ne sont donnés qu'à titre indicatif. Leur compatibilité avec chaque modèle doit impérativement être préalablement vérifiée par le réseau Scania

► Standard ● Option

CHAINE CINEMATIQUE

Moteur

Voir les caractéristiques techniques de « Moteurs » pour pour description détaillée

Type moteur

►DC13 116 370 XPI - EGR SCR euro 6
- *DC13 115 410 XPI - SCR Euro 6*
- *DC13 147 450 XPI - SCR Euro 6*
- *DC13 124 450 XPI - EGR-SCR euro 6*

PTO moteur

- *ED120 flasquable*
- ►préparation

Préparation électrique PTO ED

- *1 circuit*
- *2 circuits*

Boîte de vitesses

Voir les caractéristiques techniques de « Boite de vitesses » pour description détaillée

Boîte de vitesses

►GR905
- *GRS895*
- *GRS905*
- *GRSO905*

Refroidisseur d'huile pour BV

►refroidisseur d'huile pour BV

Opticruise

- *Opticruise intégral avec commande d'embrayage automatique* (incompatible avec GR905)
- *Opticruise avec commande d'embrayage manuelle (incompatible avec GR905)*

Opticruise - mode performance

- *économie - standard - puissance*
- *autres modes*

Régulateur de vitesse avec anticipation active

- *régulateur de vitesse avec anticipation active*

Ecocruise

- *Ecocruise*

Mise au point mort automatique

- *préparation*

Embrayage

Protection usure d'embrayage

- *protection usure d'embrayage*

Alerte usure d'embrayage

- *alerte usure d'embrayage*

Prises de mouvement (PTO)

Voir les caractéristiques techniques de « PTO » pour description détaillée

PTO arrière boîte de vitesses

►EG650 flasquable
- *EG6-*

PTO latérale boîte de vitesses

- *EG5-*

PTO indépendante de l'embrayage

- *EK-*

Pont arrière

Voir les caractéristiques techniques de « Ponts » pour description détaillée

Pont arrière

► RB662, sans réducteur dans les moyeux
Rapport : ►3,07 ●3,42 ●3,80 ●4,22 ●4,88 (PTRA maxi : 70 t)
- *RBP735 + RP735, réducteurs dans les moyeux*
  Rapport : ●3,67 ●4,05 ●4,35 ●4,66 ●5,14
- *RBP835+RP835, réducteurs dans les moyeux*
  Rapport ●3,96 ●4,38 ●4,72 ●5,36 ●5,68 ●7,18
  (uniquement avec tandem AR 1445)
  (recommandé avec GRSO905)

► Blocage de différentiel

Circonférence pneumatique : ►315/80R22,5 : 3,282 m

Régime moteur (tr/min) pour GRS895/GRS905 et GR905 à 89 km/h avec RB662 :

	Pneumatiques 315/80 R 22,5
►3,07 :1	1388
• 3,42 :1	1546
• 3,80 :1	1717
• 4,22 :1	1907

Régime moteur (tr/min) pour GRSO905 à 89 km/h avec RBP835 :

	Pneumatiques 315/80 R 22,5
• 3,96 :1	1432
• 4,38 :1	1584
• 4,72 :1	1707
• 5,36 :1	1938

Dans le souci d'adapter en permanence ses produits aux besoins des utilisateurs et à l'évolution des techniques, SCANIA FRANCE se réserve le droit de modifier sans préavis les spécifications des véhicules présentés

Les équipements optionnels ne sont donnés qu'à titre indicatif. Leur compatibilité avec chaque modèle doit impérativement être préalablement vérifiée par le réseau Scania

► Standard ● Option

GENERALITES CHASSIS

Direction

Système de direction
► 2-circuits

Effort de direction selon directive 92/62EC
► Effort de direction selon directive 92/62EC

Rayon de braquage

Empattements	41	43	45	47
Rayon de braquage (m) à l'extérieur de la roue	9,1	9,4	9,8	10,1
Rayon de braquage (m) hors tout	9,7	10,0	10,4	11,7

Empattements	49	51	53	55
Rayon de braquage (m) à l'extérieur de la roue	10,4	10,8	11,2	11,5
Rayon de braquage (m) hors tout	11,1	11,4	11,7	12,1

CHASSIS

Suspensions et charges

Suspension avant et charge technique essieu avant
► 2x7.1 t 2X32 AM740 parabolique
- *2x7.5 t 3X29 AM740 parabolique*
- *2x8t 3X29 AM950 parabolique*
- *2x8.5t 3X29 AM950 parabolique (avec pneus 385/65 R 22,5)*
- *2x9 t 4X28 AM950 parabolique (avec pneus 385/65 R 22,5)*

Barre stabilisatrice avant
► renforçée
- *sans barre stabilisatrice avant*

Suspension arrière et charge tandem arrière
► 21t (10.5+10.5) (charge technique) suspension air type 2xADA1303 en monte double
- *21t (10.5+10.5) suspension air type 2xADA1300P en monte double avec pont RBP735*
- *21t (10.5+10.5) (charge technique) suspension air type 2xADA1501P en monte double avec pont RBP835*

Type suspension air arrière
► 2 coussins par essieu

Affichage charge essieu
- *arrière*
- *avant et arrière*

Ajustement niveau suspension pneumatique (ELC)
►rapide

Hauteur châssis prédéfinie
►1 programmée
- *1 programmée + 2 mémoires*
- *soufflets dégonflés*
- *soufflets dégonflés + 2 mémoires*

Bouteilles d'air supplémentaires
- *2 bouteilles*

Modèle de télécommande
►camion
- *camion et remorque*
- *sans télécommande*

Préparation télécommande supplémentaire
- *préparation télécommande supplémentaire*

Relevage essieu remorque
- *relevage essieu remorque*

Transfert de charge sur essieu moteur
- *max 10.0 t*
- *max 13.0 t*

►max 13.6 t

Réservoirs

Réservoir gasoil droit
► 300 L acier
► 200 L acier pour empattements 4100 et 4300 mm
- *autres contenances, côté gauche ou droit*

Position réservoir gasoil
► normale
- *haute*
- *basse*

Bouchon de gasoil à clé
► 1 pièce
- *2 pièces*

Protection anti-refoulement du carburant
►protection anti-refoulement du carburant
- *sans protection anti-refoulement du carburant*

Réchauffeur de gasoil
►réchauffeur de gasoil

Réservoirs AdBlue côté gauche
►80 dm3 (pour empattements 4100 à 4900 mm)

Réservoirs AdBlue côté droit
- *80 dm3 (standard pour empattements 5100 à 5500 mm)*
- *47 dm3*

Système de freinage

Système de gestion d'air (APS)
► air
- *air haute capacité*

Type de frein des roues
► à disque (uniquement avec ponts RB662 et RBP735)
- *à tambour (uniquement avec pont RBP835)*

Contrôle de frein
► électronique (EBS)
- *pneumatique*

Démarrage en pente
- *démarrage en pente*

ESP
► sans ESP

Cylindre à ressorts 1er essieu avant
► cylindre à ressorts 1er essieu avant

Cylindre à ressorts 2ème essieu arrière
► cylindre à ressorts 2ème essieu arrière

Dans le souci d'adapter en permanence ses produits aux besoins des utilisateurs et à l'évolution des techniques, SCANIA FRANCE se réserve le droit de modifier sans préavis les spécifications des véhicules présentés

Les équipements optionnels ne sont donnés qu'à titre indicatif. Leur compatibilité avec chaque modèle doit impérativement être préalablement vérifiée par le réseau Scania

► Standard ● Option

Cylindre à ressorts 2ème essieu avant
- *cylindre à ressorts 2ème essieu avant*

Commande de frein sur échappement
- ► manuelle
- *automatique*
- *manuelle + automatique*

Ralentisseur (Retarder)
- *ralentisseur Scania R3500*
- *ralentisseur Scania R4100*
- *ralentisseur Scania R4100D*

Kit remorquant
- *kit remorquant*

Accouplements frein de remorque
- *accouplements frein de remorque*

Type de flexible de frein
- *ISO*

Voyant test basse pression
- *voyant test basse pression*

Electricité

Batteries
- ► 180 Ah
- *140 Ah*

Position batteries
- ► côté gauche

Alternateur
- ► 100A
- *130A*
- *150A*

Coupe-batteries
- ► service
- *sécurité*

Type d'ADR
- *AT*
- *FL*

Commande coupe-batteries
- *électrique au tableau de bord*
- ► extérieure côté gauche
- *électrique tableau de bord + extérieure à gauche*

Eclairage châssis

Feux latéraux
- *sans feux latéraux*
- ► montage temporaire
- *montage définitif*

Position des feux arrière
- *sur support*
- ► sur barre anti-encastrement arrière

Longueur câbles feux arrière
- *prolongé 600 mm*
- *prolongé 1200 mm*

Protection des feux arrière
- *protection des feux arrière*

Type de protection des feux arrière
- *acier inoxydable*
- *acier peinte*

Ailes

Ailes arrière
- *ailes arrière*

Calottes d'ailes
- *basses*
- *hautes*
- *moyennes*

Ailes avant grand volume
- *ailes avant grand volume*

Largeur des garde-boue avant
- ► normale
- *élargie*

Ailes avant 2ème essieu
- *ailes avant 2ème essieu*

Bavettes avant
- ► bavettes avant

Bavettes selon directive EU109/2011
- *bavettes selon directive EU109/2011*

Anti-projections
- ► anti-projections

Système anti-projections
- *avant et arrière*
- ► avant

Prise d'air et échappement

Prise d'aspiration
- ► avant
- *arrière haute*

Type de silencieux
- ► Compact

Echappement
- ► central
- *vertical*
- *à gauche*

Pare-chaleur du silencieux
- ► Pare-chaleur du silencieux

Pare-chocs

Pare-chocs acier avançé
- *pare-chocs acier avancé*

Type de pare-chocs acier
- *50 mm*

Système anti-encastrement avant (FUP)
- ► avec conformité hauteur selon directive CE
- *avec conformité hauteur et choix hauteur pare-chocs*
- *avec angle d'attaque limité*

Dans le souci d'adapter en permanence ses produits aux besoins des utilisateurs et à l'évolution des techniques, SCANIA FRANCE se réserve le droit de modifier sans préavis les spécifications des véhicules présentés

Les équipements optionnels ne sont donnés qu'à titre indicatif. Leur compatibilité avec chaque modèle doit impérativement être préalablement vérifiée par le réseau Scania

► Standard • Option

Equipements additionnels châssis

Châssis

► Cadre type F957
Epaisseur (ep) : 9,5 mm + 1 fourreau intérieur de 7 mm
Largeur extérieure du châssis assemblé, à l'arrière : 770 mm

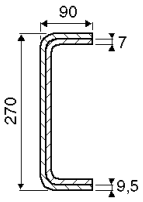

Marchepieds gauche

- *double*

Atténuation du bruit

► 80 dB(A) selon EEC 70/157

PNEUMATIQUES ET ACCESSOIRES

Pneumatiques

Pneumatiques essieu AV

► Michelin 315/80R22.5
- *autres marques ou dimensions*

Pneumatiques 1e essieu AR

► Michelin 315/80R22.5
- *autres marques ou dimensions*

Pneumatiques 2e essieu AR

► Michelin 315/80R22.5
- *autres marques ou dimensions*

Pneumatique roue de secours

► Michelin 315/80R22.5
- *autres marques ou dimensions*

Jantes

► 9.00x22.5 acier
- *Jantes aluminium mates*
- *Jantes aluminium polies*

Accessoires

Enjoliveurs de roue

- *acier peint*
- *acier inox*

Cales de roue

- *1 pièce*
- *2 pièces*

Cric

► Cric
- *sans cric*

ADAPTATION SPECIFIQUE

Porteur

Position connexions remorque

- *arrière du châssis*

Fonctions électriques carrosserie

Boîtier électronique BCI

- *boîtier électronique BCI*

Hayon élévateur

- *préparation connexion derrière cabine*

Feu de travail arrière châssis

- *préparation côté gauche*
- *préparation côté droit*
- *preparation des 2 côtés*

Démarrage moteur à distance

- *préparation*

Faisceau de câbles pour ajout 4 interrupteurs (non fournis)

- *Faisceau de câbles pour ajout 4 interrupteurs (non fournis)*

Faisceau de câbles carrosserie

► 7+7+7

Câbles pour carrosserie châssis

► 2 M
- *12 M*
- *8 M*

Câble pour équipement toit

- *câble pour équipement toit*

Informations carrosseries tableau de bord

► Informations carrosseries tableau de bord
- *sans informations carrosseries tableau de bord*

Boîtier de connexion batteries

- *boîtier de connexion batteries*

Alimentation électrique supplémentaire

- *60A*

Préparation électrique pour boite de coupure

- *préparation électrique pour boite de coupure*

BWA

Montage de la traverse de remorquage

► montage de la traverse de remorquage
- *sans montage*

Type de traverse de remorquage

► centre DB5A
- *DB7A semi-abaissée*
- *DB7A abaissée*
- *centre DB7A*
- *DB7A surbaissée*

Traverse de fermeture

- *Traverse de fermeture*

Type de traverse de fermeture

- *profil en U*
- *profil carré*

Barre anti-encastrement arrière

► barre anti-encastrement arrière
- *sans barre anti-encastrement arrière*

Type barre anti-encastrement arrière

- *sans barre anti-encastrement arrière*

► en U
- *carrée*
- *ronde*

Dans le souci d'adapter en permanence ses produits aux besoins des utilisateurs et à l'évolution des techniques, SCANIA FRANCE se réserve le droit de modifier sans préavis les spécifications des véhicules présentés

Les équipements optionnels ne sont donnés qu'à titre indicatif. Leur compatibilité avec chaque modèle doit impérativement être préalablement vérifiée par le réseau Scania

► Standard ● Option

Chape de remorquage
- *chape de remorquage*

Préparation stabilisateurs de grue avant
- *préparation stabilisateurs de grue avant*

Supports avant
- *perçage (type A)*
- ► flexible (type B)
- *VDA (type C)*

Supports central
- *perçage (type A)*
- *VDA (type C)*
- ► rigide (type D)
- *rigide (type E)*

Supports arrière
- *perçage (type A)*
- ► rigide (type F)
- *soudés (type G)*

CABINE

Voir « fiche technique Cabines » pour description détaillée et options.

Type

Type de cabine
- ► CP14
- *CP19*
- *CP16*
- *CP19 pavillon abaissé*

PEINTURES

Couleurs et bandes décoratives

Couleur du châssis
- ►gris standard Scania
- *autres teintes*

Couleur Cabine
- ►blanc Ivoire (standard Scania)
- *autres teintes*

Couleur de calandre
- *couleur cabine*
- ►gris argent
- *noir mat Off Road*

Equipements extérieur cabine

Equipements extérieur

Hauteur de pavillon
- *normale*
- *haute*
- ► abaissée

Suspension

Suspension cabine
- *4 points air*
- ► 4 points mécanique
- *2 points mécanique*

Equipements intérieur cabine

Sièges et couchettes

Siège chauffeur
- ► médium
- *basique*
- *Premium*

Amortisseur réglable siège chauffeur
- ► amortisseur réglable siège chauffeur
- *sans amortisseur réglable siège chauffeur*

Siège passager
- *basique*
- *Premium*
- *médium*
- ► rabattable

Amortisseur réglable siège passager
- *amortisseur réglable siège passager*

Instrumentation

Chronotachygraphe
- ►Stoneridge
- *Stoneridge*
- *Continental*

Alarme sortie de voie - LDW
- *alarme sortie de voie - LDW*

Système de freinage d'urgence avancé - AEB
- *système de freinage d'urgence avancé - AEB*

Communication

Radio
- *lecteur CD*
- *lecteur CD*
- ► radio Premium

Boîtier électronique
- ► C200

Bluetooth Scania
- ► Bluetooth Scania
- *sans Bluetooth Scania*

Navigateur GPS poids lourds
- ► Europe de l'ouest
- *sans navigateur GPS poids lourds*

Dans le souci d'adapter en permanence ses produits aux besoins des utilisateurs et à l'évolution des techniques, SCANIA FRANCE se réserve le droit de modifier sans préavis les spécifications des véhicules présentés

Les équipements optionnels ne sont donnés qu'à titre indicatif. Leur compatibilité avec chaque modèle doit impérativement être préalablement vérifiée par le réseau Scania

► Standard ● Option