BOM 6x2*4 Euro 6

FT : DB09/9001/1509-1

P 250 / 280 / 320 / 360 DB6x2*4MNA BOM

Type CE : N331

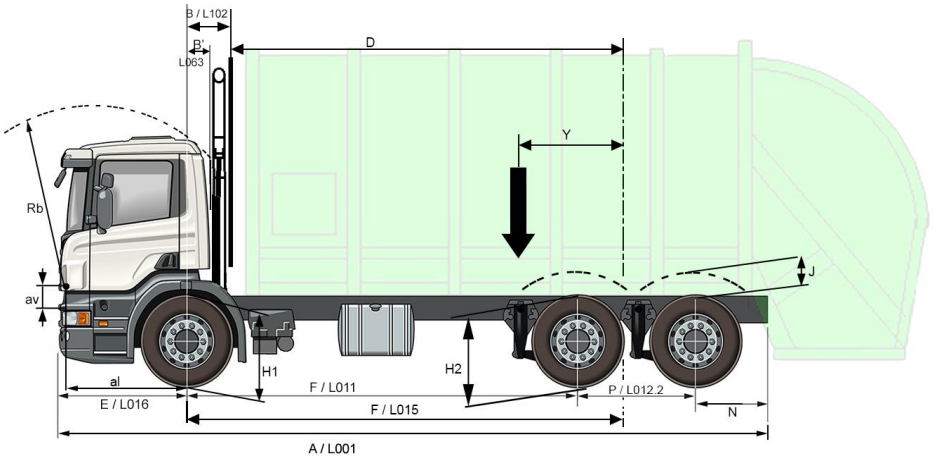

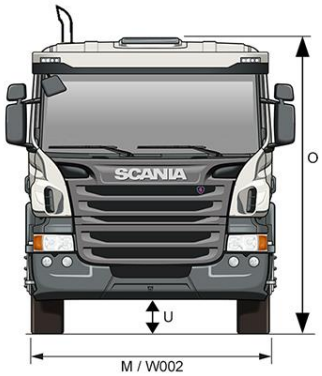

DIMENSIONS	**CABINES**	**CP 14**			
	EMPATTEMENTS	**33**	**■ 35**	**37**	**39**
	A / L001	7145	7345	7545	7745
	B / L102	**500**			
	B' / L063	255			
	D	2800	3534	3734	3934
	E / L016	1510			
	F / L011	**3300**	**3500**	**3700**	**3900**
	F' / L015	3834	4034	4234	4434
	H1 à vide/en charge	**993 / 928**			
	H2 à vide/en charge	**1012 / 979**			
	variation H2 cde manuelle	de - 90 à + 165			
	J (1)	175			
	M avant / M arrière	2476 / 2495			
	N	985	985	985	985
	O à vide	**2863**			
	P / L012.2	1350			
	U avant	268			
	U arrière	221			
	rb / av / al (2)	2172 / 170 / 1300			
	Pneumatiques	**315/80 R 22,5**			

MASSES	Poids à vide (3) essieu AV	4575	4591	4603	4606
	Poids à vide (3) essieux AR	2849	2853	2856	2868
	TOTAL	**7424**	**7444**	**7459**	**7474**
	Poids mini sur essieu AV	3600			
	Poids mini sur essieux AR	3435			

PTAC PTRA	PTAC	**26 000**
	PTRA Solo	29 500
	Charge maxi essieu AV	**7500** 8500 8000
	Charge maxi essieux AR	**19 000** (11 500 + 7 500)

1) Valeur J calculée pour un débattement maximum des roues. Consulter le manuel de superstructures pour la hauteur minimum du cadre auxiliaire requis.
2) Rb = Rayon de basculement de la cabine. av = Axe de basculement de la cabine par rapport au dessus du longeron. al = Axe basculement de la cabine par rapport à l'axe de l'essieu AV.
3) Poids théorique en ordre de marche (avec le plein de gazole) sans roue de secours, sans conducteur, sans passager (150 kg sur total AV) et sans option. (Tolérance +/- 2.5%). Ces poids peuvent augmenter en fonction des options d'équipement. IL EST FORTEMENT CONSEILLE AUX CARROSSIERS DE PESER LES VEHICULES AVANT TOUTE ETUDE DE CARROSSERIE OU DE SUPERSTRUCTURE.
L'exécution des carrosseries doit être effectuée exclusivement à partir de plans de carrosserie adressés sur simple demande et conformément aux directives de carrossage SCANIA FRANCE.

Dans le souci d'adapter en permanence ses produits aux besoins des utilisateurs et à l'évolution des techniques, SCANIA FRANCE se réserve le droit de modifier sans préavis les spécifications des véhicules présentés.

Les équipements optionnels ne sont donnés qu'à titre indicatif. Leur compatibilité avec chaque modèle doit impérativement être préalablement vérifiée par le réseau Scania.

► Standard ● Option

papiers
Avec Ecofolio tous les papiers se recyclent.

CHAINE CINEMATIQUE

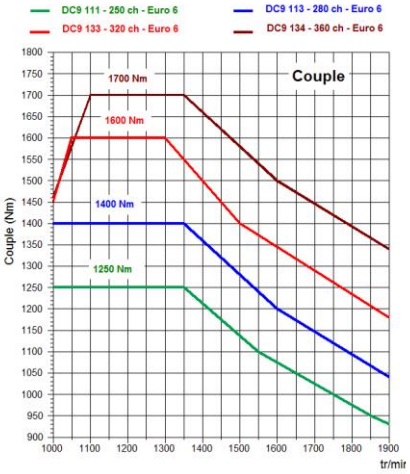

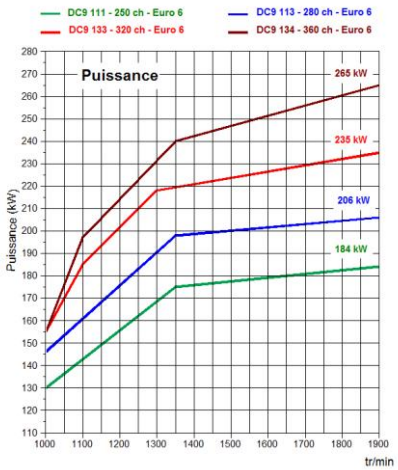

Moteur

Voir les caractéristiques techniques de « Moteurs » pour description détaillée

Type moteur

► DC09 111 280 XPI – EGR SCR Euro 6
- *DC09 113 250 XPI-EGR SCR euro 6*
- *DC09 133 320 XPI-SCR euro 6*
- *DC09 134 360 XPI-SCR euro 6*

PTO moteur

► prédisposition pour prise de mouvement sur distribution AR moteur

Préparation électrique PTO ED

► 1 circuit

Limitation de vitesses 2 et 3

► limitation de vitesses 2 et 3
- *sans limitation de vitesses 2 et 3*

Boîte de vitesses

Voir les caractéristiques techniques de « Boite de vitesses » pour description détaillée

Boîte de vitesses

► GR875
- *GR905*
- *GRS895*
- *GRS905*

Opticruise

► Opticruise intégral avec commande d'embrayage automatique *(incompatible avec GR905)*
- *Opticruise avec commande d'embrayage manuelle (incompatible avec GR905)*

Opticruise - mode performance

► standard
- *autres modes*

Ecocruise

► Ecocruise

Mise au point mort automatique

► préparation

Embrayage

Protection usure d'embrayage
- *protection usure d'embrayage*

Alerte usure d'embrayage
- *alerte usure d'embrayage*

Prises de mouvement (PTO)

Voir les caractéristiques techniques de « PTO » pour description détaillée

► prise de mouvement ED120 pour pompe flasquée
- *prise de mouvement ED120 plateau*

Pont arrière

Voir les caractéristiques techniques de « Ponts » pour description détaillée

Pont arrière

► R885, sans réducteur dans les moyeux
Rapport : ►**3,23** ●*3,07* ●*3,42* ●*3,64*
- *RP835, avec réducteurs dans les moyeux*
Rapport : ●*3,96* ●*4,27* ●*4,80* ●*5,14*

- *Blocage de différentiel*

Circonférence pneumatique : ►315/80R22,5 : 3,282 m

►Vitesse maxi : 85 km/h avec limiteur de vitesses

Moteurs	Type	Ratio	Couple (Nm)	Puissance maxi (kW)	Position	Rotation
	Flasquable					
9 litres	ED120	1:1.19	600 a)	75 (142)	2	↺

a) 200 Nm en conduite avec l'Opticruise

Dans le souci d'adapter en permanence ses produits aux besoins des utilisateurs et à l'évolution des techniques, SCANIA FRANCE se réserve le droit de modifier sans préavis les spécifications des véhicules présentés.

Les équipements optionnels ne sont donnés qu'à titre indicatif. Leur compatibilité avec chaque modèle doit impérativement être préalablement vérifiée par le réseau Scania.

► Standard ● Option

papiers
Avec Ecofolio tous les papiers se recyclent.

GENERALITES CHASSIS

Direction

Système de direction
►1-circuit

Effort de direction selon directive 92/62EC
►effort de direction selon directive 92/62EC

Rayons de braquage

Empattements	33	35	37	39
Rayon de braquage (m) à l'extérieur de la roue	6,8	7	7,2	7,5
Rayon de braquage (m) hors tout	7,4	7,7	7,8	8,1

CHASSIS

Suspensions et charges

Suspension avant et charge technique essieu avant
►7,5 t 3X29 parabolique AM740
- *8 t 3x29 parabolique AM950 avec pneus 315/80 R 22.5*
- *8,5 t 3x29 parabolique AM950 avec pneus 385/65 R 22,5*

Barre stabilisatrice avant
►barre stabilisatrice avant
- *renforcée*

Suspension arrière et charge tandem arrière
►19 t (11,5+7,5) suspension pneumatique type ADA1300 sur essieu AR et ARA900 sur essieu traînard directeur

Type suspension air arrière
►2 coussins

Affichage charge essieu
- *arrière*

Ajustement niveau suspension pneumatique (ELC4)
►rapide

Hauteur châssis prédéfinie
►1 programmée
- *1 programmée + 2 mémoires*
- *soufflets dégonflés*
- *soufflets dégonflés + 2 mémoires*

Bouteilles d'air supplémentaires
- *2 bouteilles*
- *6 bouteilles*

Modèle de télécommande
►camion
- *sans télécommande*

Limiteur de charge essieu traînard
►11,5 t

Transfert de charge sur essieu moteur
►max 13 t

Réservoirs

Réservoir gasoil droit
►200 L acier
- *autres contenances, côté gauche ou droit*

Position réservoir gasoil
- *normale*
►basse

Bouchon de gasoil à clé
►1 pièce
- *2 pièces*

Protection anti-refoulement du carburant
- *protection anti-refoulement du carburant*

Réchauffeur de gasoil
►réchauffeur de gasoil

Réservoirs AdBlue côté droit
►47 dm3
- *80 dm3*
- *105 dm3*

Système de freinage

Système de gestion d'air (APS)
►air

ABS
►intégré au système EBS

Type de frein des roues
►à disque

Contrôle de frein
►électronique (EBS)

Démarrage en pente
►démarrage en pente
- *sans demarrage en pente*

ESP
►déconnectable
- *non déconnectable*

Commande de frein sur échappement
►manuelle
- *automatique*
- *manuelle + automatique*

Ralentisseur
- *ralentisseur Scania R3500*
- *ralentisseur Scania R4100*
- *ralentisseur Scania R4100D*

Antipatinage de roues(TC)
►intégré au système EBS

Electricité

Batteries
►180 Ah
- *140 Ah*
- *225 Ah*
- *double système*

Dans le souci d'adapter en permanence ses produits aux besoins des utilisateurs et à l'évolution des techniques, SCANIA FRANCE se réserve le droit de modifier sans préavis les spécifications des véhicules présentés.

Les équipements optionnels ne sont donnés qu'à titre indicatif. Leur compatibilité avec chaque modèle doit impérativement être préalablement vérifiée par le réseau Scania.

► Standard ● Option

papiers
Avec Ecofolio tous les papiers se recyclent.

Alternateur
►100A
● *150A*

Coupe-batteries
►service
● *sécurité*

Commande coupe-batteries
● *électrique au tableau de bord*
►extérieure côté gauche
● *électrique au tableau de bord + extérieur à gauche*

Eclairage châssis

Feux latéraux
►montage temporaire
● *sans feux latéraux*

Position des feux arrière
►sur support

Protection des feux arrière
● *protection des feux arrière*

Ailes

Bavettes avant
►bavettes avant

Bavettes selon directive 109/211
►bavettes selon directive 109/211

Anti-projections
►anti-projections

Système anti-projections
►avant

Prise d'air et échappement

Prise d'aspiration
►avant

Type de silencieux
►compact

Echappement
● *vertical*
►central
● *à gauche*

Pare-chaleur du silencieux
►pare-chaleur du silencieux

Pare-chocs

Pare-chocs acier avancé
►pare-chocs acier avancé

Type de pare-chocs
►50 mm

Système protection encastrement avant (FUP)
►conformité hauteur selon directive CE

Equipements additionnels châssis

Châssis
►Cadre type F950
Epaisseur (ep) : 9,5 mm
Largeur extérieure du châssis assemblé, à l'arrière : 770 mm

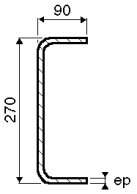

Marchepieds gauche
● *double*

Atténuation du bruit
►80 dB(A) selon EEC 70/157

PNEUMATIQUES ET ACCESSOIRES

Pneumatiques

Pneumatiques essieu AV
►Michelin 315/80 X Multiway 3D XZE
● *autres marques ou dimensions*

Pneumatiques 1e essieu AR
►Michelin 315/80 X Multiway 3D XDE
● *autres marques ou dimensions*

Pneumatiques 2e essieu AR
►Michelin 315/80 X Multiway 3D XZE
● *autres marques ou dimensions*

Pneumatique RDS
● *315/80 ou autres marques ou dimensions*

Jantes essieu
►9.00x22,5 acier
● *jantes aluminium mates*
● *jantes aluminium polies*

Accessoires

Cric
►cric
● *sans cric*

ADAPTATION SPECIFIQUE

Fonctions électriques carrosserie

Boîtier électronique BCI
►boîtier électronique BCI

Faisceau de câble carrosserie
►7+7+7

Câble pour carrosserie châssis
● *2 M*

Informations carrosseries tableau de bord
►informations carrosseries tableau de bord

Préparation électrique
►Pour rippeur sur marche AR

Dans le souci d'adapter en permanence ses produits aux besoins des utilisateurs et à l'évolution des techniques, SCANIA FRANCE se réserve le droit de modifier sans préavis les spécifications des véhicules présentés.

Les équipements optionnels ne sont donnés qu'à titre indicatif. Leur compatibilité avec chaque modèle doit impérativement être préalablement vérifiée par le réseau Scania.

► Standard ● Option

papiers
Avec Ecofolio tous les papiers se recyclent.

Prédisposition électrique EN1501
►Conforme à la norme EN1501 (analogique ou CAN)

Alimentation électrique supplémentaire
● *60A*

CABINE

Voir "fiche technique Cabines" pour description détaillée et options

Type

Type de cabine
►CP14
● *CP16*

Peinture

Couleurs et bandes décoratives

Couleur du châssis
► gris standard Scania
● *autres teintes*

Couleur Cabine
► blanc Ivoire (standard Scania)
● *autres teintes*

Couleur de calandre
● *couleur cabine*
► gris argent

Equipements extérieur cabine

Equipements extérieur

Hauteur de pavillon
►abaissée

Suspension

Suspension cabine
►4 points mécaniques
● *4 points air*

Vitres et rétroviseurs

Lève-vitres
►électrique 2 côtés
● *manuel*
● *électrique côté passager*

Equipements additionnels extérieurs

Bruiteur marche arrière
►déconnectable

Emmarchements droite + gauche
►Conforme EN1501

Equipements intérieur cabine

Sièges et couchettes

Siège chauffeur
● *médium*
►basique
● *premium*

Habillage siège chauffeur
● *tissu*
►vynil + tissu
● vynile

Banquette siège passager
►Banquette siège passager 2 places

Instrumentation

Chronotachygraphe
● *Continental*
► Stoneridge
● *Stoneridge*

Alarme sortie de voie - LDW
► alarme sortie de voie

Système de freinage d'urgence avancé - AEB
► système de freinage d'urgence avancé

Communication

Boîtier électronique
►C200

Equipements additionnels intérieurs

Verrouillage centralisé
● *manuel*
● *à distance*
● *à distance +alarme*
►sans verrouillage centralisé

Dans le souci d'adapter en permanence ses produits aux besoins des utilisateurs et à l'évolution des techniques, SCANIA FRANCE se réserve le droit de modifier sans préavis les spécifications des véhicules présentés.

Les équipements optionnels ne sont donnés qu'à titre indicatif. Leur compatibilité avec chaque modèle doit impérativement être préalablement vérifiée par le réseau Scania.

► Standard ● Option

papiers
Avec Ecofolio tous les papiers se recyclent.