BRAS LB6x2*4

GUIMA PALFINGER

FT : CB13/5009/1409-1

CONSTRUIT EN FRANCE

P 370 / 410 / 450 / 490 LB6X2*4MSA Bras

Type CE : N331

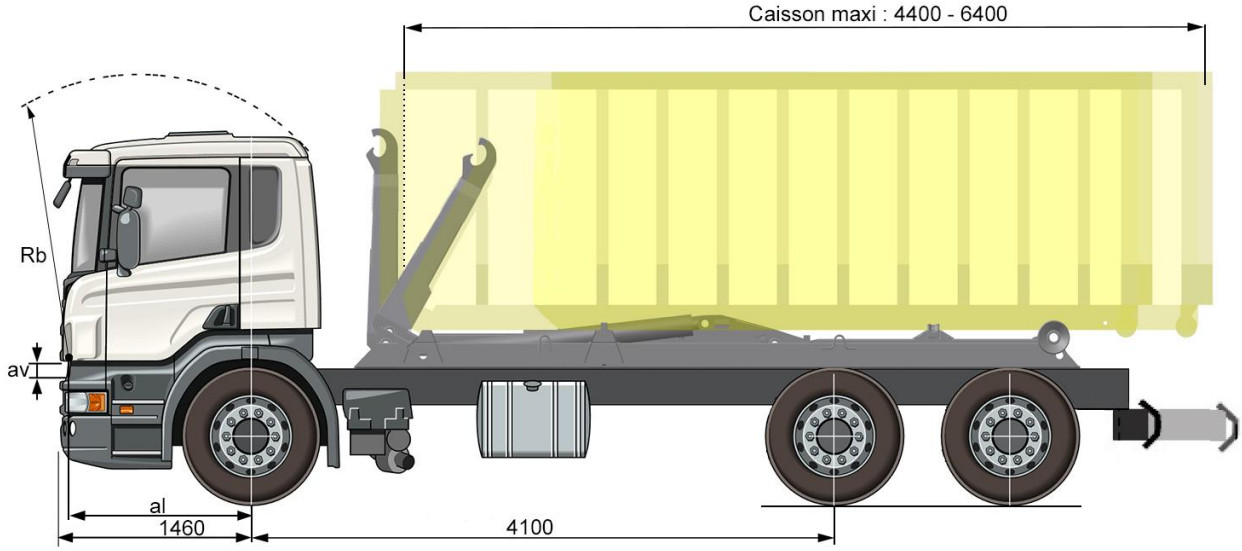

DIMENSIONS	**CABINE**	■ **CP16**	**CG16**
	EMPATTEMENT	■ **41**	
	Voie avant / voie arrière	**315/80 R 22,5 : 2476 / 2495**	
	Garde au sol AV	AM920 avec 315/80 R 22,5 : 272	
	Garde au sol AR	ADA1300+ARA900 avec 315/80 R 22,5 : 221	
	rb / av / al (1)	2370 / 170 / 1300	2452 / 270 / 1280
	Rayon de braquage (ext. de la roue) (m)	7,9	
	Rayon de braquage (hors tout) (m)	8,5	
	Poids total avec carrosserie (kg) (2)	**11 470**	11560
PTAC/PTRA	PTAC	**26 000**	
	PTRA Solo	**29 500**	
	PTRA Remorquant	44 000	
	Charge maxi essieux AV	8 000	
	Charge maxi essieux AR	**19 000** (11 500 + 7 500)	

1) Rb = Rayon de basculement de la cabine. av = Axe de basculement de la cabine par rapport au dessus du longeron. al = Axe basculement de la cabine par rapport à l'axe de l'essieu AV.
2) Poids en ordre de marche avec plein de gazole, et avec conducteur et passager .

Dans le souci d'adapter en permanence ses produits aux besoins des utilisateurs et à l'évolution des techniques, SCANIA FRANCE se réserve le droit de modifier sans préavis les spécifications des véhicules présentés.

Les équipements optionnels ne sont donnés qu'à titre indicatif. Leur compatibilité avec chaque modèle doit impérativement être préalablement vérifiée par le réseau Scania.

► Standard ● Option

papiers
Avec Ecofolio tous les papiers se recyclent.

CHAINE CINEMATIQUE

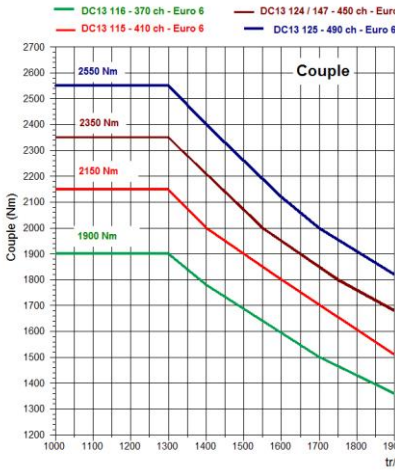

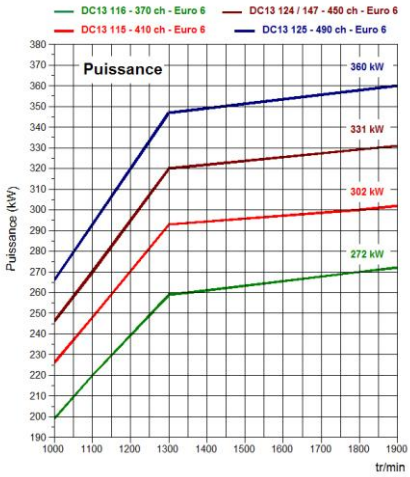

Moteur

Voir les caractéristiques techniques de « Moteurs » pour description détaillée

Type moteur

► DC13 115 410 XPI-SCR Euro 6
- *DC13 147 450 XPI-SCR euro 6*
- *DC13 116 370 XPI-EGR SCR euro 6*
- *DC13 124 450 XPI-EGR SCR euro 6*
- *DC13 125 490 XPI-EGR SCR euro 6*

PTO moteur
- *ED120 flasquable*

► préparation

Préparation électrique PTO ED
- *1 circuit*
- *2 circuits*

Boîte de vitesses

Voir les caractéristiques techniques de « Boite de vitesses » pour description détaillée

Boîte de vitesses

► GRS895R
- *GR905*
- *GRS905*
- *GRSO905*

Refroidisseur d'huile pour BV
- *Refroidisseur d'huile pour BV*

Opticruise

► Opticruise intégral avec commande d'embrayage automatique (incompatible avec GR905)
- *sans Opticruise*

Opticruise - mode performance

► économie - standard - puissance
- *Autres modes*

Régulateur de vitesse avec anticipation active
- *régulateur de vitesse avec anticipation active*

Ecocruise

► Ecocruise

Embrayage

Protection usure d'embrayage
- *Protection usure d'embrayage*

Alerte usure d'embrayage
- *Alerte usure d'embrayage*

Prises de mouvement (PTO)

Voir les caractéristiques techniques de « PTO » pour description détaillée

PTO arrière boîte de vitesses

► EG650 flasquable
- *EG652 (avec GRSO905)*

Pont arrière

Voir les caractéristiques techniques de « Ponts » pour description détaillée

Pont arrière

► R780, **sans réducteur dans les moyeux**
Rapport : ►**3,08** ●*2,59* ●*2.71*●*2,92* ●*3,27* ●*3,42*

► Blocage de différentiel

Circonférence pneumatique : ►315/80R22,5 : 3,282 m

Régime moteur (tr/min) pour GRS895/GRS905 et GR905 à 89 km/h avec R780 :

	Pneumatiques 315/80 R 22,5	Pneumatiques 315/70 R 22,5
• 2,59 :1	1171	1242
► 2,71 :1	1225	1300
• 2,92 :1	1320	1400
• 3,08 :1	1392	1477

Régime moteur (tr/min) pour GRSO905 à 89 km/h avec R780:

	Pneumatiques 315/80 R 22,5	Pneumatiques 315/70 R 22,5
• 2,59 :1	936	994
► 2,71 :1	980	1040
• 2,92 :1	1056	1120
• 3,08 :1	1114	1182
• 3,27 :1	1182	1255

Dans le souci d'adapter en permanence ses produits aux besoins des utilisateurs et à l'évolution des techniques, SCANIA FRANCE se réserve le droit de modifier sans préavis les spécifications des véhicules présentés.

Les équipements optionnels ne sont donnés qu'à titre indicatif. Leur compatibilité avec chaque modèle doit impérativement être préalablement vérifiée par le réseau Scania.

► Standard ● Option

papiers
Avec Ecofolio tous les papiers se recyclent.

GENERALITES CHASSIS

Direction

► Système de direction 1-circuit

CHASSIS

Suspensions et charges

Suspension avant et charge technique essieu avant

► 8 t 3X29 AM920 parabolique
► barre stabilisatrice avant

Charge tandem arrière et suspension arrière

► 19 t (11,5 + 7,5) suspension air type ADA1300 sur essieu AR et ARA900 sur l'essieu trainard directeur

Type suspension air arrière
► 2 coussins

Ajustement niveau suspension pneumatique (ELC4)
► rapide

Hauteur châssis prédéfinie
► 1 programmée

Modèle de télécommande
► camion

Réservoir

Réservoir gasoil côté droit
► 450 L acier

Position réservoir gasoil
► normale

Bouchon de gasoil à clé
► 1 pièce

Protection anti-refoulement du carburant
► protection anti-refoulement du carburant

Réchauffeur de gasoil
► réchauffeur de gasoil

Réservoirs AdBlue côté droit
► 80 dm3

Système de freinage

Système de gestion d'air (APS)
► air

Type de frein des roues
► à disque

Contrôle de frein
► électronique (EBS)

Démarrage en pente
► démarrage en pente

ESP
► déconnectable

Commande de frein sur échappement
► manuelle + automatique

Ralentisseur (Retarder)
► ralentisseur Scania R3500

Accouplement frein de remorque
► accouplement de frein de remorque

Type de flexibles de frein
► ISO

Antipatinage de roues (TC)
► intégré au système EBS

► Remorquant

Electricité

Batteries
► 180 Ah

Position batteries
► côté gauche

Alternateur
► 100A

Coupe-batteries
► service

Commande coupe-batteries
► manuelle extérieure côté gauche

Eclairage châssis

Feux latéraux
► montage temporaire

Position des feux arrière
► sur support

Longueur câbles feux arrière
► prolongé 600 mm

Protection des feux arrière
● *protection des feux arrière*

Ailes

Largeur des garde-boue avant
► normale

Bavettes avant
► bavettes avant

Bavettes selon directive EU109/2011
► bavettes selon directive EU109/2011

Anti-projections
► anti-projections

Système anti-projections
► avant

Prise d'air et échappement

Prise d'aspiration
► avant

Type de silencieux
► Compact

Echappement
► à gauche

Pare-chaleur du silencieux
► Pare-chaleur du silencieux

Pare-chocs

Système anti- encastrement avant (FUP)
► avec conformité hauteur selon Directive CE

Dans le souci d'adapter en permanence ses produits aux besoins des utilisateurs et à l'évolution des techniques, SCANIA FRANCE se réserve le droit de modifier sans préavis les spécifications des véhicules présentés.

Les équipements optionnels ne sont donnés qu'à titre indicatif. Leur compatibilité avec chaque modèle doit impérativement être préalablement vérifiée par le réseau Scania.

► Standard ● Option

papiers
Avec Ecofolio tous les papiers se recyclent.

Equipements additionnels châssis

Atténuation du bruit
► 80 dBA selon EEC 70/157

Plaque immatriculation arrière
► sur support

PNEUMATIQUES ET ACCESSOIRES

Pneumatiques

Pneumatiques essieu avant
► Good-year 315/80R22.5

Pneumatiques essieu arrière
► Good-year 315/80R22.5

Pneumatique roue de secours
► Good-year 315/80R22.5

Jantes
► 9.00x22.5 acier

Accessoires

Cric
► cric

Contrôle pression des pneumatiques
● *contrôle pression des pneumatiques*

ADAPTATION SPECIFIQUE

Porteurs

Connexions remorque
► type continental

Position connexions remorque
► arrière du châssis

CABINE

Type

Type de cabine
► CP16
● *CG16*

Equipements extérieur cabine

► Suspension cabine : 4 points mécanique
► Vitre arrière
► Vitre latérale côté droit
● *autre option possible*
► Lève-vitres électriques 2 côtés
► Marche pour accès carrosserie à gauche
● *autre option possible*

Eclairage

► Phares antibrouillard avant
► Feux additionnels sur la visière extérieure
► Feux longue portée
► Gyrophares
● *préparation gyrophares*

Couleurs et bandes décoratives

► Couleur du châssis : gris standard Scania
► Couleur Cabine blanc Ivoire (standard Scania)
► Couleur de calandre gris argent

Equipements intérieur cabine

Sièges et couchettes

► Siège chauffeur : medium
► Habillage siège chauffeur : tissu
► Siège passager : rabattable
► Habillage siège passager : tissu

Système de climatisation

► Climatisation
► Contrôle système climatisation :automatique

Instrumentation

► Chronotachygraphe, digital à carte
► Lecteur CD Clarion CZ302 Bluetooth Parrot

Dans le souci d'adapter en permanence ses produits aux besoins des utilisateurs et à l'évolution des techniques, SCANIA FRANCE se réserve le droit de modifier sans préavis les spécifications des véhicules présentés.

Les équipements optionnels ne sont donnés qu'à titre indicatif. Leur compatibilité avec chaque modèle doit impérativement être préalablement vérifiée par le réseau Scania.

► Standard ● Option

papiers
Avec Ecofolio tous les papiers se recyclent.

CARROSSERIE GUIMA PALFINGER

Descriptif technique

Bras Guima Palfinger S21

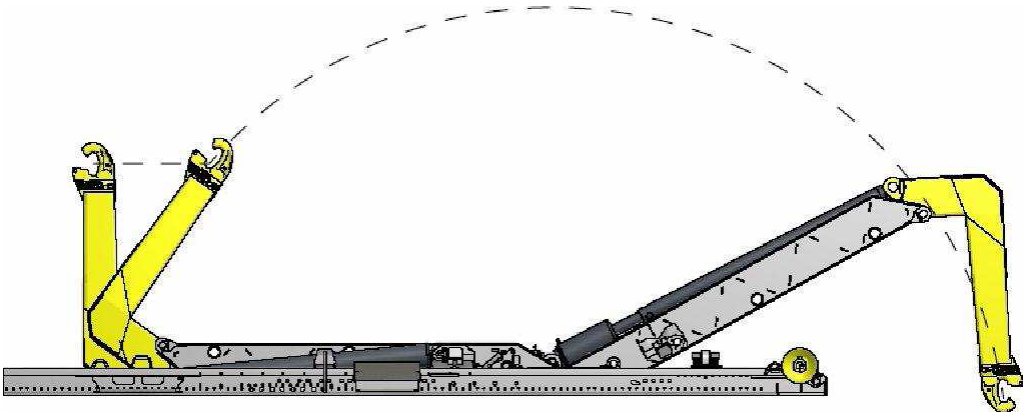

Reprise de caissons de longueurs différentes (4400 à 6400).
Angle de chargement réduit (48°) grâce à sa conception à potence articulée et sa faible hauteur de faux châssis.
Rapidité et simplicité d'utilisation.
Temps de chargement et de déchargement : 44 secondes et 55 secondes
Maintenance réduite, et facilitée par son accessibilité.
Sécurité accrue grâce à son linguet pneumatique d'origine.

Force de levage : 21 tonnes
Système de bras Classe 2 comprenant :
- ANNEAU H=1425
- DEPORT 200MM
- LARGEUR DE BERCE 1060 MM

STRUCTURE:
Potence articulée SYNCHRON mécano soudée
avec crochet moulé et linguet de sécurité pneumatique
Faux châssis autoporteur droit en Z pour une meilleure résistance aux efforts et de faible hauteur.
Bras et bielle de chargement / déchargement
Basculeur arrière de bennage renforcé
Bagues DU sur poulies arrière, rouleaux et sur tous les axes
Paliers de vérins de bennage moulés
Prédisposition pour graissage centralisé (9500)

HYDRAULIQUE :
Distributeur hydraulique gros débit (SDS 150) 3 éléments à pilotage électrique
Avec capot de protection en aluminium à démontage rapide (9001)
Pression de service: 310 bars
Pompe à piston Leduc XP 63
Vérins hydrauliques doubles effets
Position côté gauche au milieu.
Réservoir d'huile 100 L avec filtre à cartouche immergé.

SECURITES HYDRAULIQUES :
Limiteur de pression général sur le distributeur pour protéger contre la surcharge
Valve d'équilibrage double effet sur vérins de potence et de benne
Clapet anti-retour sur vérin de verrouillage
Limiteur de pression sur verrouillage arrière

SECURITES ELECTRIQUES :
Système de sécurité électrique avec capteurs inductifs interdisant :
- De décharger lorsque le verrouillage arrière est fermé
- D'ouvrir le verrouillage arrière et de manipuler la potence lors du bennage
- D'actionner le vérin de benne si le verrouillage arrière est en position intermédiaire

Sécurité auto-bennage: coupure de la sortie des vérins de benne si le basculeur se lève avec le verrouillage bielle / basculeur ouvert
Alimentation 24 Volts

Dans le souci d'adapter en permanence ses produits aux besoins des utilisateurs et à l'évolution des techniques, SCANIA FRANCE se réserve le droit de modifier sans préavis les spécifications des véhicules présentés.

Les équipements optionnels ne sont donnés qu'à titre indicatif. Leur compatibilité avec chaque modèle doit impérativement être préalablement vérifiée par le réseau Scania.

► Standard ● Option

papiers
Avec Ecofolio tous les papiers se recyclent.

SECURITES MECANIQUES :
Verrouillage mécanique automatique de la bielle avec le basculeur en position bennage
Verrouillage mécanique basculeur/faux châssis pour éviter l'auto-bennage lors du chargement

COMMANDES EN CABINE INTUITIVES :
Commandes électriques **bi-vitesse avec JOYSTIC**
Pilotage de toutes les fonctions
Amortissement en fin de course des vérins de bennage (soft stop)
Fixation du boîtier **sur support magnétique amovible**

VERROUILLAGE DES CAISSONS :
Verrouillage arrière hydraulique extérieur des caissons.
Protection du vérin
Bruiteur d'ouverture des verrous à l'extérieur et en cabine.
Témoin lumineux vert de fermeture des verrous sur boîtier de commande

BLOCAGE D'ESSIEUX ARRIERE :
Prédisposition sur bras pour blocage d'essieux
Descente des vérins en position de dépose couplée à l'ouverture des crochets de verrouillage arrière
Voyant lumineux crochets ouverts sur boiter de commande
BARRE ANTI-ENCASTREMENT EXTENSIBLE HYDRAULIQUE
BAE à commande hydraulique
Sécurité : interdiction de bennage et de dépose lorsque la barre est sortie.
Peinture cataphorèse pour une meilleure résistance à la corrosion

TRAITEMENTS DE SURFACES ET PEINTURES POP
(Palfinger Origin Protection) :
Pour une qualité de finition irréprochable et un meilleur aspect visuel du bras tout le long de son cycle de vie.
Traitement des structures de qualité automobile : grenaillage, dégraissage, apprêt et peinture avant assemblage suivant norme ISO 12944.
Traitement anticorrosion zinc nickel sur toutes les autres pièces pour assurer une finition irréprochable et augmenter la longévité du bras.
LAQUE SCANIA : Gris châssis RAL 7021, potence et poulies jaunes RAL 1003 afin d'améliorer la visibilité et la sécurité

DOCUMENTS:
CD des consignes de sécurité, notice d'utilisation, pièces de rechange
Carnet de garantie
Notice d'instruction
Carnet de maintenance (schéma hydraulique et électrique)

Options :

●Verrouillage avant hydraulique

●Coffre à filet avec support boulonné

●Circuit bennage remorque simple effet avec commande en cabine

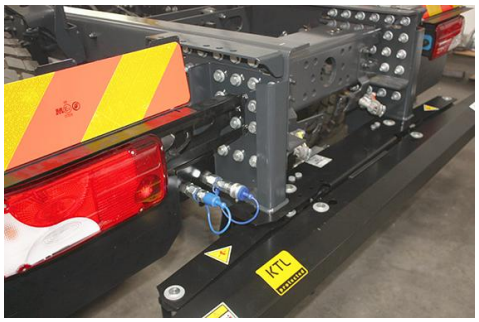

Dans le souci d'adapter en permanence ses produits aux besoins des utilisateurs et à l'évolution des techniques, SCANIA FRANCE se réserve le droit de modifier sans préavis les spécifications des véhicules présentés.

Les équipements optionnels ne sont donnés qu'à titre indicatif. Leur compatibilité avec chaque modèle doit impérativement être préalablement vérifiée par le réseau Scania.

► Standard ● Option

Avec Ecofolio tous les papiers se recyclent.