Porteur 4x2 gaz Euro 6

FT : DB09/1000/1312-1

P 280 / 340 DB4X2MNA(B) — *PRELIMINAIRE* — Type CE : N321

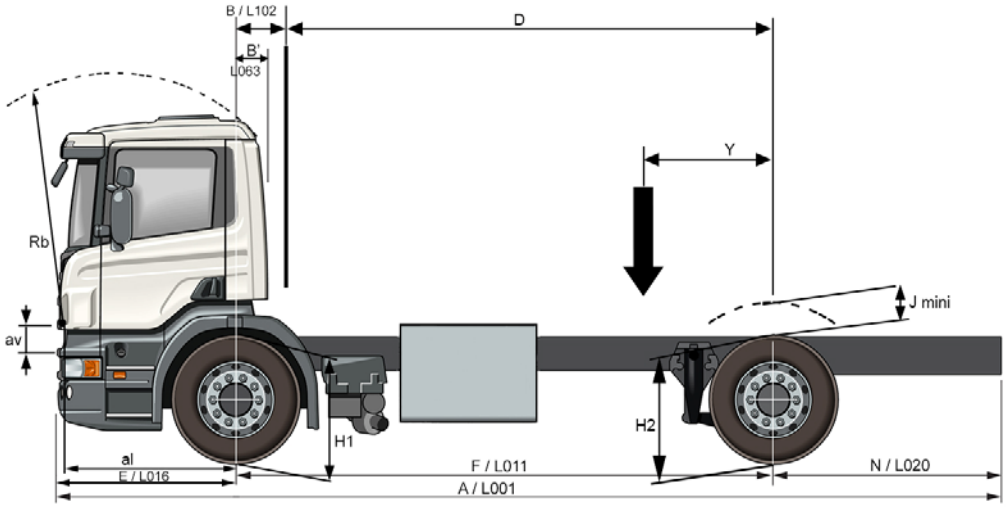

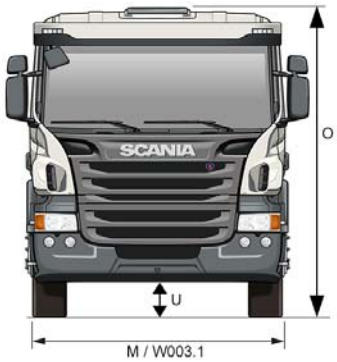

DIMENSIONS	**CABINES**	**CP14**												
	EMPATTEMENTS	**33**	**35**	**39**	**43**	**45**	**47**	**49**	**51**	**53**	**55**	**■ 57**	**59**	**63**
	A / L001	7240	7670	8290	8990	9340	9690	10040	10390	10740	11090	11440	11640	11610
	B / L102 (+ 25mm si déflecteurs)	**315** (ajouter 250 mm si échappement vertical)												
	B' / L063	255												
	D	2985	3235	3585	3985	4185	4385	4585	4785	4985	5185	5385	5585	5985
	E / L016	1460												
	F / L011	**3300**	**3550**	**3900**	**4300**	**4500**	**4700**	**4900**	**5100**	**5300**	**5500**	**5700**	**5900**	**6300**
	H1 à vide/en charge (N)	**7,5 t 3x29 AM740 : 1031 / 968 -** 7,5 t 2x32 AM740 : 990 / 922 **-** 7,1 2x32 AM740 : 990 / 928 - 8 t 3x29 AM950 : 1001 / 930												
	H1 à vide/en charge (N)	8,5 t 3x29 AM950 : 996 / 918 - 9 t 3x29 AM950 : 996 / 911 - 9 t 4x28 AM950 : 1011 / 939 - 7,1 t ou 8 t air AMA860 : 994 / 973 - 7,5 t air AMA740 : 1000 / 979												
	H2 à vide/en charge (N)	**13 t air ADA1300 : 1012 / 981**												
	variation H1 cde manuelle	Hauteur (N) : 7,5 t air AMA740 : de -60 à +190 - 8 t air AMA860 : de -60 à +220												
	variation H2 cde manuelle	Hauteur (N) : 13 t air ADA1300 : de - 90 à + 165												
	J (1)	225												
	M avant / M arrière	2476 / 2495												
	N / L020	2480	2660	2930	3230	3380	3530	3680	3830	3980	4130	4280	4280	3850
	O à vide (2) (N)	**7,5 t 3x29 AM740 : 2901 -** 7,5 t 2x32 AM740 : 2860 - 7,1 2x32 AM740 : 2860 - 8 t 3x29 AM950 : 2871												
	O à vide (2) (N)	8,5 t et 9 t 3x29 AM950 : 2866 - 9 t 4x28 AM950 : 2881 - 7,1 t ou 8 t air AMA860 : 2864 - 7,5 t air AMA740 : 2870												
	U avant / U arrière (N)	**AM740** et AMA740 **: 268 / 245** - AM950 : 238 / 245 - AMA860 : 216 / 245												
	rb / av / al (3)	2172 / 170 / 1300												
	Pneumatiques	**315/80 R22,5**												
MASSES	Poids à vide (4) essieu AV	4665	4715	4785	4845	4870	4890	4910	4935	4955	4970	5000	5020	5130
	Poids à vide (4) essieu AR	2170	2145	2105	2115	2110	2110	2125	2130	2120	2130	2140	2130	2205
	TOTAL	**6835**	**6860**	**6890**	**6960**	**6980**	**7000**	**7035**	**7065**	**7075**	**7100**	**7140**	**7150**	**7335**
	Poids mini sur essieu AV	3900												
	Poids mini sur essieu AR	1980												
PTAC / PTRA	PTAC	**19 000**												
	PTRA Solo	**22 500**												
	PTRA Remorquant	280 ch = 35000 - 340 ch = 44000												
	Charge maxi essieu AV	7100 **/ 7500** / 8000 / 8500 / 9000												
	Charge maxi essieu AR	**13000**												

POIDS	**COMPOSANTS**	**Kg**	**COMPOSANTS**	**Kg**	**COMPOSANTS**	**Kg**	**COMPOSANTS**	**Kg**
	PTO EG / EK	19 / 47	8,5 t ou 9 t 3x29 AM950+385/65R22,5+	40	7,5 t pneumatique AMA740	40	Traverse AR DB35V	41
	Jante aluminium (par roue)	-15	9 t 4x28 AM950 + 385/65R22,5 + jantes	77	7,5 t ou 8 t pneumatique AMA860	45	Déflecteurs de toit / complet	28 / 42
	7,5 t ou 7,1 t 2x32 AM740	-42	7,5 t ou 7,1 t 2x32 AM860	-34	Sans barre stabilisatrice AV	-33	Echappement vertical	35
	7,5 t ou 8 t 3x29 AM950	10	7,5 t ou 8 t 3x29 AM860	7	Barre stabilisatrice renforcée AV	17		

(*) pour les empattements 5900 et 6300, la longueur totale du châssis est limité d'usine à 11685 m maxi
1) Valeur J calculée pour un débattement maximum des roues. Consulter le manuel de superstructures pour la hauteur minimum du cadre auxiliaire requis.
2) Si le véhicule est équipé de déflecteurs, ajouter à cette hauteur 455 mm en position basse et 860 mm en position haute pour la CP14.
3) Rb = Rayon de basculement de la cabine. av = Axe de basculement de la cabine par rapport au dessus du longeron. al = Axe basculement de la cabine par rapport à l'axe de l'essieu AV.
4) Poids théorique en ordre de marche (avec le plein de gaz) sans roue de secours, sans conducteur, sans passager (150 kg sur total AV) et sans option. (Tolérance +/- 2.5%)
Ces poids peuvent augmenter en fonction des options d'équipement. IL EST FORTEMENT CONSEILLE AUX CARROSSIERS DE PESER LES VEHICULES AVANT TOUTE ETUDE DE CARROSSERIE OU DE SUPERSTRUCTURE.
NOTA : Avec l'équipement des réservoirs à gaz SCANIA, le PTAC peut être majoré jusqu'à 1000 kg en respectant les charges maxi essieux..
L'exécution des carrosseries doit être effectuée exclusivement à partir de plans de carrosserie adressés sur simple demande et conformément aux directives de carrossage SCANIA France.

Dans le souci d'adapter en permanence ses produits aux besoins des utilisateurs et à l'évolution des techniques, SCANIA FRANCE se réserve le droit de modifier sans préavis les spécifications des véhicules présentés.

Les équipements optionnels ne sont donnés qu'à titre indicatif. Leur compatibilité avec chaque modèle doit impérativement être préalablement vérifiée par le réseau Scania.

► Standard ● Option

Porteur 4x2 gaz Euro 6

FT : DB09/1000/1312-1

P 280 / 340 DB4X2MNA(B) — *PRELIMINAIRE* — Type CE : N321

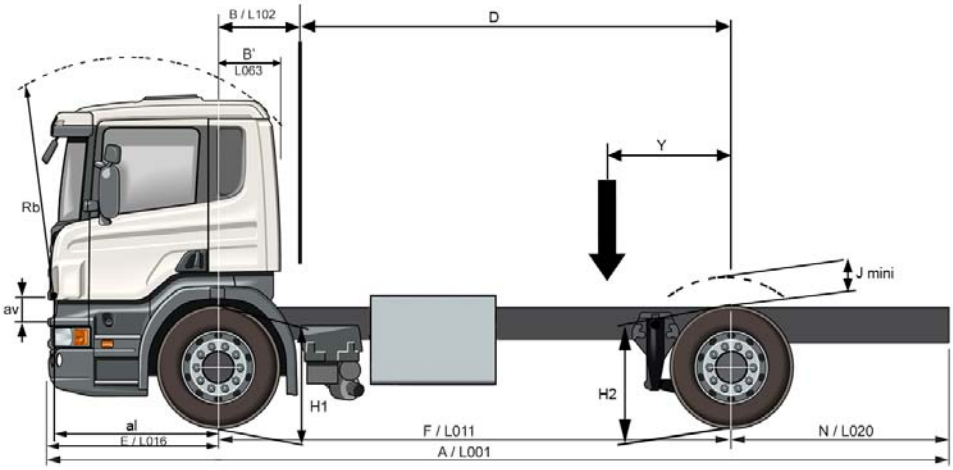

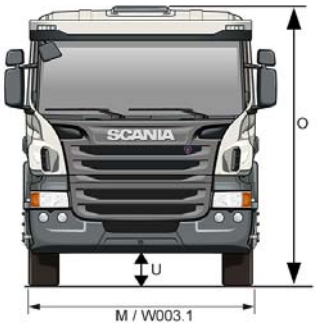

DIMENSIONS	**CABINES**	**CP16**												
	EMPATTEMENTS	**33**	**35**	**39**	**43**	**45**	**47**	**49**	**51**	**53**	**55**	**■ 57**	**59**	**63**
	A / L001	7235	7665	8285	8985	9335	9685	10035	10385	10735	11085	11435	11635	11605
	B / L102 (+ 25mm si déflecteurs)	**595** (ajouter 230 mm si échappement vertical)												
	B' / L063	535												
	D	2705	2955	3305	3705	3905	4105	4305	4505	4705	4905	5105	5305	5705
	E / L016	1455												
	F / L011	**3300**	**3550**	**3900**	**4300**	**4500**	**4700**	**4900**	**5100**	**5300**	**5500**	**5700**	**5900**	**6300**
	H1 à vide/en charge (N)	**7,5 t 3x29 AM740 : 1031 / 968 -** 7,5 t 2x32 AM740 : 990 / 922 **-** 7,1 2x32 AM740 : 990 / 928 - 8 t 3x29 AM950 : 1001 / 930												
	H1 à vide/en charge (N)	8,5 t 3x29 AM950 : 996 / 918 - 9 t 3x29 AM950 : 996 / 911 - 9 t 4x28 AM950 : 1011 / 939 - 7,1 t ou 8 t air AMA860 : 994 / 973 - 7,5 t air AMA740 : 1000 / 979												
	H2 à vide/en charge (N)	**13 t air ADA1300 : 1012 / 981**												
	variation H1 cde manuelle	Hauteur (N) : 7,5 t air AMA740 : de -60 à +190 - 8 t air AMA860 : de -60 à +220												
	variation H2 cde manuelle	Hauteur (N) : 13 t air ADA1300 : de - 90 à + 165												
	J (1)	225												
	M avant / M arrière	2476 / 2495												
	N / L020	2480	2660	2930	3230	3380	3530	3680	3830	3980	4130	4280	4280	3850
	O à vide (2) (N)	**7,5 t 3x29 AM740 : 2901 -** 7,5 t 2x32 AM740 : 2860 - 7,1 2x32 AM740 : 2860 - 8 t 3x29 AM950 : 2871												
	O à vide (2) (N)	8,5 t et 9 t 3x29 AM950 : 2866 - 9 t 4x28 AM950 : 2881 - 7,1 t ou 8 t air AMA860 : 2864 - 7,5 t air AMA740 : 2870												
	U avant / U arrière (N)	**AM740** et AMA740 **: 268 / 245** - AM950 : 238 / 245 - AMA860 : 216 / 245												
	rb / av / al (3)	2370 / 170 / 1300												
	Pneumatiques	**315/80 R22,5**												
MASSES	Poids à vide (4) essieu AV	4685	4740	4800	4860	4895	4915	4935	4955	4975	4995	5015	5035	5150
	Poids à vide (4) essieu AR	2195	2165	2130	2140	2130	2130	2145	2155	2145	2150	2165	2155	2230
	TOTAL	**6880**	**6905**	**6930**	**7000**	**7025**	**7045**	**7080**	**7110**	**7120**	**7145**	**7180**	**7190**	**7380**
	Poids mini sur essieu AV	3900												
	Poids mini sur essieu AR	1980												
PTAC / PTRA	PTAC	**19 000**												
	PTRA Solo	**22 500**												
	PTRA Remorquant	280 ch = 35 000 - 340 ch = 44 000												
	Charge maxi essieu AV	7100 **/ 7500** / 8000 / 8500 / 9000												
	Charge maxi essieu AR	**13000**												

	COMPOSANTS	Kg	COMPOSANTS	Kg	COMPOSANTS	Kg	COMPOSANTS	Kg
POIDS	PTO EG / EK	19 / 47	8,5 t ou 9 t 3x29 AM950+385/65R22	40	7,5 t pneumatique AMA740	40	Traverse AR DB35V	41
	Jante aluminium (par roue)	-15	9 t 4x28 AM950 + 385/65R22,5 + jan	77	7,5 t ou 8 t pneumatique AMA860	45	Déflecteurs de toit / complet	28 / 42
	7,5 t ou 7,1 t 2x32 AM740	-42	7,5 t ou 7,1 t 2x32 AM860	-34	Sans barre stabilisatrice AV	-33	Echappement vertical	35
	7,5 t ou 8 t 3x29 AM950	10	7,5 t ou 8 t 3x29 AM860	7	Barre stabilisatrice renforcée AV	17		

(*) pour les empattements 5900 et 6300, la longueur totale du châssis est limité d'usine à 11685 m maxi
1) Valeur J calculée pour un débattement maximum des roues. Consulter le manuel de superstructures pour la hauteur minimum du cadre auxiliaire requis.
2) Si le véhicule est équipé de déflecteurs, ajouter à cette hauteur 455 mm en position basse et 860 mm en position haute pour la CP16.
3) Rb = Rayon de basculement de la cabine. av = Axe de basculement de la cabine par rapport au dessus du longeron. al = Axe basculement de la cabine par rapport à l'axe de l'essieu AV.
4) Poids théorique en ordre de marche (avec le plein de gaz) sans roue de secours, sans conducteur, sans passager (150 kg sur total AV) et sans option. (Tolérance +/- 2.5%)
Ces poids peuvent augmenter en fonction des options d'équipement. IL EST FORTEMENT CONSEILLE AUX CARROSSIERS DE PESER LES VEHICULES AVANT TOUTE ETUDE DE CARROSSERIE OU DE SUPERSTRUCTURE.
NOTA : Avec l'équipement des réservoirs à gaz SCANIA, le PTAC peut être majoré jusqu'à 1000 kg en respectant les charges maxi essieux..
L'exécution des carrosseries doit être effectuée exclusivement à partir de plans de carrosserie adressés sur simple demande et conformément aux directives de carrossage SCANIA France.

Dans le souci d'adapter en permanence ses produits aux besoins des utilisateurs et à l'évolution des techniques, SCANIA FRANCE se réserve le droit de modifier sans préavis les spécifications des véhicules présentés.

Les équipements optionnels ne sont donnés qu'à titre indicatif. Leur compatibilité avec chaque modèle doit impérativement être préalablement vérifiée par le réseau Scania.

► Standard ● Option

Porteur 4x2 gaz Euro 6

FT : DB09/1000/1312-1

P 280 / 340 DB4X2MNA(B) — *PRELIMINAIRE* — Type CE : N321

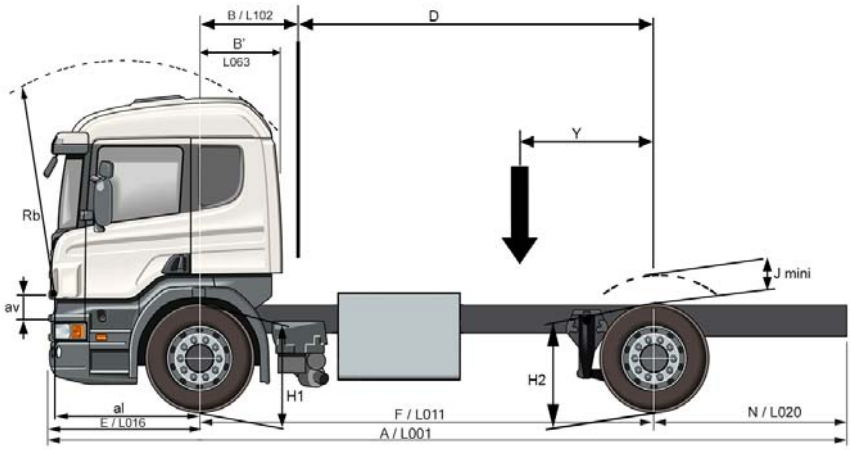

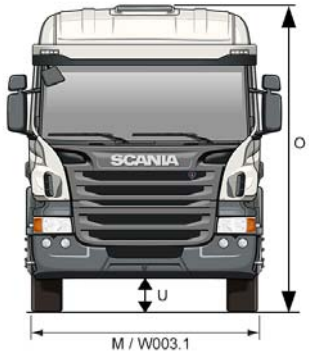

DIMENSIONS	**CABINES**	**CP19N**												
	EMPATTEMENTS	**33**	**35**	**39**	**43**	**45**	**47**	**49**	**51**	**53**	**55**	**■ 57**	**59**	**63**
	A / L001	7235	7665	8285	8985	9335	9685	10035	10385	10735	11085	11435	11635	11605
	B / L102	**865**												
	(+ 25mm si déflecteurs)	(ajouter 190 mm si échappement vertical)												
	B' / L063	805												
	D	2435	2685	3035	3435	3635	3835	4035	4235	4435	4635	4835	5035	5435
	E / L016	1455												
	F / L011	**3300**	**3550**	**3900**	**4300**	**4500**	**4700**	**4900**	**5100**	**5300**	**5500**	**5700**	**5900**	**6300**
	H1 à vide/en charge (N)	**7,5 t 3x29 AM740 : 1031 / 968 -** 7,5 t 2x32 AM740 : 990 / 922 - 7,1 2x32 AM740 : 990 / 928 - 8 t 3x29 AM950 : 1001 / 930												
	H1 à vide/en charge (N)	8,5 t 3x29 AM950 : 996 / 918 - 9 t 3x29 AM950 : 996 / 911 - 9 t 4x28 AM950 : 1011 / 939 - 7,1 t ou 8 t air AMA860 : 994 / 973 - 7,5 t air AMA740 : 1000 / 979												
	H2 à vide/en charge (N)	**13 t air ADA1300 : 1012 / 981**												
	variation H1 cde manuelle	Hauteur (N) : 7,5 t air AMA740 : de -60 à +190 - 8 t air AMA860 : de -60 à +220												
	variation H2 cde manuelle	Hauteur (N) : 13 t air ADA1300 : de - 90 à + 165												
	J (1)	225												
	M avant / M arrière	2476 / 2495												
	N / L020	2480	2660	2930	3230	3380	3530	3680	3830	3980	4130	4280	4280	3850
	O à vide (2) (N)	**7,5 t 3x29 AM740 : 3141 -** 7,5 t 2x32 AM740 : 3100 - 7,1 2x32 AM740 : 3100 - 8 t 3x29 AM950 : 3111												
	O à vide (2) (N)	8,5 t et 9 t 3x29 AM950 : 3106 - 9 t 4x28 AM950 : 3121 - 7,1 t ou 8 t air AMA860 : 3104 - 7,5 t air AMA740 : 3110												
	O à vide (2) (L)	7,5 t 2x32 AM740 : 3012 - 7,5 t 3x29 AM860 : 3053 - 7,1 t 2x32 AM860 : 2980 - 8 t 3x29 AM860 : 3083												
	O à vide (2) (L)	8,5 t 3x29 AM950 : 3059 - 7,5 t air AMA860 : 3022 - 7,1 t air AMA860 : 2990 - 8 t air AMA860 : 3000												
	U avant / U arrière (N)	**AM740** et AMA740 **: 268 / 245** - AM950 : 238 / 245 - AMA860 : 216 / 245												
	U avant / U arrière (L)	**AM740 : 240 / 217** - AM860 ou AMA860 : 188 / 217												
	rb / av / al (3)	2620 / 170 / 1300												
	Pneumatiques	**315/80 R22,5**												
MASSES	Poids à vide (4) essieu AV	4770	4825	4890	4950	4980	5000	5020	5040	5060	5080	5105	5125	5235
	Poids à vide (4) essieu AR	2200	2170	2135	2145	2135	2135	2150	2160	2150	2155	2170	2160	2235
	TOTAL	**6970**	**6995**	**7025**	**7095**	**7115**	**7135**	**7170**	**7200**	**7210**	**7235**	**7275**	**7285**	**7470**
	Poids mini sur essieu AV	3900												
	Poids mini sur essieu AR	1980												
PTAC / PTRA	PTAC	**19 000**												
	PTRA Solo	**22 500**												
	PTRA Remorquant	280 ch = 35000 - 340 ch = 44000												
	Charge maxi essieu AV	7100 **/ 7500** / 8000 / 8500 / 9000												
	Charge maxi essieu AR	**13000**												

	COMPOSANTS	Kg	COMPOSANTS	Kg	COMPOSANTS	Kg	COMPOSANTS	Kg
POIDS	PTO EG / EK	19 / 47	8,5 t ou 9 t 3x29 AM950+385/65R22	40	7,5 t pneumatique AMA740	40	Traverse AR DB35V	41
	Jante aluminium (par roue)	-15	9 t 4x28 AM950 + 385/65R22,5 + jan	77	7,5 t ou 8 t pneumatique AMA860	45	Déflecteurs de toit / complet	28 / 42
	7,5 t ou 7,1 t 2x32 AM740	-42	7,5 t ou 7,1 t 2x32 AM860	-34	Sans barre stabilisatrice AV	-33	Echappement vertical	35
	7,5 t ou 8 t 3x29 AM950	10	7,5 t ou 8 t 3x29 AM860	7	Barre stabilisatrice renforcée AV	17		

(*) pour les empattements 5900 et 6300, la longueur totale du châssis est limité d'usine à 11685 m maxi
1) Valeur J calculée pour un débattement maximum des roues. Consulter le manuel de superstructures pour la hauteur minimum du cadre auxiliaire requis.
2) Si le véhicule est équipé de déflecteurs, ajouter à cette hauteur 450 mm en position basse et 855 mm en position haute pour la CP19.
3) Rb = Rayon de basculement de la cabine. av = Axe de basculement de la cabine par rapport au dessus du longeron. al = Axe basculement de la cabine par rapport à l'axe de l'essieu AV.
4) Poids théorique en ordre de marche (avec le plein de gaz) sans roue de secours, sans conducteur, sans passager (150 kg sur total AV) et sans option. (Tolérance +/- 2.5%)
Ces poids peuvent augmenter en fonction des options d'équipement. IL EST FORTEMENT CONSEILLE AUX CARROSSIERS DE PESER LES VEHICULES AVANT TOUTE ETUDE DE CARROSSERIE OU DE SUPERSTRUCTURE.
NOTA : Avec l'équipement des réservoirs à gaz SCANIA, le PTAC peut être majoré jusqu'à 1000 kg en respectant les charges maxi essieux.
L'exécution des carrosseries doit être effectuée exclusivement à partir de plans de carrosserie adressés sur simple demande et conformément aux directives de carrossage SCANIA FRANCE.

Dans le souci d'adapter en permanence ses produits aux besoins des utilisateurs et à l'évolution des techniques, SCANIA FRANCE se réserve le droit de modifier sans préavis les spécifications des véhicules présentés.

Les équipements optionnels ne sont donnés qu'à titre indicatif. Leur compatibilité avec chaque modèle doit impérativement être préalablement vérifiée par le réseau Scania.

► Standard ● Option

CHAINE CINEMATIQUE

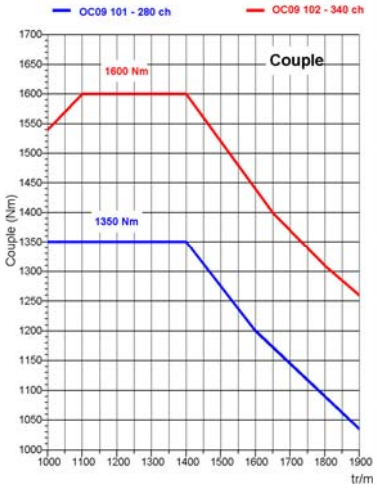

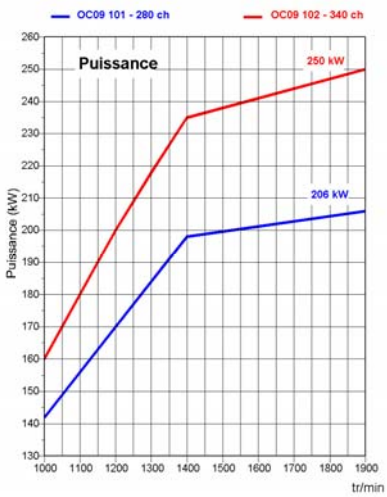

Moteur

Voir les caractéristiques techniques de « Moteurs » pour description détaillée

Type moteur

► OC09 101 280 Euro 6
- *OC09 102 340 Euro 6*

PTO moteur

- *Prédisposition pour prise de mouvement sur distribution AR moteur*

Préparation électrique PTO ED

- *1 circuit*

Limitation de vitesses 3

- *Limitation de vitesses 3*

Boîte de vitesses

Voir les caractéristiques techniques de « Boite de vitesses » pour description détaillée

Boîte de vitesses

► GA765R
- *GA766R*

Sélecteur pour boite automatique

►Au volant

Mise au point mort automatique

- *préparation*

Prises de mouvement (PTO)

Voir les caractéristiques techniques de « PTO » pour description détaillée

► Prise de mouvement EG112 : prise sur boîte automatique, *1 sortie plateau à 7 heures – Rapport 1,17*

Pont arrière

Voir les caractéristiques techniques de « Ponts » pour description détaillée

Pont arrière

►R780

Rapport pont arrière

►5.25

Blocage de différentiel

- *Blocage de différentiel*

Circonférence pneumatique : ►315/80R22,5 : 3,282 m

►Vitesse maxi : 85 km/h avec limiteur de vitesses

Boite de vitesses	Type	Ratio	Couple (Nm)	Puissance maxi (kW)	Position	Rotation
	Flasquable					
GA765/766	EG112	1:1.17	395	92	7	↺

Dans le souci d'adapter en permanence ses produits aux besoins des utilisateurs et à l'évolution des techniques, SCANIA FRANCE se réserve le droit de modifier sans préavis les spécifications des véhicules présentés.

Les équipements optionnels ne sont donnés qu'à titre indicatif. Leur compatibilité avec chaque modèle doit impérativement être préalablement vérifiée par le réseau Scania.

► Standard ● Option

GENERALITES CHASSIS

Direction

Système de direction
► 1-circuit

Effort de direction selon directive 92/62EC
► Effort de direction selon directive 92/62EC

Rayons de braquage

Empattements	33	35	39	43	45	47	49
Rayon de braquage (m) à l'extérieur de la roue	6,5	6,7	7,3	7,8	8,1	8,4	8,7
Rayon de braquage (m) hors tout	7,1	7,4	7,9	8,5	8,8	9	9,4

Empattements	51	53	55	57	59	63
Rayon de braquage (m) à l'extérieur de la roue	9	9,3	9,6	9,9	10,2	10,8
Rayon de braquage (m) hors tout	9,7	10	10,3	10,6	10,9	11,5

CHASSIS

Suspensions et charges

Charge technique essieu avant et suspension avant
► 7500 kg parabolique 3X29 AM740
- *7100 kg parabolique 2x32 AM740*
- *7100 kg pneumatique AMA860 avec barre stabilisatrice renforcée*
- *7500 kg parabolique 2X32 AM740*
- *7500 kg pneumatique AMA740 avec barre stabilisatrice renforcée*
- *8000 kg parabolique 3x29 AM950*
- *8000 kg pneumatique AMA860 avec barre stabilisatrice renforcée*
- *8500 kg parabolique 3x29 AM950*
- *9000 kg parabolique 3x29 AM950 (avec pneus 385/65 R 22,5)*
- *9000 kg parabolique 4x28 AM950 (avec pneus 385/65 R 22,5)*

Barre stabilisatrice, avant
► normale
- *renforcée*

Charge technique essieu arrière et suspension arrière
► 13000 kg suspension pneumatique type ADA1300 (limité à 12600 kg avec pneus 315/60 R 22,5)
- *11500 kg suspension pneumatique type ADA1100*

Type suspension air arrière
► 2 coussins
- *4 coussins*

Ajustement niveau suspension pneumatique (ELC4)
- *basique*
► rapide

Hauteur châssis prédéfinie
► 1 programmée
- *1 programmée + 2 mémoires*
- *soufflets dégonflés*
- *soufflets dégonflés + 2 mémoires*

Bouteilles d'air supplémentaires
- *2 bouteilles*
- *4 bouteilles*

Modèle de télécommande
► camion
- *camion et remorque*
- *sans télécommande*

Préparation télécommande supplémentaire
- *Préparation télécommande supplémentaire*

Relevage essieu remorque
- *relevage essieu remorque*

Correcteur de freinage
- *Correcteur de freinage*

Equipements roues

Cric
► cric
- *sans cric*

Pneumatiques essieu avant
► 315/80R22.5 Michelin
- *Autres marques ou dimensions*

Pneumatiques essieu arrière
► 315/80R22.5 Michelin
- *Autres marques ou dimensions*

Pneumatique roue de secours
► 315/80R22.5 Michelin
- *Autres marques ou dimensions*

Jantes
► 9.00x22.5 acier
- *Jantes aluminium mates*
- *Jantes aluminium polies*

Réservoirs

Réservoir gaz
► 640 L de gaz sous 200 bars
8 réservoirs de 80 litres en matériaux composite de type IV

Orifice de remplissage
► type NGV1

Système de freinage

Système de gestion d'air (APS)
► air
- *air haute capacité*

ABS
► intégré au système EBS

Type de frein des roues
► à disque

Contrôle de frein
► électronique (EBS)

Démarrage en pente
- *Démarrage en pente*

Commande de frein sur échappement
► manuelle
- *automatique*
- *manuelle + automatique*

Ralentisseur
► Ralentisseur hydraulique Allison

Dans le souci d'adapter en permanence ses produits aux besoins des utilisateurs et à l'évolution des techniques, SCANIA FRANCE se réserve le droit de modifier sans préavis les spécifications des véhicules présentés.

Les équipements optionnels ne sont donnés qu'à titre indicatif. Leur compatibilité avec chaque modèle doit impérativement être préalablement vérifiée par le réseau Scania.

► Standard • Option

Voyant test basse pression
- *voyant test basse pression*

Antipatinage de roues (TC)
► intégré au système EBS

Electricité

Batteries
► 180 Ah
- *140 Ah*

Position batteries
► côté gauche

Alternateur
► 100A
- *150A*

Coupe-batteries
► service
- *sécurité*

Commande coupe-batteries
- *électrique par interrupteur au tableau de bord*
► manuel extérieur côté gauche
- *électrique interrupteur tableau de bord + manuel extérieur gauche*

Eclairage châssis

Feux latéraux
- *sans feux latéraux*
► montage temporaire

Position des feux arrière
- *sur barre anti-encastrement arrière*
► sur support

Longueur câbles feux arrière
- *prolongé 1200 mm*
- *prolongé 600 mm*

Protection des feux arrière
- *protection des feux arrière*

Type de protection feux arrière
- *acier inoxydable*
- *acier peinte*

Ailes

Ailes arrière
- *ailes arrière*

Calottes d'ailes
- *basses*
- *hautes*
- *moyennes*

Ailes avant grand volume
- *ailes avant grand volume*

Extensions d'ailes pour pneumatiques larges
- *extensions d'ailes pour pneumatiques larges*

Système anti-projections selon directive EU109/2011
► avant
- *avant et arrière*

Prise d'air et échappement

Prise d'aspiration
► avant

Type de silencieux
► cylindrique

Echappement
► central
- *vertical*
- *à droite*

Pare-chocs

Pare-chocs acier avancé
► pare-chocs plastique
- *pare-chocs acier avancé*

Système protection encastrement avant (FUP)
► avec conformité hauteur selon directive CE

Fonctions électriques carrosserie

Boîtier électronique
- *boitier électronique*

Faisceau de câble pour hayon
- *faisceau de câble pour hayon*

Démarrage moteur à distance
- *démarrage moteur à distance*

Faisceau de câbles pour ajout 4 interrupteurs (non fournis)
- *Faisceau de câbles pour ajout 4 interrupteurs (non fournis)*

Faisceau de câble carrosserie
► 7+7+7

Câble pour carrosserie châssis
► 2 M
- *12 M*
- *8 M*

Câble pour équipement toit
- *câble pour équipement toit*

Informations carrosseries tableau de bord
► informations carrosseries tableau de bord
- *sans informations carrosseries tableau de bord*

Boîtier de connexion batteries
- *boîtier de connexion batteries*

Alimentation électrique supplémentaire
- *60A*

Préparation électrique pour boite de coupure
- *Préparation électrique pour boite de coupure*

Equipements additionnels châssis

Châssis
► Cadre type F800 (jusqu'à empattement 5900)
Epaisseur (ep) : 8 mm
Largeur extérieure du châssis assemblé, à l'arrière : 770 mm
► Cadre type F950 (empattement 6300)
Epaisseur (ep) : 9,5 mm
Largeur extérieure du châssis assemblé, à l'arrière : 770 mm

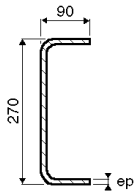

Protections latérales
- *protections latérales*

Atténuation du bruit
► 80 dB(A) selon EEC 70/157

Dans le souci d'adapter en permanence ses produits aux besoins des utilisateurs et à l'évolution des techniques, SCANIA FRANCE se réserve le droit de modifier sans préavis les spécifications des véhicules présentés.

Les équipements optionnels ne sont donnés qu'à titre indicatif. Leur compatibilité avec chaque modèle doit impérativement être préalablement vérifiée par le réseau Scania.

► Standard • Option

ADAPTATION SPECIFIQUE

Porteur

Position connexions remorque
- *arrière du châssis*

BWA

Montage de la traverse de remorquage
- *Montage de la traverse de remorquage*

Type de traverse de remorquage
- *centre DB35V*

Traverse de fermeture
- ► Traverse de fermeture

Type de traverse de fermeture
- ► Profil en U
- *profil carré*

Barre anti-encastrement arrière
- ► Barre anti-encastrement arrière
- *sans barre anti-encastrement arrière*

Type barre anti-encastrement arrière
- *sans type barre anti-encastrement arrière*
- ► En U
- *carré*
- *ronde*

Chape de remorquage
- *Chape de remorquage*

Supports avant
- *perçage (type A)*
- ► flexible (type B)
- *VDA (type C)*
- *sans support avant*

Supports central
- *Central (type A)*
- *VDA (type C)*
- ► rigide (type D)
- *rigide (type E)*
- *sans support central*

Supports arrière
- *central (type A)*
- ► rigide (type F)
- *soudés (type G)*
- *sans support arrière*

CABINE

Voir « fiche technique Cabines » pour description détaillée et options.

Type

Type de cabine
- ► CP14
- *CP16*
- *CP19*

Equipements extérieur cabine

Equipements extérieur

Hauteur de pavillon
- *normale*
- ► abaissée
- *haut*

Suspension

Suspension cabine
- *4 points air*
- ► 4 points mécanique
- *2 points mécanique*

Couleurs et bandes décoratives

Couleur du châssis
- ► gris standard Scania
- *autres teintes*

Couleur Cabine
- ► blanc Ivoire (standard Scania)
- *autres teintes*

Couleur de calandre
- ► Gris argent
- *couleur cabine*

Equipements intérieur cabine

Sièges et couchettes

Siège chauffeur
- ► médium
- *basique*
- *Premium*

Amortisseur réglable siège chauffeur
- ► amortisseur réglable siège chauffeur
- *sans amortisseur réglable siège chauffeur*

Siège passager
- *médium*
- *basique*
- ► rabattable
- *Premium*

Instrumentation

Chronotachygraphe
- *Continental*
- ► Stoneridge
- *Stoneridge*

Boîtier électronique
- ► C200

Dans le souci d'adapter en permanence ses produits aux besoins des utilisateurs et à l'évolution des techniques, SCANIA FRANCE se réserve le droit de modifier sans préavis les spécifications des véhicules présentés.

Les équipements optionnels ne sont donnés qu'à titre indicatif. Leur compatibilité avec chaque modèle doit impérativement être préalablement vérifiée par le réseau Scania.

► Standard • Option