FOURGON POMPE TONNE (FPT)

Euro 6

FT : DB09/1000/1405-1

P 250 / 280 / 320 / 360 DB4x2MNZ

Type CE : N321

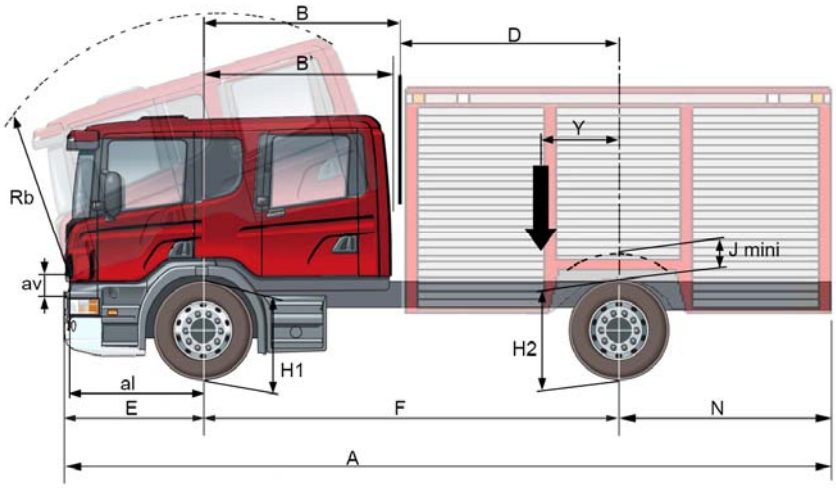

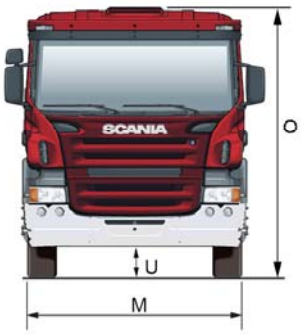

Châssis – cabine répondant aux normes EN1846-1-2-3

DIMENSIONS	**CABINES**	**CP31**	
	EMPATTEMENTS	**■ 39**	**43**
	A	7455	7855
	B	**2080**	
	B'	2020	
	D	1820	2220
	E	1455	
	F	**3900**	**4300**
	H1 à vide/en charge	7,5 t 3x29 AM740 : 1001 / 938	
	H2 à vide/en charge	11,5 t parabolique 3x24+1x41 AD1300 : 1049 / 930	
	J (1)	191	
	M avant / M arrière	2476 / 2495	
	N	2100	2100
	O à vide	7,5 t 3x29 AM740 : 2873	
	U avant / U arrière	AM740 : 240 / 240	
	rb / av / al (2)	3586 / 170 / 1300	
	Pneumatiques	**315/70 R22,5**	
MASSES	Poids à vide (3) essieu AV	4987	5003
	Poids à vide (3) essieu AR	1945	1972
	TOTAL	**6932**	**6975**
	Poids mini sur essieu AV	3800	
	Poids mini sur essieu AR	1900	
PTAC / PTRA	MTC	**Classes M et S**	
	MTAC	**17990**	**19000**
	Charge maxi essieu AV	**7500**	
	Charge maxi essieu AR	**11500**	**13000**

1) Valeur J calculée pour un débattement maximum des roues. Consulter le manuel de superstructures pour la hauteur minimum du cadre auxiliaire requis.
2) Rb = Rayon de basculement de la cabine. av = Axe de basculement de la cabine par rapport au dessus du longeron. al = Axe basculement de la cabine par rapport à l'axe de l'essieu AV.
3) Poids théorique en ordre de marche (avec le plein de gazole) avec roue de secours, sans conducteur, sans passager (150 kg sur total AV) et sans option. Tolérance +/- 2.5%)
Ces poids peuvent augmenter en fonction des options d'équipement. IL EST FORTEMENT CONSEILLE AUX CARROSSIERS DE PESER LES VEHICULES AVANT TOUTE ETUDE DE CARROSSERIE OU DE SUPERSTRUCTURE.
NOTA : Avec le retarder hydraulique SCANIA, le PTAC et le PTRA sont majorés de 150 kg reportés uniquement sur l'essieu arrière.
L'exécution des carrosseries doit être effectuée exclusivement à partir de plans de carrosserie adressés sur simple demande et conformément aux directives de carrossage SCANIA France.

Dans le souci d'adapter en permanence ses produits aux besoins des utilisateurs et à l'évolution des techniques, SCANIA FRANCE se réserve le droit de modifier sans préavis les spécifications des véhicules présentés.

Les équipements optionnels ne sont donnés qu'à titre indicatif. Leur compatibilité avec chaque modèle doit impérativement être préalablement vérifiée par le réseau Scania.

► Standard ● Option

CHAINE CINEMATIQUE

Moteur

Voir les caractéristiques techniques de « Moteurs » pour description détaillée

Type moteur

► DC09 111 280 XPI – EGR SCR Euro 6
- *DC09 113 250 XPI-EGR SCR euro 6*
- *DC09 108 320 XPI-SCR euro 6*
- *DC09 112 360 XPI-SCR euro 6*

PTO moteur

- *ED120 flasquable*

► préparation

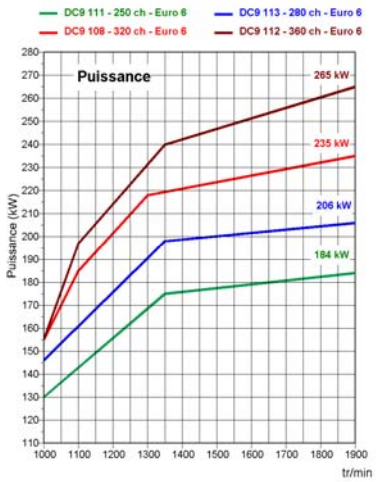

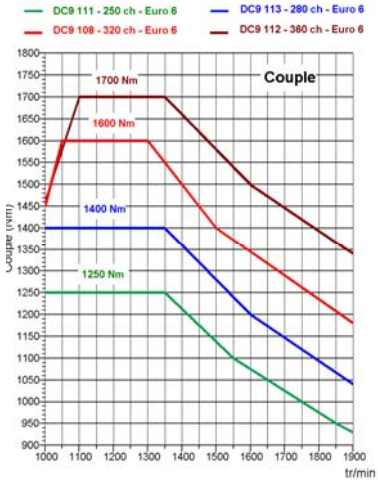

Boîte de vitesses

Voir les caractéristiques techniques de « Boite de vitesses » pour description détaillée

Boîte de vitesses mécanique

► GR875

Opticruise

► Opticruise intégral avec commande d'embrayage automatique

Opticruise - mode performance

► Economie - Standard - Puissance

Boîte de vitesses automatique

- *GA765 (uniquement pour moteurs 250 et 280 ch)*
- *GA766 (uniquement pour moteurs 320 et 360 ch)*

Gestion électronique des vitesses, mode performance, adapté pour véhicule d'urgence

- *ralentisseur intégré*

Ecocruise

► Ecocruise

Pont arrière

Voir les caractéristiques techniques de « Ponts » pour description détaillée

Pont arrière

►**R660, sans réducteur dans les moyeux**
Rapport boites mécaniques : ►3,42 ●*2,92* ●*3,07* ●*3,80*
Rapport boites automatiques : ►**4**,88 ●***5**,57*

►Blocage de différentiel

Circonférence pneumatique : ►315/70R22,5 : 3 ,093 m

Régime moteur (tr/min) à 90 km/h avec R660 pour :

GR875

	Pneumatiques 315/70 R 22,5
• 2,92 :1	1416
• 3,07 :1	1489
► 3,42 :1	1659
• 3,80 :1	1843

GA765/766

	Pneumatiques 315/70 R 22,5
► 4,88 :1	1538
• 5,57 :1	1756

Prises de mouvement (PTO)

Voir les caractéristiques techniques de « PTO » pour description détaillée

PTO pour boîte de vitesses mécanique

► EG660

Boite de vitesses	Type		Ratio	Couple (Nm)	Puissance maxi (kW)	Rotation	Position
	Direct	Plateau					
GR875	EG650	EG660	1:1.00	1200	74 (110)*	↺	5 h
	EG651	EG661	1:1.28	700			

* puissance maxi en utilisation intermittente à 15 mn ou en continu avec refroidisseur d'huile

PTO pour boîte de vitesses automatique

Boite de vitesses	Type	Ratio	Couple (Nm)	Puissance maxi (kW)	Rotation	Position
	Plateau					
GA765/766	EG112	1:1.17	455	92 (106)*	↺	8 h
GA765/766**	859/T	1:1.71	385	40 kW à 1000 tr/mn	↺	1 h
GA765/766**	859/R	1:1.43	460	48 kW à 1000 tr/mn	↺	1 h

** sur demande spéciale

* puissance maxi en utilisation intermittente à 15 mn ou en continu avec refroidisseur d'huile

Dans le souci d'adapter en permanence ses produits aux besoins des utilisateurs et à l'évolution des techniques, SCANIA FRANCE se réserve le droit de modifier sans préavis les spécifications des véhicules présentés.

Les équipements optionnels ne sont donnés qu'à titre indicatif. Leur compatibilité avec chaque modèle doit impérativement être préalablement vérifiée par le réseau Scania.

► Standard • Option

GENERALITES CHASSIS

Direction

- ► Système de direction : 1-circuit
- ► Effort de direction selon directive 92/62EC

Rayons de braquage

Empattements	39	43
Rayon de braquage (m) à l'extérieur de la roue	7,1	7,8
Rayon de braquage (m) hors tout	7,8	8,5

CHASSIS

Suspensions et charges

Charge technique essieu avant et suspension avant

- ► 7500 kg parabolique 3x29 AM740
- ► Barre stabilisatrice, avant : normale

Charge technique essieu arrière et suspension arrière

- ► 11500 kg suspension parabolique 3x24+1x41 type AD1300
- ► Barre stabilisatrice arrière

Equipements roues

- *Cale de roue : 1 pièce*
- *Cale de roue : 2 pièces*
- ► cric

- ► Pneumatiques essieu avant : 315/70R22.5
- ► Pneumatiques essieu arrière : 315/70R22.5
- ► Pneumatique roue de secours : 315/70R22.5

- *Autres dimensions*

- ► Jantes 9.00x22.5 acier

Réservoirs

- ► Réservoir gasoil gauche: 200 L aluminium
- ► Position réservoir gasoil normale
- ► Bouchon de gasoil sans clé : 1 pièce
- ► Réchauffeur de gasoil
- ► Réservoirs AdBlue côté droit : 47 dm3

Système de freinage

- ► Système de freinage électronique EBS (système ABS + antipatinage de roue (TC) intégrés)
- ► Freins à disque
- ► Commande de frein sur échappement manuelle + automatique
- *Ralentisseur hydraulique Scania 550 kW R3500*

Electricité

- ► Batteries 180 Ah
- ► Alternateur 100A
- ► Coupe-batteries sécurité électrique par interrupteur au tableau de bord
- *Coupe-batteries sécurité électrique par interrupteur au tableau de bord + extérieur à gauche*

Eclairage châssis

- ► Position des feux arrière sur support
- ► Longueur câbles feux arrière prolongés 1200 mm

Prise d'air et échappement

- ► Prise d'aspiration avant
- ► Echappement central

Pare-chocs

- ► Système protection encastrement avant (FUP) avec conformité hauteur selon directive CE

Fonctions électriques carrosserie

- ► Boîtier électronique
- ► Faisceau de câble carrosserie 7+7+7
- ► Câble pour carrosserie châssis 8 M
- ► Informations carrosseries tableau de bord
- *Alimentation électrique supplémentaire*

Equipements additionnels châssis

Châssis

- ► Cadre type F700
  Epaisseur (ep) : 7 mm
  Largeur extérieure du châssis assemblé, à l'arrière : 770 mm

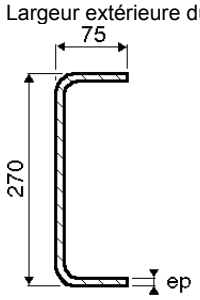

- ► Atténuation du bruit : 80 dB(A) selon EEC 70/157

Dans le souci d'adapter en permanence ses produits aux besoins des utilisateurs et à l'évolution des techniques, SCANIA FRANCE se réserve le droit de modifier sans préavis les spécifications des véhicules présentés.

Les équipements optionnels ne sont donnés qu'à titre indicatif. Leur compatibilité avec chaque modèle doit impérativement être préalablement vérifiée par le réseau Scania.

► Standard ● Option

CABINE

Type

Type de cabine

► CP31 (CrewCab), pavillon abaissé, 6 places (8 places suivant adaptation carrossier)
● *CP28 (CrewCab), pavillon abaissé, 6 places*
En demande spéciale :
● *CP31 (CrewCab), pavillon normal, 6 places* (8 places suivant adaptation carrossier)
● *CP28 (CrewCab), pavillon normal, 6 places*

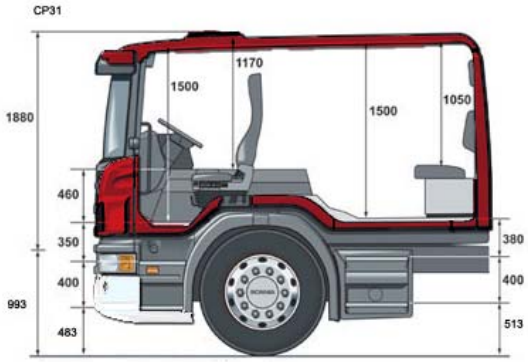

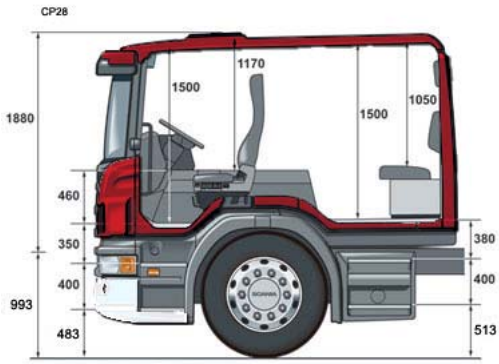

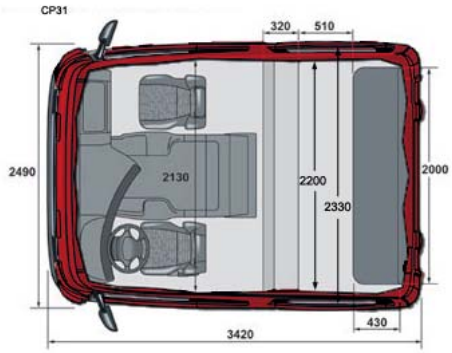

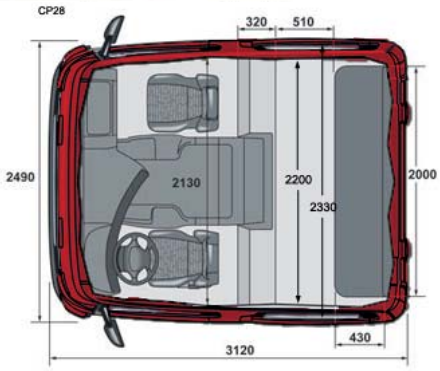

Equipements extérieur cabine

Suspension cabines

► Suspension cabine : 4 points air

Vitres et rétroviseurs

► Simple vitrage
● *Vitres feuilletées*
► Lève-vitres électriques 2 côtés
► Rétroviseurs chauffants
► Rétroviseur grand angle côtés conducteur et passager
► Rétroviseur d'accostage
► Rétroviseur avant
► Rétroviseurs électriques passager

Eclairage

► Lampe de phares H7
● *Phares anti-brouillard avant*
► Phares anti-brouillard arrière
► Feux de recul
● *Feux additionnels sur la visière extérieure*
● *Feux longue portée*
► Préparation gyrophares
► Eclairage marchepieds

Couleurs et bandes décoratives

► Couleur du châssis gris standard Scania
► Couleur Cabine rouge FLN3063 (NFX08-008)
► Couleur de calandre de la couleur cabine
● *Pare-chocs blanc RAL9010*

Equipements additionnels extérieur

● *Bruiteur marche arrière déconnectable*

Equipements intérieur cabine

Sièges et couchettes

► Siège chauffeur basique
► Habillage siège chauffeur vinyle
► Témoin pour ceinture de sécurité (côté chauffeur)
► Siège passager basique
► Habillage siège passager vinyle
● *Ceintures couleur rouge conducteur et passager*
► Banquette arrière, 4 passagers
► Habillage banquette passagers, vinyle

Dans le souci d'adapter en permanence ses produits aux besoins des utilisateurs et à l'évolution des techniques, SCANIA FRANCE se réserve le droit de modifier sans préavis les spécifications des véhicules présentés.

Les équipements optionnels ne sont donnés qu'à titre indicatif. Leur compatibilité avec chaque modèle doit impérativement être préalablement vérifiée par le réseau Scania.

► Standard ● Option

Finition intérieure

► Panneau arrière vinyle

► Garniture de porte plastique
► Tapis de sol caoutchouc

Système de climatisation

► Commande chauffage et ventilation, manuelle
● *Climatisation*
● *Climatisation additionnelle*

Instrumentation

► Ordinateur de bord
● *Ordinateur de bord, couleur*
► Sans chronotachygraphe
► Réglage pneumatique du volant
► Commande régulateur vitesse au volant
► Prise 12 V

Communication

● *Radio-lecteur CD avec télécommande*

Rangements

● *Vide-poches portières*

Equipements additionnels intérieur

► Tableau de bord incurvé court
► Coffre de rangement passager sans couvercle
► Eclairage intérieur exclusif d'ambiance
► Pare-soleil avant et latéral côté conducteur
► Pare-soleil latéral côté conducteur, rabattable
● *Verrouillage centralisé manuel*
► Un (1) triangle de présignalisation
● *Extincteur 1x2 NF 61900*

Equipements spécifiques CrewCab

► Marchepieds accès arrière P28/31, fixes
● *Marchepieds accès arrière P28/31, rétractable*
► Coffre de rangement passager sans couvercle

Dans le souci d'adapter en permanence ses produits aux besoins des utilisateurs et à l'évolution des techniques, SCANIA FRANCE se réserve le droit de modifier sans préavis les spécifications des véhicules présentés.

Les équipements optionnels ne sont donnés qu'à titre indicatif. Leur compatibilité avec chaque modèle doit impérativement être préalablement vérifiée par le réseau Scania.

► Standard ● Option