ECHELLE PIVOTANTE AUTOMATIQUE (EPA)

Euro 6

FT : DB09/1000/1405-1

P 250 / 280 / 320 / 360 DB4x2MLB(A)

Type CE : N321

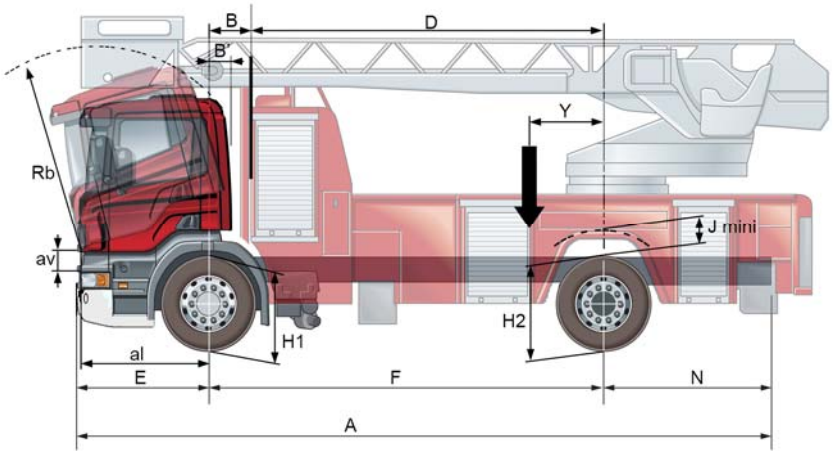

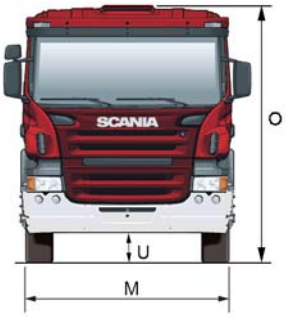

Châssis – cabine répondant aux normes EN1846-1-2-3

DIMENSIONS	**CABINES**	**CP 14**	
	EMPATTEMENTS	**47**	**■ 49**
	A	9155	9355
	B	**315**	
	B'	255	
	D	4385	4585
	E	1455	
	F	**4700**	**4900**
	H1 à vide/en charge	**7,1 t air AMA860 : 880 / 861** - 7,1 t 2x32 AM860 : 870 / 810	
	H2 à vide/en charge	**11,5 t air ADA1100 : 877 / 846**	
	variation H1 cde manuelle	AMA860 : de -60 à +190	
	variation H2 cde manuelle	ADA1100 : de - 30 à + 165	
	J (1)	115	
	M avant / M arrière	2476 / 2495	
	N	3000	
	O à vide	**7,1 t air AMA860 : 2750** - 7,1 t 2x32 AM860 : 2740	
	U avant / U arrière	AM860 ou AMA860 : 158 / 187	
	rb / av / al (2)	2172 / 170 / 1300	
	Pneumatiques	AV : 315/60 R22,5 - AR : 295/60R22,5	

MASSES	Poids à vide (3) essieu AV	4604	4613
	Poids à vide (3) essieu AR	1886	1892
	TOTAL	**6490**	**6505**
	Poids mini sur essieu AV	3800	
	Poids mini sur essieu AR	1900	

PTAC / PTRA	MTC	**Classes M et S**
	MTAC	**17 990**
	Charge maxi essieu AV	**7 100**
	Charge maxi essieu AR	**11 500**

1) Valeur J calculée pour un débattement maximum des roues. Consulter le manuel de superstructures pour la hauteur minimum du cadre auxiliaire requis.
2) Rb = Rayon de basculement de la cabine. av = Axe de basculement de la cabine par rapport au dessus du longeron. al = Axe basculement de la cabine par rapport à l'axe de l'essieu AV.
3) Poids théorique en ordre de marche (avec le plein de gazole) sans roue de secours, sans conducteur, sans passager (150 kg sur total AV) et sans option.
Ces poids peuvent augmenter en fonction des options d'équipement. IL EST FORTEMENT CONSEILLE AUX CARROSSIERS DE PESER LES VEHICULES AVANT TOUTE ETUDE DE CARROSSERIE OU DE SUPERSTRUCTURE.
NOTA : Avec le retarder hydraulique SCANIA, le PTAC et le PTRA sont majorés de 150 kg reportés uniquement sur l'essieu arrière.
L'exécution des carrosseries doit être effectuée exclusivement à partir de plans de carrosserie adressés sur simple demande et conformément aux directives de carrossage SCANIA France.

Dans le souci d'adapter en permanence ses produits aux besoins des utilisateurs et à l'évolution des techniques, SCANIA FRANCE se réserve le droit de modifier sans préavis les spécifications des véhicules présentés.

Les équipements optionnels ne sont donnés qu'à titre indicatif. Leur compatibilité avec chaque modèle doit impérativement être préalablement vérifiée par le réseau Scania.

► Standard ● Option

CHAINE CINEMATIQUE

Moteur

Voir les caractéristiques techniques de « Moteurs » pour description détaillée

Type moteur

► DC09 111 280 XPI – EGR SCR Euro 6
- *DC09 113 250 XPI-EGR SCR euro 6*
- *DC09 108 320 XPI-SCR euro 6*
- *DC09 112 360 XPI-SCR euro 6*

PTO moteur

- *ED120 flasquable*

► préparation

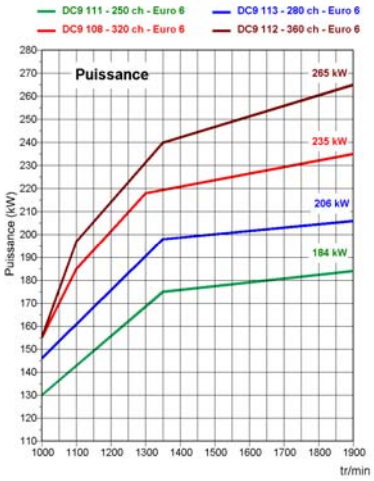

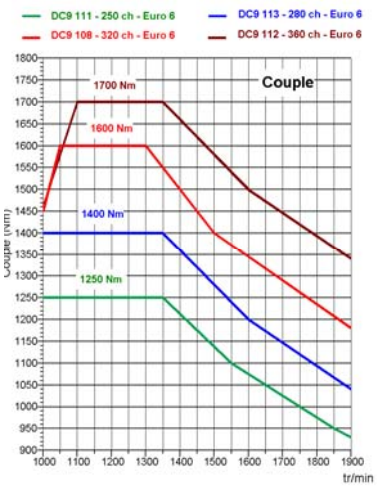

Boîte de vitesses

Voir les caractéristiques techniques de « Boite de vitesses » pour description détaillée

Boîte de vitesses mécanique

► GR875

Opticruise

► Opticruise intégral avec commande d'embrayage automatique

Opticruise - mode performance

► Standard - Puissance

Boîte de vitesses automatique

- *GA765 (uniquement pour moteurs 250 et 280 ch)*
- *GA766 (uniquement pour moteurs 320 et 360 ch)*

Gestion électronique des vitesses, mode performance, adapté pour véhicule d'urgence

- *ralentisseur intégré*

Ecocruise

► Ecocruise

Pont arrière

Voir les caractéristiques techniques de « Ponts » pour description détaillée

Pont arrière

►**R660, sans réducteur dans les moyeux**
Rapport boites mécaniques : ►3,42 ●*2,92* ●*3,07* ●*3,80*
Rapport boites automatiques : ►**4**,88 ●***5**,57*

►Blocage de différentiel

Circonférence pneumatique AR: ►295/60R22,5 : 2,806 m

Régime moteur (tr/min) à 90 km/h avec R660 pour :

GR875

	Pneumatiques 295/60 R 22,5
• 2,92 :1	1561
• 3,07 :1	1641
► 3,42 :1	1828
• 3,80 :1	2031

GA765/766

	Pneumatiques 295/60 R 22,5
► 4,88 :1	1696
• 5,57 :1	1935

Prises de mouvement (PTO)

Voir les caractéristiques techniques de « PTO » pour description détaillée

PTO pour boîte de vitesses mécanique

► EG660

Boite de vitesses	Type		Ratio	Couple (Nm)	Puissance maxi (kW)	Rotation	Position
	Direct	Plateau					
GR875	EG650	EG660	1:1.00	1200	74 (110)*	↺	5 h
	EG651	EG661	1:1.28	700			

* puissance maxi en utilisation intermittente à 15 mn ou en continu avec refroidisseur d'huile

PTO pour boîte de vitesses automatique

Boite de vitesses	Type Plateau	Ratio	Couple (Nm)	Puissance maxi (kW)	Rotation	Position
GA765/766	EG112	1:1.17	455	92 (106)*	↺	8 h
GA765/766**	859/S	1:1.28	522	54 kW à 1000 tr/mn	↺	8 h
GA765/766**	859/T	1:1.40	475	49 kW à 1000 tr/mn	↺	8 h

** sur demande spéciale - Contacter les Responsables Produit
* puissance maxi en utilisation intermittente à 15 mn ou en continu avec refroidisseur d'huile

Dans le souci d'adapter en permanence ses produits aux besoins des utilisateurs et à l'évolution des techniques, SCANIA FRANCE se réserve le droit de modifier sans préavis les spécifications des véhicules présentés.

Les équipements optionnels ne sont donnés qu'à titre indicatif. Leur compatibilité avec chaque modèle doit impérativement être préalablement vérifiée par le réseau Scania.

► Standard ● Option

GENERALITES CHASSIS

Direction

Système de direction

► Système de direction : 1-circuit
► Effort de direction selon directive 92/62EC

Rayons de braquage

Empattements	47	49
Rayon de braquage (m) à l'extérieur de la roue	8,2	8,5
Rayon de braquage (m) hors tout	8,9	9,2

CHASSIS

Suspensions et charges

Charge technique essieu avant et suspension avant

► 7100 kg pneumatique AMA860
► Barre stabilisatrice, avant renforcée
● *7100 kg parabolique 2X32 AM860*
● *Barre stabilisatrice, avant normale (avec suspension parabolique)*

Charge technique essieu arrière et suspension arrière

► 11500 kg suspension pneumatique type ADA1100
► Type suspension air arrière 2 coussins
► Ajustement niveau suspension pneumatique (ELC4) : rapide
● *Ajustement niveau suspension pneumatique (ELC4) : basique (uniquement avec suspension parabolique avant)*
► Hauteur châssis prédéfinie : 1 programmée
● *Hauteur châssis prédéfinie : 1 programmée + 2 mémoires*

Equipements roues

Cales de roue

● *Cales de roue 1 pièce*
● *Cales de roue 2 pièces*
► cric

► Pneumatiques essieu avant : 315/60R22.5
► Pneumatiques essieu arrière 295/60R22.5
► Pneumatique roue de secours :315/60R22.5
● *Autres marques ou dimensions*

► Jantes 9.00x22.5 acier

Réservoirs

► Réservoir gasoil gauche : 150 L acier
► Position réservoir gasoil basse
► Bouchon de gasoil sans clé : 1 pièce
► Réchauffeur de gasoil
► Réservoirs AdBlue côté droit : 47 dm3

Système de freinage

► Système de freinage électronique EBS (système ABS + antipatinage de roue (TC) intégrés)
► Freins à disque
► Commande de frein sur échappement manuelle + automatique
● *Ralentisseur hydraulique Scania 550 kW R3500*

Electricité

► Batteries 180 Ah
► Alternateur 100A
► Coupe-batteries sécurité électrique par interrupteur au tableau de bord
● *Coupe-batteries sécurité électrique par interrupteur au tableau de bord + extérieur à gauche*

Eclairage châssis

► Feux latéraux montage temporaire
► Position des feux arrière sur support
● *Position des feux arrière sur barre anti-encastrement arrière en U*
● *Longueur câbles feux arrière prolongé 600 mm*

Prise d'air et échappement

► Prise d'aspiration avant
► Echappement à gauche

Pare-chocs

► Système protection encastrement avant (FUP)avec conformité hauteur selon directive CE

Fonctions électriques carrosserie

► boitier électronique
● *Préparation commande démarrage moteur à distance*
► Faisceau de câble carrosserie 7+7+7
► Câble pour carrosserie châssis 8 M
► informations carrosseries tableau de bord
● *Boîtier de connexion batteries*
● *Alimentation électrique supplémentaire*

Equipements additionnels châssis

Châssis

► Cadre type F800
Epaisseur (ep) : 8 mm
Largeur extérieure du châssis assemblé, à l'arrière : 770 mm

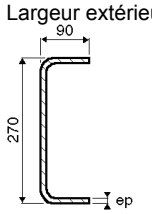

► Atténuation du bruit : 80 dB(A) selon EEC 70/157

ADAPTATION SPECIFIQUE

BWA

● *Barre anti-encastrement arrière en U*

Dans le souci d'adapter en permanence ses produits aux besoins des utilisateurs et à l'évolution des techniques, SCANIA FRANCE se réserve le droit de modifier sans préavis les spécifications des véhicules présentés.

Les équipements optionnels ne sont donnés qu'à titre indicatif. Leur compatibilité avec chaque modèle doit impérativement être préalablement vérifiée par le réseau Scania.

► Standard ● Option

CABINE

Type

Type de cabine

► CP14, pavillon abaissé
● *CP16, pavillon abaissé*

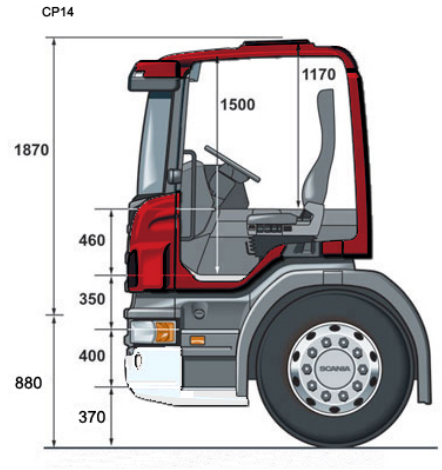

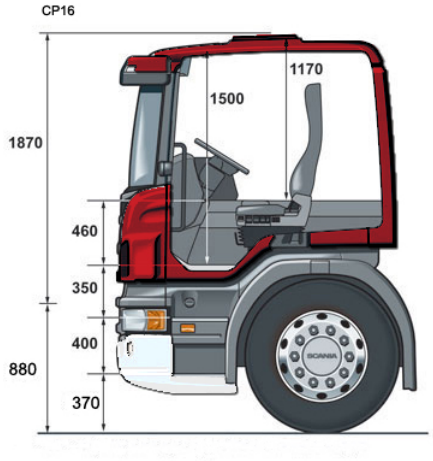

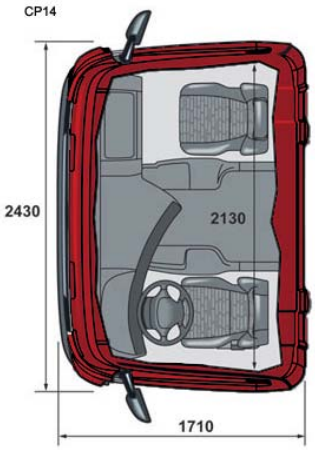

Equipements extérieur cabine

Equipements extérieur

Suspension

► Suspension cabine : 4 points mécanique

Vitres et rétroviseurs

► Simple vitrage
► Lève-vitres électriques 2 côtés
► Rétroviseurs chauffants
► Rétroviseur grand angle côtés conducteur et passager
► Rétroviseur d'accostage
► Rétroviseur avant
► Rétroviseurs électriques conducteur et passager

Eclairage

► Lampe de phares H7
● *Phares anti-brouillard avant*
► Phares anti-brouillard arrière
► Feux de recul
● *Feux additionnels sur la visière extérieure*
● *Feux longue portée*
► Préparation gyrophares
► Eclairage marchepieds

Couleurs et bandes décoratives

► Couleur du châssis gris standard Scania
► Couleur Cabine rouge FLN3063 (NFX08-008)
► Couleur de calandre de la couleur cabine
● *Pare-chocs blanc RAL9010*

Equipements additionnels extérieur

● *Bruiteur marche arrière déconnectable*

Dans le souci d'adapter en permanence ses produits aux besoins des utilisateurs et à l'évolution des techniques, SCANIA FRANCE se réserve le droit de modifier sans préavis les spécifications des véhicules présentés.

Les équipements optionnels ne sont donnés qu'à titre indicatif. Leur compatibilité avec chaque modèle doit impérativement être préalablement vérifiée par le réseau Scania.

► Standard ● Option

Equipements intérieur cabine

Sièges et couchettes

- ► Siège chauffeur basique
- ► Habillage siège chauffeur vinyle
- ► Témoin pour ceinture de sécurité (côté chauffeur)
- ► Siège passager basique
- ► Habillage siège passager vinyle
- ● *Ceintures couleur rouge conducteur et passager*
- ● *Banquette passager, 2 places*
- ● *Habillage banquette vinyle*

Finition intérieure

- ► Panneau arrière vinyle
- ► Garniture de porte plastique
- ► Tapis de sol caoutchouc

Système de climatisation

- ► Commande chauffage et ventilation, manuelle
- ● *Climatisation*

Instrumentation

- ► Ordinateur de bord
- ● *Ordinateur de bord, couleur*
- ► Sans chronotachygraphe
- ► Réglage pneumatique du volant
- ► Commande régulateur vitesse au volant
- ► Prise 12 V

Communication

- ● *Radio-lecteur CD avec télécommande*

Rangements

- ● *Vide-poches portières*

Equipements additionnels intérieur

- ► Tableau de bord incurvé court
- ► Coffre de rangement passager sans couvercle
- ► Eclairage intérieur exclusif d'ambiance
- ► Pare-soleil avant et latéral côté conducteur
- ► Pare-soleil latéral côté conducteur, rabattable
- ● *Verrouillage centralisé manuel*
- ► Un (1) triangle de présignalisation
- ● *Extincteur 1x2 NF 61900*

Dans le souci d'adapter en permanence ses produits aux besoins des utilisateurs et à l'évolution des techniques, SCANIA FRANCE se réserve le droit de modifier sans préavis les spécifications des véhicules présentés.

Les équipements optionnels ne sont donnés qu'à titre indicatif. Leur compatibilité avec chaque modèle doit impérativement être préalablement vérifiée par le réseau Scania.

► Standard ● Option